RYOBI®

RLS4A

RLS5A

ORIGINAL INSTRUCTIONS	EN
TRADUCTION DES INSTRUCTIONS ORIGINALES	FR
ÜBERSETZUNG DER ORIGINALANLEITUNG	DE
TRADUCCIÓN DE LAS INSTRUCCIONES ORIGINALES	ES
TRADUZIONE DELLE ISTRUZIONI ORIGINALI	IT
VERTALING VAN DE ORIGINELE INSTRUCTIES	NL
TRADUÇÃO DAS INSTRUÇÕES ORIGINAIS	PT
OVERSÆTTELSE AF DE ORIGINALE INSTRUKTIONER	DA
ÖVERSÄTTNING AV DE URSPRUNGLIGA INSTRUKTIONERNA	SV
ALKUPERÄISTEN OHJEIDEN SUOMENNOS	FI
OVERSETTELSE AV DE ORIGINALE INSTRUKSJONENE	NO
ПЕРЕВОД ОРИГИНАЛЬНЫХ ИНСТРУКЦИЙ	RU
TŁUMACZENIE INSTRUKCJI ORYGINALNEJ	PL
PŘEKLAD ORIGINÁLNÍCH POKYNŮ	CS
AZ EREDETI ÚTMUTATÓ FORDÍTÁSA	HU
TRADUCEREA INSTRUCŢIUNILOR ORIGINALE	RO
TULKOTS NO ORIĢINĀLĀS INSTRUKCIJAS	LV
ORIGINALIŲ INSTRUKCIJŲ VERTIMAS	LT
ORIGINAALJUHENDI TÕLGE	ET
PRIJEVOD ORIGINALNIH UPUTA	HR
PREVOD ORIGINALNIH NAVODIL	SL
PREKLAD ORIGINÁLNYCH POKYNOV	SK
ПРЕВОД ОТ ОРИГИНАЛНИТЕ ИНСТРУКЦИИ	BG

Important! It is essential that you read the instructions in this manual before assembling, operating and maintaining the product.

Attention! Il est essentiel que vous lisiez les instructions contenues dans ce manuel avant d'assembler, d'entretenir et d'utiliser le produit.

Achtung! Es ist wichtig, dass Sie vor Zusammenbau, Wartung und Benutzung des Produktes die Anweisungen in dieser Anleitung lesen.

¡Atención! Resulta fundamental que lea este manual de instrucciones antes de realizar el montaje, el mantenimiento y de utilizar este producto

Attenzione! E' importante leggere le istruzioni contenute nel presente manuale prima di montare il prodotto, svolgere le operazioni di manutenzione sullo stesso e metterlo in funzione.

Let op! Het is van essentieel belang dat u de instructies in deze gebruiksaanwijzing leest voor u het product monteert, onderhoudt en gebruikt.

Atenção! É fundamental que leia as instruções deste manual antes da montagem, manutenção e operação do aparelho.

OBS! Det er vigtigt, at man læser instrukserne i denne brugsanvisning, inden man samler, vedligeholder og betjener produktet.

Observera! Det är viktigt att du läser instruktionerna i manualen före montering, användning och underhåll av produkten.

Huomio! On tärkeää, että luet tämän käsikirjan ohjeet ennen tuotteen kokoamista, huoltoa ja käyttöä.

Advarsel! Det er viktig at du leser instruksjonene i denne manualen før sammensetning, vedlikehold og bruk av produktet

Внимание! Необходимо прочитать инструкции в данном руководстве перед сборкой, обслуживанием и эксплуатацией этого изделия.

Uwaga! Koniecznie należy przeczytać instrukcje zawarte w tym podręczniku przed montażem, obsługą oraz konserwacją produktu.

Důležité upozornění! Neinstalujte, neprovádějte údržbu ani nepoužívejte tento výrobek dříve, než si přečtete pokyny uvedené v tomto návodu.

Figyelem! Fontos, hogy a termék összeszerelése, karbantartása és használata előtt elolvassa a kézikönyvben található utasításokat.

Atenţie! Este esențial să citiți instrucțiunile din acest manual înainte de asamblare, efectuarea întreținerii și operarea produsului.

Uzmanību! Ir svarīgi izlasīt šīs rokasgrāmatas instrukcijas pirms uzstādīšanas, apkopes un preces darbināšanas.

Dėmesio! Prieš surenkant, prižiūrint ir naudojant gaminį, būtina perskaityti šiame vadove pateiktus nurodymus.

Tähtis! Enne masina kokkupanekut, hooldamist ja kasutama hakkamist tuleb käesolevas juhendis esitatud juhised kindlasti läbi lugeda.

Upozorenje! Vrlo je važno da ste prije sklapanja, održavanja i rada s ovim proizvodom pročitali upute u ovom priručniku.

Pomembno! Pomembno je da pred montažo vzdrževanjem in uporabo tega izdelka preberete navodila v tem priročniku.

Upzornenie! Je dôležité, aby ste si pred montážou, údržbou a obsluhou produktu prečítali pokyny v tomto návode.

Важно! Изключително важно е да прочетете инструкциите в настоящото ръководство, преди да преминете към сглобяване, поддръжка или работа с продукта.

Subject to technical modification | Sous réserve de modifications techniques | Technische Änderungen vorbehalten | Bajo reserva de modificaciones técnicas | Con riserva di eventuali modifiche tecniche | Technische wijzigingen voorbehouden | Com reserva de modificações técnicas | Med forbehold for tekniske ændringer | Med förbehåll för tekniska ändringar | Tekniset muutokset varataan | Med forbehold om tekniske endringer | могут быть внесены технические изменения | Z zastrzeżeniem modyfikacji technicznych | Změny technických údajů vyhrazeny | A műszaki módosítás jogát fenntartjuk | Sub rezerva modificaţiilor tehnice | Paturam tiesības mainīt tehniskos raksturlielumus | Pasiliekant teisę daryti techninius pakeitimus | Tehnilised muudatused võimalikud | Podloæno tehniškim promjenama | Tehnične spremembe dopuščene | Právo na technické zmeny je vyhradené | Подлежи на технически модификации

Safety, performance and dependability have been given top priority in the design of your electric log splitter.

INTENDED USE

The product is designed to split wooden material along the grain. Logs or similar work pieces must be 20cm to 52cm in length and 10cm to 25cm in diameter. The product must be loaded, operated and cleared by one person only who is without limitation in the physical abilities of the upper limbs. The product is intended to be used only by persons who have read and understood the operating instructions and who are wearing adequate protective clothing as described in the operating instructions. The product is intended to be maintained by a skilled/qualified operator following the instructions provided in the operating instruction manual. Repairs to faulty or damaged parts of the product should be carried out at an authorised service centre. The product is intended to be used only in dry, well illuminated and uncluttered work areas, and it should be securely fixed to the floor.

The product is not designed to split across the grain or for processing any other material except wood. It is not to be used by children or persons who need supervision to safely perform the actions required to operate this product.

SAFETY INSTRUCTIONS

⚠ WARNING

Read and understand all instructions. Failure to follow all instructions listed below may result in electric shock, fire and/or serious personal injury.

- **Keep work area clean.** Cluttered areas and benches invite accidents. Do not leave tools or pieces of wood on the product while it is in operation.
- **Make sure the work area has ample lighting to see the work and that no obstructions will interfere with safe operation before using the product.**
- **Do not use in dangerous environments.** Do not use the product in damp or wet locations or expose to rain. Keep the work area well lit.
- **Keep the operator zone and adjacent area clear for safe, secure footing.**
- **Danger! Keep clear of moving parts.**
- **Make sure the product is on a level surface.** Fix the log splitter as required in the manual instructions to prevent unintended movement.
- **Make sure the product and any accessories are properly installed and securely fastened.**
- **Use the proper extension cord. Make sure your extension cord is in good condition.** Use only a cord heavy enough to carry the current your product will draw. An undersized cord will cause a drop in line voltage resulting in loss of power and overheating.
- **Electrical power should be supplied via a residual current device (RCD) with a tripping current of not more than 30 mA.**
- **Keep all bystanders, especially children and pets, at least 15 m from the operating area.**
- **Only one person is permitted to use the product.**
- **Before use, examine the power cord or extension cable for damage.** If there are signs of damage, it must be replaced by a qualified service technician.
- **Before use, check that there are no damaged parts.** A defective switch or any part that is damaged should be properly repaired or replaced by an authorized service facility.
- **Check damaged parts.** Before further use of the product, a guard or other part that is damaged should be carefully checked to determine that it will operate properly and perform its intended function. Check for alignment of moving parts, binding of moving parts, breakage of parts, mounting and any other conditions that may affect its operation. A guard or other part that is damaged should be properly repaired or replaced by an authorised service center.
- **Never leave the product running unattended.** Turn the power off. Do not leave the product until it comes to a complete stop.
- **Never use in an explosive atmosphere.** Normal sparking of the motor could ignite fumes.
- **Dress properly. Do not wear loose clothing, neckties, or jewelry that can get caught and draw you into moving parts.** Rubber gloves and nonskid footwear are recommended when working outdoors. Also wear protective hair covering to contain long hair.
- **To help reduce the risk of injury from falling work pieces, the operator should wear footwear with hardened toe protection.**
- **Always wear safety glasses with side shields.** Everyday eyeglasses have only impact-resistant lenses, they are not safety glasses.
- **Do not operate the product while under the influence of drugs, alcohol, or any medication.**
- **Disconnect from power outlet.** When not in use, before servicing, or when changing attachments, blades, bits, cutters, etc., the product should be disconnected from power source.
- **Maintain the product with care.** Keep the log splitter sharp and clean for better and safer performance. Follow instructions for lubricating and changing accessories.
- **Use recommended accessories.** Consult the operator's manual for recommended accessories. The use of improper accessories may result in injury.
- **Product service must be performed only by qualified repair personnel.** Service or maintenance performed by unqualified personnel could result in a

risk of injury.

- Never operate the log splitter until the bleed screw has been slightly loosened (one to two full turns).

⚠ WARNING

Injuries may be caused, or aggravated, by prolonged use of a tool. When using any tool for prolonged periods, ensure you take regular breaks.

⚠ WARNING

For outdoor work use only suitably approved extension cables with a minimum conductor cross section of 1.5 mm^2. The plug connectors must have earthing contacts and be rain-waterproof.

RESIDUAL RISKS

Even when the product is used as prescribed, it is still impossible to completely eliminate certain residual risk factors. The following hazards may arise during use and the operator should pay special attention to avoid the following:

- Exposure to noise can cause hearing injury. Wear ear protection and limit exposure.
- Work pieces falling from the product unexpectedly. Follow the size and shape limits. Wear protective footwear.
- Entrapment between fixed and moving parts. Keep hands and all body parts away from moving parts. Only one person allowed to load and operate the product.
- Skin contact with lubricant/hydraulic oil.

OPERATION

- Before each use inspect all hydraulic pipes and hoses.
- Before performing splitting operations, start the product by pressing the motor run button and moving the direction control lever, causing the pressure plate to move. Ensure that by releasing either the motor run button or the direction control lever, the motion of the pressure plate stops. Do not use the product if this safety feature does not operate properly.
- The wood to be processed should be properly prepared before loading into the product.
- The wood should be straight along its length with no kinks, forks or protrusions. Branches should be cut off to be flush with the trunk. Attempting to split wood that does not meet these criteria may cause the work piece to skew off line or unexpectedly fall from the product.
- Both ends of the work piece should be cut straight and perpendicular to the length. Failure to prepare this properly may cause the work piece to skew off line during the splitting process.
- Remove all foreign objects such as nails, screws, etc., and beware of knots and twisted grain in the wood. These make the wood harder to split and can cause the splitting process to deviate from its intended course and push the work piece out of its proper position.
- If the wood does not completely split or becomes jammed on the fixed wedge, release the pressure on the wood by retracting the moving pressure plate. Follow the graphical instructions on pages 84 and 85 of this manual to help remove the jammed wood.

MAINTENANCE

- You may perform maintenance tasks described in this manual. For repairs, return the log splitter to an authorised service centre.

⚠ WARNING

Hydraulic oil at high pressure is dangerous. Never turn on the product if oil is leaking.

- Unplug the power lead from the power source before cleaning, adjustments or maintenance work is undertaken.
- Before each use, check the product for oil leaks and other damage. Do not use the log splitter until oil leak or damage has been professionally repaired.
- Keep the product clean, particularly in the splitting area and around the motor to ensure adequate ventilation. Use a soft brush for cleaning.
- Before each use, check the oil level and top up if necessary using hydraulic oil. Follow the procedure shown in the Getting started section.
- The manufacturer recommends that the hydraulic oil is changed once a year, or if the oil appears dirty or contaminated whilst checking the oil level. Follow the procedure shown in the graphical Maintenance section of this manual.
- To improve efficiency, regularly check that the fixed splitter is not damaged. You may file the edge of the fixed splitter as shown in the graphical Maintenance section of this manual. If the fixed splitter is too badly damaged, return the product to an authorised service centre for a replacement fixed splitter.

TRANSPORTATION AND STORAGE

- Close the bleed screw.
- Clean debris from the product, particularly the motor ventilation area.
- Secure the product from access by unauthorised persons and children, and store it where it cannot fall over and cause injury or damage.
- For transportation in a vehicle, secure against falling or sliding around to prevent injury and damage.

KNOW YOUR PRODUCT

See page 74.

1. Moving pressure plate
2. Fixed wedge
3. Log supports
4. Direction control lever
5. Motor run button
6. Hydraulic ram
7. Bleed screw

ENVIRONMENTAL PROTECTION

Recycle raw materials instead of disposing of as waste. The product, accessories and packaging should be sorted for environmental-friendly recycling.

SYMBOLS

Do not expose to rain or damp conditions.

Please read the instructions carefully before using the product.

Wear eye protection

Safety alert

Wear gloves

Wear safety footwear

Only one person is permitted to use the product.

Keep hands away

Bleed screw

Guaranteed sound power level.

Beware of electric shock hazard.

CE Conformity

EurAsian Conformity Mark

Ukrainian mark of conformity

Waste electrical products should not be disposed of with household waste. Please recycle where facilities exist. Check with your Local Authority or retailer for recycling advice.

La plus grande priorité a été donnée à la sécurité, aux performances et à la fiabilité de votre fendeur de bûches électrique lors de sa conception.

UTILISATION PRÉVUE

Ce produit est conçu pour fendre le bois dans le sens des fibres. Les bûches ou pièces de bois similaires doivent avoir une longueur de 20cm à 52cm et un diamètre de 10cm à 25cm. Ce produit doit être chargé, opéré et déchargé par une seule personne n'ayant aucune incapacité physique des membres supérieurs. Ce produit est prévu pour n'être utilisé que par des personnes ayant lu et compris le mode d'emploi et qui portent des vêtements de protection adaptés tels que décrits dans le manuel d'utilisation. Ce produit doit être entretenu par un opérateur entraîné/qualifié en respectant les instructions fournies dans le manuel d'utilisation. La réparation des éléments défectueux ou endommagés doit être effectuée par un centre de réparation agréé. Ce produit ne doit être utilisé que dans un environnement sec, bien éclairé et non encombré, et il doit être fixé de façon sûre au sol.

Ce produit ne doit pas être utilisé pour fendre à la perpendiculaire du fil ou pour fendre tout autre matériau que du bois. Il ne doit pas être utilisé par des enfants ou par des personnes devant être surveillées pour effectuer les actions nécessaires à l'utilisation en toute sécurité de ce produit.

CONSIGNES DE SÉCURITÉ

⚠ AVERTISSEMENT

Veuillez lire et comprendre toutes les instructions. Le non-respect des instructions présentées ci-après peut entraîner des accidents tels que des incendies, des chocs électriques et/ou des blessures corporelles graves.

- **Gardez la zone de travail propre.** Les espaces ou les établis encombrés sont propices aux accidents. Veillez à ne pas laisser d'accessoires ou de morceaux de bois sur votre outil lorsqu'il est en marche.
- **Assurez-vous que la zone de travail est suffisamment éclairée pour vous permettre de bien voir ce que vous faites, et qu'aucun élément n'est susceptible de poser un problème de sécurité avant de commencer à utiliser votre outil.**
- **Évitez les environnements à risques.** N'utilisez pas votre outil électrique dans des endroits humides ou mouillés et ne l'exposez pas à la pluie. Veillez à ce que votre espace de travail soit bien éclairé.
- **Veillez à ce que la zone de travail et les alentours soient bien dégagés afin que des objets ou des débris ne vous fassent pas perdre l'équilibre.**
- **Danger! Tenez-vous éloigné des parties en mouvement.**
- **Assurez-vous que le fendeur de bûches se trouve sur une surface plane.** Veillez à caler votre fendeur si nécessaire afin d'éviter tout mouvement intempestif de la machine.
- **Assurez-vous que le fendeur de bûches ainsi que tous ses accessoires sont correctement mis en place et bien fixés.**
- **Utilisez une rallonge appropriée. Assurezvous que votre rallonge est en bon état.** Utilisez une rallonge dont la capacité est suffisante pour conduire le courant nécessaire. Une rallonge sous-calibrée entraîne une baisse de la tension, provoquant une surchauffe et une perte de puissance.
- **L'appareil doit être alimenté par l'intermédiaire d'un disjoncteur différentiel d'une sensibilité minimale de 30mA.**
- **Maintenez les visiteurs, en particulier les enfants et les animaux domestiques, à une distance d'au moins 15 m de la zone de travail.**
- **Le fendeur de bûches ne peut être utilisé que par une personne.**
- **Avant utilisation, vérifiez que ni le câble d'alimentation ni la rallonge ne sont endommagés. En cas de signe de dommage, le remplacement doit être effectué par un réparateur qualifié.**
- **Avant utilisation, vérifiez qu'aucun élément n'est endommagé. Un interrupteur défectueux ou toute autre pièce endommagée doit être correctement remplacée ou réparée par un service après-vente agréé.**
- **Vérifiez qu'aucune pièce n'est endommagée.** Avant de continuer à utiliser votre outil, vérifiez qu'une pièce ou un accessoire endommagé peut continuer à fonctionner ou à remplir sa fonction. Vérifiez l'alignement des pièces mobiles, qu'aucune pièce n'est endommagée, que le montage est correct, et que rien ne peut affecter le bon fonctionnement de l'outil. Un protège-lame ou toute autre pièce endommagé doit être réparé ou remplacé par un technicien qualifié pour éviter les risques de blessures corporelles.
- **Ne vous éloignez jamais de l'outil lorsqu'il est en marche.** Éteignez-le. Ne vous éloignez pas de l'outil avant son arrêt complet.
- **N'utilisez jamais votre outil dans un environnement explosif.** Les étincelles provenant du moteur pourraient enflammer des vapeurs inflammables.
- **Portez des vêtements adéquats. Ne portez pas de vêtements amples, cravates ou bijoux qui pourraient se coincer et vous entraîner vers les éléments mobiles.** Nous vous recommandons d'utiliser des gants en caoutchouc et des chaussures anti-dérapantes lorsque vous travaillez à l'extérieur. Si vous avez les cheveux longs, veillez à les protéger en les couvrant.
- **Pour aider à réduire les risques de blessures engendrées par la chute des pièces à fendre, l'opérateur doit porter des chaussures de sécurité ayant une coque de protection des orteils**
- **Portez toujours des lunettes de sécurité avec**

protections latérales. Les lunettes de vue ordinaires ne sont munies que de verres antichoc, ce ne sont pas des lunettes de sécurité.

- **N'utilisez pas votre outil si vous êtes sous l'emprise de l'alcool ou de drogues, ou si vous prenez des médicaments.**
- **Débranchez les outils.** Lorsqu'il n'est pas utilisé, avant entretien, ou en cas de changement d'accessoires (lames, embouts, couteaux, etc.), vous devez débrancher votre outil ou retirer la batterie.
- **Entretenez votre outil avec soin.** Pour de meilleurs résultats et une sécurité optimale, veillez à ce que vos outils soit toujours aiguisés et propres. Lubrifiez et changez les accessoires selon les instructions.
- **Utilisez les accessoires recommandés.** Reportez-vous au présent manuel d'utilisation pour connaître les accessoires recommandés. L'utilisation d'accessoires inadaptés peut entraîner des risques de blessures corporelles graves.
- **Les réparations de cet outil doivent être effectuées par un technicien qualifié.** L'entretien et les réparations effectuées par du personnel non qualifié peuvent entraîner des blessures.
- Ne mettez jamais votre fendeur en marche avant d'avoir légèrement desserré la vis de purge d'un ou deux tours complets.

⚠ AVERTISSEMENT

L'utilisation prolongée d'un outil est susceptible de provoquer ou d'aggraver des blessures. Assurez-vous de faire des pauses de façon régulière lorsque vous utilisez tout outil de façon prolongée.

⚠ AVERTISSEMENT

Pour un travail à l'extérieur, n'utilisez que des rallonges électriques agréées d'une section de conducteur de 1.5 mm^2 minimum. Les prises doivent être équipées de la terre et être étanches.

RISQUES RÉSIDUELS

Même lorsque le produit est utilisé selon les prescriptions, il reste impossible d'éliminer totalement certains facteurs de risque résiduels. Les dangers suivants risquent de se présenter en cours d'utilisation et l'utilisateur doit faire particulièrement attention afin d'éviter ce qui suit :

- L'exposition au bruit peut provoquer des pertes d'audition. Portez une protection auditive et limitez le temps d'exposition.
- Pièces à fendre tombant du produit de façon impromptue. Respectez les limites de taille et de forme. Portez des chaussures de protection.
- Emprisonnement entre les parties fixes et mobiles. Keep hands and all body parts away from moving parts. Une seule personne est autorisée à charger et utiliser le produit.
- Mise en contact de la peau avec de l'huile/du fluide hydraulique.

UTILISATION

- Avant chaque utilisation vérifiez tous les raccords et tuyaux hydrauliques.
- Avant de procéder à la fente des bûches, mettez le produit en marche en appuyant sur le bouton de mise en route du moteur et en agissant sur le levier de sélection du sens de fonctionnement, ce qui provoque le déplacement du plateau de pression. Assurez-vous que le mouvement du plateau cesse lorsque vous relâchez soit le bouton du moteur ou le levier de direction. N'utilisez pas le produit si ce dispositif de sécurité ne fonctionne pas correctement.
- Le bois à fendre doit être correctement préparé avant de le charger dans le produit.
- Le bois doit être rectiligne sur toute sa longueur et ne présenter ni torsion, ni fourche ni saillie. Les branches doivent être coupées à ras de la bûche. Si vous tentez de fendre une pièce de bois qui ne respecte pas ces critères, elle pourrait se mettre de travers ou tomber du produit de façon inopinée.
- Les deux extrémités de la pièce de bois doivent être coupées droites et perpendiculaires par rapport à la longueur. Si la pièce n'est pas correctement préparée de cette façon, elle est susceptible de se mettre de travers en cours de fendage.
- Retirez tous les objets étrangers tels que clous, vis, etc., et méfiez-vous des nœuds et des déviations du fil du bois. Ces nœuds et déviations rendent le bois plus difficile à fendre et peuvent entraîner une déviation du fendage par rapport à la direction voulue et une sortie de la pièce de sa position correcte.
- Si le bois ne se fend pas totalement ou vient à se coincer sur le coin fixe, relâchez la pression sur le bois en faisant reculer le plateau de pression. Suivez les instructions graphiques des pages 84 et 85 de ce manuel pour aider à retirer le bois coincé.

ENTRETIEN

- N'effectuez que les tâches décrites dans ce manuel. Pour les réparations, retournez le fendeur de bûches à un service après-vente agréé.

⚠ AVERTISSEMENT

Le fluide hydraulique sous haute pression est dangereux. Ne mettez jamais le produit en marche en cas de fuite de ce fluide.

- Débranchez le câble secteur de la source de courant avant toute opération de nettoyage, de réglage ou d'entretien.
- Avant chaque utilisation, vérifiez l'absence de fuite de fluide hydraulique ou autres dommages. N'utilisez pas le fendeur de bûches tant que les fuites ou autres dommages n'ont pas été réparés.
- Gardez le produit propre, en particulier aux alentours de la zone de fendage et autour du moteur, afin d'assurer une bonne ventilation. Utilisez une brosse souple pour le nettoyage.
- Avant chaque utilisation, vérifiez le niveau de fluide hydraulique et faites l'appoint au besoin, avec du fluide hydraulique. Suivez la procédure indiquée au chapitre Mise en Fonction.
- Le fabricant recommande de changer le fluide hydraulique tous les ans, ou s'il semble sale ou contaminé lorsque vous en vérifiez le niveau. Suivez la procédure indiquée au chapitre Entretien de ce manuel.
- Pour améliorer le rendement, vérifiez régulièrement que le coin fixe n'est pas endommagé. Vous pouvez limer le bord du coin fixe comme indiqué au chapitre Entretien de ce manuel. Si le coin fixe est trop endommagé, retournez le produit à un service après-venté agréé pour le faire remplacer.

TRANSPORT ET STOCKAGE

- Fermez la vis de purge.
- Débarrassez le produit des saletés, en particulier au niveau de la ventilation du moteur.
- Sécurisez le produit pour que les enfants ou d'autres personnes ne puissent pas s'en approcher, et rangez-le à un endroit d'où il ne peut pas tomber et causer des blessures ou des dégâts matériels.
- En cas de transport dans un véhicule, arrimez le produit de façon qu'il ne puisse pas tomber ou glisser, afin d'éviter toute blessure ou tout dégât.

APPRENEZ À CONNAÎTRE VOTRE PRODUIT

Voir page 74.

1. Plateau de pression mobile
2. Coin fixe
3. Support de bûche
4. Levier de changement de sens
5. Bouton de mise en marche du moteur
6. Piston hydraulique
7. Vis de purge

PROTECTION DE L'ENVIRONNEMENT

Recyclez les matières premières au lieu de les jeter aux ordures ménagères. Pour protéger l'environnement, l'outil, les accessoires et les emballages doivent être triés.

SYMBOLE

Évitez toute utilisation par conditions humides.

Veuillez lire attentivement le mode d'emploi avant de démarrer la machine.

Portez une protection oculaire

Avertissement

Portez toujours des gants

Portez des chaussures de protection

Le fendeur de bûches ne peut être utilisé que par une personne.

Gardez les mains éloignées de la zone de travail

Vis de purge

Niveau de puissance sonore garanti

Attention aux risques de décharge électrique.

Conformité CE

Marque de qualité EurAsian

Marque de conformité ukrainienne

Les produits électriques hors d'usage ne doivent pas être jetés avec les ordures ménagères. Recyclez-les par l'intermédiaire des structures disponibles. Contactez les autorité locales pour vous renseigner sur les conditions de recyclage.

Sicherheit, Leistung und Zuverlässigkeit hatten oberste Priorität bei dem Design Ihres elektrischen Holzspalters.

VORGESEHENE VERWENDUNG

Das Produkt ist zum Spalten von Holzmaterial entlang der Maserung geeignet. Baumstämme oder ähnliche Werkstücke müssen 20cm bis 52cm lang und 10cm bis 25cm im Durchmesser sein. Das Produkt muss von einer Person ohne physische Einschränkungen der oberen Gliedmaßen beladen, bedient und gesäubert werden. Das Produkt ist nur für die Benutzung von einer Person vorgesehen, die die Bedienungsleitung gelesen und verstanden hat und ausreichende Schutzkleidung, wie in der Bedienungsanleitung beschrieben, trägt. Das Produkt ist dafür vorgesehen, von einem ausgebildeten/qualifizierten Benutzer gemäß den mitgelieferten Anweisungen in der Bedienungsanleitung benutzt zu werden. Reparaturen von fehlerhaften oder beschädigten Teilen des Produktes sollte von einem autorisierten Kundendienst durchgeführt werden. Das Produkt ist nur zur Benutzung in trockenen, gut beleuchteten und aufgeräumten Arbeitsbereichen vorgesehen und sollte sicher am Boden befestigt sein.

Das Produkt ist nicht konstruiert, um gegen die Maserung zu spalten oder andere Materialien als Holz zu verarbeiten. Es darf nicht von Kindern benutzt werden oder von Personen, die beaufsichtigt werden müssen, um die für den sicheren Betrieb dieses Produktes erforderlichen Tätigkeiten durchzuführen.

⚠ WARNUNG

Lesen und verstehen Sie alle Anweisungen. Die Nichtbeachtung der weiter unten aufgeführten Anweisungen kann Unfälle wie Brände, Elektroschocks und/oder schwere Körperverletzungen zur Folge haben.

- **Halten Sie den Arbeitsbereich sauber.** Unordentliche Arbeitsbereiche und Werkbänke bergen Unfallrisiken. Lassen Sie keine anderen Werkzeuge oder Holzstücke auf dem Werkzeug liegen, während es in Betrieb ist.
- **Stellen Sie sicher, dass der Arbeitsbereich ausreichend beleuchtet ist um das Werkstück zu sehen und, dass keine Hindernisse den sicheren Betrieb stören, bevor Sie irgendeine Arbeit mit Ihrem Werkzeug verrichten.**
- **Nicht an gefährlichen Orten verwenden!** Arbeiten Sie mit Elektrowerkzeugen nicht an feuchten oder nassen Orten und setzen Sie sie nicht Regen aus. Sorgen Sie dafür, dass der Arbeitsbereich gut beleuchtet ist.
- **Halten Sie für sicheren Stand den Bedienungsbereich und den angrenzenden Bereich sauber.**
- **Gefahr! Halten Sie sich von bewegten Teilen fern.**
- **Stellen Sie sicher, dass der Holzspalter auf ebenem Untergrund steht.** Stellen Sie den Holzspalter so auf, wie es in dieser Anleitung beschrieben ist.
- **Stellen Sie sicher, dass der Holzspalter und alle Zubehörteile ordnungsgemäß installiert und sicher befestigt sind.**
- **Benutzen Sie ein geeignetes Verlängerungskabel. Stellen Sie sicher, dass das Verlängerungskabel in gutem Zustand ist.** Verwenden Sie nur ein Kabel, das für den Stromstärke des Geräts geeignet ist. Ein unterdimensioniertes Kabel führt zu einem Spannungsabfall, der Überhitzung und Leistungsverlust verursacht.
- **Die Stromversorgung sollte über eine Fehlerstromschutzeinrichtung mit einem Auslösestrom von nicht mehr als 30 mA angeschlossen werden.**
- **Halten Sie unbeteiligte Personen (insbesondere Kinder und Tiere) mindestens 15m vom Arbeitsbereich fern.**
- **Nur eine Person darf den Holzspalter bedienen.**
- **Überprüfen Sie vor der Benutzung, dass das Stromkabel oder Verlängerungskabel nicht beschädigt ist. Es muss von einem qualifizierten Techniker ausgetauscht werden, wenn Beschädigungen zu sehen sind.**
- **Überprüfen Sie vor der Benutzung, dass keine Teile beschädigt sind. Ein Schalter oder ein anderes Teil, das beschädigt ist, sollte durch den autorisierten Kundendienst ordnungsgemäß repariert oder ausgetauscht werden.**
- **Überprüfen Sie beschädigte Teile.** Vor dem weiteren Einsatz des Werkzeugs muss eine beschädigte Schutzvorrichtung oder ein anderes beschädigtes Teil sorgfältig überprüft werden, um festzustellen ob es seine vorgesehene Funktion erfüllt. Überprüfen Sie die Ausrichtung beweglicher Teile, ob bewegliche Teile klemmen, Beschädigungen von Teilen, Befestigungen und andere Umstände, die sich auf den Betrieb auswirken könnten. Eine beschädigte Schutzvorrichtung oder ein anderes beschädigtes Teil muss von einer autorisierten Service Werkstatt ordnungsgemäß repariert oder ersetzt werden, um die Gefahr von Körperverletzungen zu vermeiden.
- **Lassen Sie das Werkzeug während es sich in Betrieb befindet niemals unbeaufsichtigt.** Schalten Sie den Strom aus. Verlassen Sie das Werkzeug nicht, bis es vollständig angehalten ist.
- **Arbeiten Sie niemals in einer explosiven Atmosphäre.** Der normale Zündfunke des Motors könnte Gase entzünden.
- **Kleiden Sie sich den Umständen entsprechend! Tragen sie keine lockere Kleidung, Krawatten oder Schmuck die sich verfangen und Sie in sich bewegende Teile ziehen können.** Für Außenarbeiten empfehlen wir Gummihandschuhe und rutschfestes Schuhwerk. Tragen Sie außerdem eine schützende Haarbedeckung zum Zurückhalten langer Haare.
- **Tragen Sie Schuhwerk mit einem Zehenschutz,**

um die Gefahr von Verletzungen durch fallende Werkstücke zu verringern.

- **Tragen Sie eine Schutz- oder Sicherheitsbrille mit Seitenschutz.** Gewöhnliche Brillen haben nur schlagfeste Gläser; sie sind keine Sicherheitsbrillen.
- **Arbeiten Sie mit dem Gerät nicht, während Sie unter dem Einfluss von Drogen, Alkohol oder Medikamenten stehen.**
- **Trennen Sie die Werkzeuge von der Stromquelle.** Alle Werkzeuge sollten bei längerem Nichtgebrauch, vor einer Wartung, oder beim Wechsel von Zubehörteilen, Klingen, Bits, Schneidvorrichtungen usw. vom Stromnetz getrennt werden.
- **Pflegen Sie Werkzeuge.** Halten Sie Werkzeuge für eine bessere und sichere Leistung scharf und sauber. Befolgen Sie die Anweisungen zum Ölen und dem Austausch von Zubehörteilen.
- **Verwenden Sie empfohlenes Zubehör.** Lesen Sie die Bedienungsanleitung für Informationen über empfohlenes Zubehör. Die Benutzung von ungeeignetem Zubehör kann zu Verletzungen führen.
- **Die Wartung des Werkzeugs darf nur von qualifizierten Personen durchgeführt werden.** Service oder Wartung durch unqualifizierte Personen könnte zu einer Verletzungsgefahr führen.
- Betreiben Sie niemals den Holzspalter, bevor die Entlüftungsschraube etwas gelockert (durch eine oder zwei Drehungen) wurde.

⚠ WARNUNG

Verletzungen können durch lange Benutzung eines Werkzeugs entstehen oder verschlimmert werden. Machen Sie regelmäßig Pause, wenn Sie ein Werkzeug für lange Zeit benutzen.

⚠ WARNUNG

Benutzen Sie bei der Arbeit im Freien nur zugelassene Verlängerungskabel mit einem Querschnitt von mindestens 1,5 mm². Der Netzstecker muss Erdungskontakte haben und regensicher sein.

RESTRISIKEN:

Sogar wenn das Produkt wie vorgeschrieben benutzt wird, ist es unmöglich ein gewisses Restrisiko vollständig zu beseitigen. Die folgenden Gefahren können bei der Benutzung entstehen, und der Benutzer sollte besonders auf folgende Punkte achten:

- Lärm kann zu Gehörschäden führen. Tragen Sie einen Augenschutz und schränken Sie die Belastung ein.
- Werkstücke, die unvermittelt von dem Produkt fallen. Befolgen Sie die Einschränkungen von Größe und Form. Tragen Sie Sicherheitsschuhe.
- Einklemmen zwischen starren und beweglichen Teilen. Keep hands and all body parts away from moving parts. Eine Person darf das Produkt beladen und bedienen.
- Hautkontakt mit Schmierstoff/Hydrauliköl

VERWENDUNG

- Überprüfen Sie vor jeder Benutzung die Hydraulikrohre und -schläuche.
- Vor jedem Spaltvorgang, starten Sie das Produkt, indem Sie den Motorschalter drücken und den Bedienhebel bewegen, um die Druckplatte zu bewegen. Stellen Sie sicher, dass die Bewegung der Druckplatte beendet wird, indem Sie entweder den Motorschalter drücken oder den Bedienhebel bewegen. Benutzen Sie das Produkt nicht, wenn diese Sicherheitsmerkmal nicht ordnungsgemäß funktioniert.
- Das zu bearbeitende Holz sollte richtig vorbereitet sein, bevor Sie es in das Produkt laden.
- Das Holz sollte entlang der Länge gerade und ohne Knicke, Gabelungen oder Ausbuchtungen sein. Äste sollte abgeschnitten sein, um mit dem Stamm eben zu sein. Der Versuch Holz zu spalten das diese Punkte nicht erfüllt, kann verursachen, dass das Werkstück schief liegt oder von dem Produkt fällt.
- Beide Enden des Arbeitsstücks sollten gerade und im rechten Winkel zu der Länge gespalten werden. Wenn das nicht richtig vorbereitet ist, kann das Werkstück während des Spaltprozesses aus der Mittelachse verschoben werden.
- Entfernen Sie alle Fremdkörper, wie Nägel, Schrauben, usw., und achten Sie auf Holzknoten und Wirbel in der Holzmaserung. Diese machen das Holz schwerer zu spalten und können den Spaltvorgang von dem geplanten Weg ableiten und das Werkstück aus der richtigen Position drücken.
- Wenn das Holz nicht vollständig gespalten oder an dem Spaltkeil verklemmt ist, lösen Sie den Druck von dem Holz, indem Sie die Druckplatte zurück bewegen. Befolgen Sie die graphischen Anweisungen auf Seiten 84 und 85 dieser Bedienungsanleitung, für Hilfe um eingeklemmtes Holz zu entfernen.

WARTUNG UND PFLEGE

- Sie dürfen die in dieser Bedienungsanleitung beschriebenen Wartungsarbeiten durchführen. Geben Sie den Holzspalter für Reparaturen an einen autorisierten Kundendienst zurück.

⚠ WARNUNG

Hydrauliköl unter hohem Druck ist gefährlich. Schalten Sie das Produkt niemals an, wenn Öl austritt.

- Ziehen Sie den Netzstecker, bevor Sie Reinigen, Einstellungen vornehmen oder Wartungsarbeiten

durchführen.

- Überprüfen Sie das Produkt vor jeder Benutzung auf Ölaustritt und andere Schäden. Benutzen Sie den Holzspalter nicht, bis Ölaustritte oder Schäden professionell behoben sind.
- Halten Sie das Produkt sauber, besonders in dem Spaltbereich und um den Motor herum, um ausreichende Belüftung zu gewährleisten. Benutzen Sie zur Reinigung eine weiche Bürste.
- Überprüfen Sie vor jeder Benutzung de Ölstand und füllen Sie, wenn nötig Hydrauliköl auf. Befolgen Sie die im Abschnitt Erste Schritte beschriebene Vorgehensweise.
- Der Hersteller empfiehlt, dass das Hydrauliköl einmal im Jahr gewechselt wir, oder wenn das Öl schmutzig oder verunreinigt erscheint, wenn Sie den Ölstand überprüfen. Befolgen Sie die Anweisungen in der Grafik „Wartung“ in dieser Anleitung.
- Prüfen Sie regelmäßig, dass der Spaltkeil nicht beschädigt ist, um die Effizienz zu verbessern. Sie können die Kante des Spaltkeils wie in der Grafik „Wartung“ dieser Bedienungsanleitung gezeigt feilen. Wenn der Spaltkeil zu sehr beschädigt ist, geben Sie das Produkt einem autorisierten Kundendienst zurück, um den Spaltkeil wechseln zu lassen.

TRANSPORT UND LAGERUNG

- Schließen Sie die Entlüftungsschraube.
- Reinigen Sie Abfall von dem Produkt, besonders in dem Bereich der Motorbelüftung.
- Sichern Sie das Produkt vor dem Zugriff durch unbefugte Personen und Kinder und lagern Sie es dort wo es nicht umfallen und Verletzungen oder Schäden verursachen kann.
- Sichern Sie es beim Transport in einem Fahrzeug gegen umfallen oder rutschen, um Verletzungen und Schäden zu verhindern.

MACHEN SIE SICH MIT IHREM PRODUKT VERTRAUT

Siehe Seite 74.

1. Bewegliche Druckplatte
2. Spaltkeil
3. Holzstützen
4. Bedienhebel
5. Motorschalter
6. Hydraulische Presse
7. Entlüftungsschraube

UMWELTSCHUTZ

Recyceln Sie die Rohstoffe anstatt sie in die Haushaltsabfälle zu geben. Zum Schutz der Umwelt müssen das Gerät, die Zubehörteile und die Verpackungen getrennt entsorgt werden.

SYMBOL

Vermeiden Sie den Einsatz in nasser oder feuchter Umgebung.

Bitte lesen Sie die Anweisungen sorgfältig, bevor Sie das Gerät einschalten.

Tragen Sie einen Augenschutz

Sicherheitswarnung

Tragen Sie Schutzhandschuhe

Tragen Sie Sicherheitsschuhwerk

Nur eine Person darf den Holzspalter bedienen.

Halten Sie die Hände fern

Entlüftungsschraube

garantierter Schallleistungspegel

Es besteht die Gefahr von Stromschlag.

CE-Konformität

EurAsian Konformitätszeichen

Ukrainisches Prüfzeichen

Elektrische Geräte sollten nicht mit dem übrigen Müll entsorgt werden. Bitte entsorgen Sie diese an den entsprechenden Entsorgungsstellen. Wenden Sie sich an die örtliche Behörde oder Ihren Händler, um Auskunft über die Entsorgung zu erhalten.

Seguridad, desempeño y fiabilidad son las prioridades en el diseño de su hendedor de leña.

USO PREVISTO

El aparato está diseñado para partir la leña a lo largo de las vetas. Los troncos o piezas de trabajo similares deben medir de 20cm a 52cm de largo y de 10cm a 25cm de diámetro. El aparato solo debe cargarlo, operarlo y despejarlo una persona que no tenga discapacidad física en los miembros superiores. Las personas que utilicen el aparato deben haber leído y comprendido las instrucciones de funcionamiento y llevar la indumentaria de protección adecuada que se describe en dichas instrucciones. El mantenimiento del aparato debe realizarlo un operador cualificado siguiendo las instrucciones del manual de instrucciones de funcionamiento. La reparación de las piezas defectuosas o dañadas debe efectuarla un centro de servicio autorizado. El aparato solo debe utilizarse en zonas de trabajo secas, bien iluminadas y despejadas, y debe estar fijado al suelo de forma segura.

El aparato no ha sido diseñado para partir a lo largo de las vetas ni para procesar ningún otro material que no sea la madera. El aparato no debe ser utilizado por niños o personas que necesiten supervisión para llevar a cabo las acciones necesarias para operarlo.

⚠ ADVERTENCIA

Lea y comprenda todas las instrucciones. El incumplimiento de las instrucciones que se indican a continuación puede ocasionar diversos accidentes como incendios, descargas eléctricas y/o graves heridas corporales.

- **Mantenga el área de trabajo limpia.** Los lugares o bancos de trabajo atestados son fuente de accidentes. No deje ningún accesorio o trozo de madera en la herramienta cuando está en marcha.
- **Antes de comenzar a utilizar la herramienta, cerciórese de que la zona de trabajo esté suficientemente iluminada para ver lo que está haciendo, y que ningún elemento pueda plantear un problema de seguridad.**
- **Evite los entornos de riesgo.** No utilice su herramienta eléctrica en lugares húmedos, mojados o expuestos a la lluvia. Su lugar de trabajo debe estar bien iluminado.
- **Mantenga la zona de trabajo y los alrededores despejados de objetos o residuos para evitar perder el equilibrio.**
- **Peligro! Mantenga las piezas móviles libres de obstáculos.**
- **Cerciórese de que la hendidora de troncos esté en una superficie plana.** De ser necesario, utilice un calce para sujetar la máquina y evitar los movimientos accidentales.
- **Asegúrese de que la cortadora y cualquier accesorio se encuentran correctamente instalados y bien apretados.**
- **Utilice una alargadera apropiada. Compruebe que está en buen estado.** Utilice una alargadera con capacidad suficiente para el consumo eléctrico de la máquina. Una alargadera de diámetro insuficiente inducirá una baja de tensión que tendrá como resultado un recalentamiento del motor y una pérdida de potencia.
- **El suministro eléctrico debería efectuarse mediante un dispositivo de corriente residual (RDC) con una corriente activa no superior a 30 mA.**
- **Mantenga a las demás personas, y en especial a los niños y a los animales, a una distancia mínima de 15 m de la zona de corte.**
- **La tronzadora sólo debe ser utilizada por una persona.**
- **Antes de su uso, compruebe que no hay daños en el cable extensor ni en el cable de alimentación. Si hay signos de daños, debe ser reemplazado por un técnico de servicio autorizado.**
- **Antes de su uso, compruebe que no hay piezas dañadas. Los interruptores defectuosos o cualquier otra pieza dañada deben ser sustituidos o reparados adecuadamente por un establecimiento de servicio autorizado.**
- **Cerciórese de que ninguna pieza esté deteriorada.** Antes de seguir utilizando la herramienta, cerciórese de que una pieza o un accesorio deteriorado podrá seguir funcionando o desempeñando su función. Compruebe el alineamiento de las partes móviles, su correcto funcionamiento, que ninguna pieza esté rota, el montaje y todos los elementos que puedan afectar a su funcionamiento. Un protector de hoja o cualquier otra pieza deteriorada debe ser reparada o sustituida por un técnico cualificado para evitar el riesgo de herida corporal.
- **No se aleje nunca de la herramienta cuando está en marcha.** Apáguela. No deje la herramienta hasta que se detenga por completo.
- **No utilice nunca su herramienta en un entorno explosivo.** Las chispas procedentes del motor podrían encender los vapores inflamables.
- **Lleve ropa adecuada. No lleve ropa suelta, corbatas o joyas que puedan engancharse y arrastrarlo hacia las partes móviles.** Le recomendamos que utilice guantes de goma y calzado antideslizante cuando trabaje al aire libre. Si tiene el pelo largo, cúbraselo.
- **Siempre use gafas de seguridad con protectores laterales.** Las gafas graduadas normales sólo cuentan con cristales resistentes a los golpes:NO son gafas de seguridad.
- **No utilice su herramienta si está bajo los efectos del alcohol o de drogas, o si toma medicamentos.**
- **Desenchufe las herramientas.** Cuando no se utiliza, antes del mantenimiento o si se cambia algún accesorio (hojas, adaptadores, cuchillas, etc.), la máquina debe estar desenchufada o con la batería retirada.

- **Realice el mantenimiento de su herramienta con esmero.** Para obtener mejores resultados y una óptima seguridad, las herramientas siempre deben estar afiladas y limpias. Lubrique y cambie los accesorios siguiendo las instrucciones del manual.
- **Utilice los accesorios que se recomiendan.** Consulte este manual de instrucciones para conocer los accesorios recomendados. La utilización de accesorios inadaptados puede provocar heridas corporales graves.
- **Las reparaciones deben quedar en manos de un técnico cualificado.** Los trabajos de mantenimiento o reparación realizados por personal no cualificado pueden causar riesgo de lesiones.
- No ponga nunca la hendidora en marcha sin antes haber aflojado ligeramente el tornillo de purga una o dos vueltas completas.

⚠ ADVERTENCIA

El uso prolongado de la herramienta puede provocar o agravar lesiones. Al utilizar herramientas durante periodos prolongados, asegúrese de realizar pausas a intervalos regulares.

⚠ ADVERTENCIA

Para trabajos al aire libre utilice sólo cables alargadores con una sección transversal de 1.5 mm^2. Los conectores del enchufe deben tener contactos a tierra y deben ser resistentes a la lluvia.

RIESGOS RESIDUALES:

Incluso cuando se utiliza el producto según las instrucciones, sigue siendo imposible eliminar por completo ciertos factores de riesgo residuales. Pueden surgir los siguientes riesgos durante el uso y el operador debe prestar especial atención para evitar lo siguiente:

- La exposición al ruido puede causar pérdidas de audición. Use protección para los oídos y limite el tiempo de exposición.
- Piezas de trabajo que se caen del aparato forma inesperada. Respete los límites de tamaño y forma. Póngase un calzado protector.
- Atasco entre las partes fijas y las partes móviles. Keep hands and all body parts away from moving parts. El aparato solo debe ser cargado y operado por una única persona.
- Contacto de la piel con lubricante/aceite hidráulico.

UTILIZACIÓN

- Antes de cada uso, inspeccione los tubos y las mangueras hidráulicas.
- Antes de partir la leña, arranque el motor pulsando el botón de funcionamiento del motor y moviendo la palanca de dirección, haciendo que la placa de empuje se mueva. Asegúrese de que al soltar el botón de funcionamiento del motor o la palanca de dirección la placa de empuje se para. No utilice el aparato si esta medida de seguridad no funciona correctamente.
- La leña que vaya a procesarse debe estar preparada antes de cargarla en el aparato.
- La leña debe estar colocada a lo largo, sin torceduras, horquillas ni protuberancias. Hay que cortar las ramas a ras del tronco. Intentar partir leña que no cumple estos requisitos puede hacer que la pieza de trabajo se salga de la línea o se caiga del aparato de forma inesperada.
- Las dos puntas de la pieza de trabajo debe estar cortadas rectas y perpendiculares con respecto a la longitud. Si no se preparan bien los troncos estos pueden salirse de la línea durante el proceso de partido.
- Elimine todos los objetos extraños, tales como clavos, tornillos, etc., y tenga cuidado con los nudos y las vetas. Todo esto provoca que la madera esté más dura a la hora de partirla y que el proceso de partido se desvíe de su curso, lo cual hará que la pieza de trabajo se salga de su sitio.
- Si la madera no está completamente partida o se queda atascada en la cuña fija, baje la presión ejercida sobre la madera haciendo que la placa de empuje retroceda. Siga las instrucciones gráficas de las páginas 84 y 85 de este manual que explican como eliminar la madera apelmazada.

MANTENIMIENTO

- Usted puede efectuar las tareas de mantenimiento que se describen en este manual. En caso de que el aparato necesite una reparación, llévelo a un centro de servicio autorizado.

⚠ ADVERTENCIA

El aceite hidráulico a una presión elevada es peligroso. Nunca encienda el producto si hay una fuga de aceite.

- Desenchufe el cable de alimentación de la toma de corriente antes de limpiar, ajustar o realizar el mantenimiento del aparato.
- Asegúrese de que el aparato no tiene fugas de aceite ni otros daños antes de cada uso. No utilice el partidor de leña hasta que un profesional repare la fuga o el daño.
- Mantenga el aparato limpio, especialmente en la zona donde se parte la leña y alrededor del motor, a fin de asegurar una ventilación adecuada. Utilice un cepillo suave para limpiar el aparato.

- Compruebe el nivel de aceite y rellene con aceite hidráulico si fuera necesario antes de cada uso. Siga el procedimiento indicado en el apartado de Introducción.
- El fabricante recomienda cambiar el aceite hidráulico una vez al año o, si ve que el aceite está sucio o contaminado al comprobar su nivel. Siga el procedimiento indicado en el apartado gráfico de Mantenimiento de este manual.
- Para mejorar la eficiencia, compruebe regularmente que el partidor fijo no está dañado. Puede colocar el borde del partidor fijo como se indica en el apartado gráfico de Mantenimiento de este manual. Si el partidor fijo está demasiado dañado lleve el aparato a un centro de servicio autorizado para que lo sustituya.

TRANSPORTE Y ALMACENAMIENTO

- Cierre el tornillo de purga.
- Limpie la suciedad del producto, especialmente la zona de ventilación del motor.
- Asegúrese de que no acceden al aparato ni personas no autorizadas ni niños y guárdelo en un lugar donde no pueda caerse ni causar lesiones o daños.
- Para transportarlo en un vehículo, asegúrelo bien para que no se caiga ni se resbale, así evitará lesiones y daños.

CONOZCA SU PRODUCTO

Véase la página 74.

1. Mover la placa de empuje
2. Cuña fija
3. Soportes del tronco
4. Palanca de dirección
5. Botón de funcionamiento del motor
6. Cilindro hidráulico
7. Tornillo de purga

PROTECCIÓN DEL MEDIO AMBIENTE

Recicle las materias primas en lugar de tirarlas a la basura doméstica. Para proteger el medio ambiente, debe separar la herramienta, los accesorios y los embalajes.

SÍMBOLO

Evite el uso en condiciones de humedad.

Por favor lea las instrucciones detenidamente antes de arrancar la máquina.

Utilice protección ocular

Advertencia

Lleve siempre guantes

Utilice calzado de protección

La tronzadora sólo debe ser utilizada por una persona.

Mantenga las manos alejadas de la zona de trabajo

Tornillo de purga

Nivel de potencia acústica garantizado

Tenga cuidado ya que podría sufrir descargas eléctricas.

Conformidad con CE

Certificado EAC de conformidad

Marca de conformidad ucraniana

Los productos eléctricos de desperdicio no deben desecharse con desperdicios caseros. Por favor recíclelos donde existan dichas instalaciones. Compruebe con su autoridad local o minorista para reciclar.

E' stata data massima priorità a sicurezza, prestazioni e affidabilità nel design di questo tagliatronchi elettrico.

UTILIZZO RACCOMANDATO

Il prodotto è progettato per tagliare materiale legnoso lungo la direzione della fibra. I tronchi o i pezzi da tagliare devono essere di una lunghezza compresa tra i 20cm e i 52cm di lunghezza e i 10cm e i 25cm di diametro. Il prodotto deve essere caricato, messo in funzione e pulito da una persona sola che non presenti problemi fisici o disabilità agli arti superiori. Il prodotto deve essere utilizzato solo da persone che hanno letto e compreso le istruzioni di funzionamento e che indossano un adeguato abbigliamento protettivo come indicato nelle istruzioni di funzionamento. Il prodotto deve essere gestito da un operatore capace/qualificato che segua le istruzioni fornite nel manuale di funzionamento. Le riparazioni a parti difettose o danneggiate del prodotto dovranno essere svolte da un centro servizi autorizzato. Il prodotto deve essere utilizzato solo in aree asciutte, adeguatamente illuminate e sgombre, e dovrà essere assicurato saldamente al pavimento.

Il prodotto non è progettato per fare tagli che incrocino la direzione della fibra, né è indicato per tagliare materiali diversi dal legno. Non deve essere utilizzato da bambini o da persone che necessitino di supervisione per svolgere con sicurezza le azioni richieste per mettere in funzione il prodotto.

NORME DI SICUREZZA

⚠ AVVERTENZA

Si raccomanda di leggere ed assimilare tutte le istruzioni. La mancata osservanza delle istruzioni riportate di seguito potrebbe provocare incidenti quali incendi, scosse elettriche e/o gravi lesioni fisiche.

- **Tenere pulita l'area di lavoro.** Gli spazi o le superfici ingombre sono fonte di incidenti. Verificare che sull'apparecchio in funzione non rimangano accessori o pezzi di legno.
- **Accertarsi che l'area di lavoro sia sufficientemente illuminata da consentire di vedere bene ciò che si fa e che non vi sia nulla che possa compromettere la sicurezza, prima di iniziare ad utilizzare l'apparecchio.**
- **Evitare gli ambienti a rischio.** Non utilizzare l'apparecchio elettrico in ambienti umidi o bagnati e non esporlo alla pioggia. Mantenere ben illuminato l'ambiente di lavoro.
- **Assicurarsi che l'area di lavoro e i dintorni siano sgombri, in modo tale che eventuali oggetti o frammenti di materiali non facciano perdere l'equilibrio.**
- **Pericolo! Tenersi lontani dalle parti in movimento.**
- **Assicurarsi che lo spaccalegna si trovi su una superficie piana.** Se necessario, bloccare opportunamente lo spaccalegna per evitarne l'eventuale movimento imprevisto.
- **Assicurarsi che il tagliatronchi e i suoi accessori siano stati installati e collegati correttamente.**
- **Utilizzare una prolunga adeguata. Verificare sempre lo stato della prolunga.** Utilizzare una prolunga che presenti una capacità sufficiente per condurre la corrente necessaria. Una prolunga sottodimensionata comporterà infatti un abbassamento di tensione, che provocherà un surriscaldamento e una perdita di potenza.
- **La corrente elettrica dovrà essere fornita attraverso un dispositivo di corrente residua (RCD) con una corrente di scatto non superiore a 30 mA.**
- **Mantenere le persone estranee e, in particolar modo, i bambini e gli animali domestici ad una distanza di almeno 15 m dall'area di lavoro.**
- **Il tagliatronchi deve essere attivato da un solo operatore.**
- **Prima dell'uso, esaminare il cavo o la prolunga per evidenziare eventuali danni. In caso di danni rivolgersi a un tecnico qualificato.**
- **Prima dell'utilizzo, controllare che non vi siano eventuali parti danneggiate. Un interruttore difettoso o una qualsiasi parte danneggiata dovranno essere riparate o sostituite da un centro servizi autorizzato.**
- **Verificare che non vi siano componenti danneggiati.** Prima di continuare ad utilizzare l'apparecchio, verificare se un componente o un accessorio danneggiato è in grado di continuare a funzionare e a svolgere il suo compito. Controllare l'allineamento e il corretto funzionamento dei componenti mobili, verificare che non vi siano componenti rotti, controllare il montaggio ed altri eventuali fattori importanti per il corretto funzionamento dell'apparecchio. Onde evitare i rischi di lesioni fisiche, rivolgersi ad un tecnico qualificato per fare riparare o sostituire un paralama o altri eventuali componenti danneggiati.
- **Non allontanarsi mai dall'apparecchio quando è in funzione.** Spegnerlo. Non lasciare l'utensile fino a che le parti in movimento non si siano completamente arrestate.
- **Non utilizzare mai l'apparecchio in un ambiente esplosivo.** Le scintille prodotte dal motore potrebbero incendiare i vapori infiammabili.
- **Indossare un abbigliamento adatto. Non indossare indumenti ampi, cravatte o gioielli, che potrebbero impigliarsi e trascinare l'operatore verso i componenti in movimento.** Per effettuare lavori all'esterno, si consiglia di utilizzare guanti in gomma e scarpe antiscivolo. Raccogliere i capelli lunghi e coprirli onde evitare che rimangano impigliati.
- **Per aiutare a ridurre il rischio di lesioni da pezzi in caduta, l'operatore dovrà indossare calzature antinfortunistiche con punte rinforzate.**

- **Indossare sempre occhiali di sicurezza con visiere laterali.** I normali occhiali da vista sono dotati soltanto di lenti antiurto e non sono pertanto occhiali di sicurezza.
- **Non utilizzare l'apparecchio sotto l'effetto di alcol o di droghe o se si stanno assumendo medicinali.**
- **Scollegare gli apparecchi dall'alimentazione elettrica.** Scollegare l'apparecchio dall'alimentazione elettrica o rimuoverne la batteria quando non viene utilizzato, nonché prima della manutenzione o in caso di sostituzione di un accessorio (lama, punta, coltello, ecc.).
- **Effettuare un'accurata manutenzione dell'apparecchio.** Per ottenere risultati migliori nel massimo grado di sicurezza, verificare che gli apparecchi siano sempre puliti e affilati. Lubrificare e sostituire gli accessori in base alle istruzioni.
- **Utilizzare gli accessori raccomandati.** Per maggiori informazioni relative agli accessori raccomandati, consultare il presente manuale d'uso. L'impiego di accessori non adatti può comportare il rischio di gravi lesioni fisiche.
- **Gli interventi di riparazione dell'apparecchio devono essere effettuati da un tecnico qualificato.** Si potranno verificare rischi di lesioni nel caso in cui le operazioni di servizio o manutenzione verranno svolte da personale non qualificato.
- Non mettere mai in funzione lo spaccalegna prima di avere leggermente allentato la vite di sfiato di uno o due giri completi.

⚠ AVVERTENZA

L'utilizzo prolungato dell'utensile potrà causare o aggravare lesioni già esistenti. Quando si utilizza l'utensile per lunghi periodi di tempo, assicurarsi di fare sempre delle pause regolari.

⚠ AVVERTENZA

Per l'utilizzo esterno utilizzare solo prolunghe autorizzate con una sezione conduttrice minima di 1.5 mm^2. I connettori della spina devono avere contatti di terra ed essere a prova di pioggia.

RISCHI RESIDUI:

Anche quando il prodotto viene utilizzato come indicato, è impossibile eliminare completamente alcuni fattori di rischio residuo. Si potranno correre i seguenti rischi durante l'utilizzo e l'operatore dovrà fare particolare attenzione per evitare quanto segue:

- L'esposizione al rumore può causare lesioni all'udito. Indossare cuffie di protezione e limitare l'esposizione.
- I pezzi sui quali si sta lavorando potranno inaspettatamente cadere dal prodotto. Rispettare le limitazioni riguardanti dimensioni e forma. Indossare calzature antinfortunistiche.
- Intrappolamento tra parti fisse e in movimento. Keep hands and all body parts away from moving parts. Solo un operatore potrà caricare e mettere in funzione il prodotto.
- Contatto della pelle con lubrificante/olio idraulico.

UTILIZZO

- Prima di ogni utilizzo, controllare tutti i tubi e le pompe idrauliche.
- Prima di passare alle operazioni di taglio, avviare il prodotto premendo il tasto di avvio e spostandosi nella direzione della leva di controllo, facendo così attivare la piastra della pressione. Assicurarsi che rilasciando il tasto di avvio del motore o la leva di controllo della direzione, la piastra della pressione si arresti. Non utilizzare il prodotto se questa caratteristica di sicurezza non funziona correttamente.
- Il legno da tagliare deve essere preparato prima di essere inserito nel prodotto.
- Il legno dovrebbe essere liscio e dritto e non presentare bitorzoli, difetti, o sporgenze. I rami da tagliare dovrebbero essere allo stesso livello del tronco. Tentare di tagliare legname che non rispetti tali criteri potrà far perdere l'equilibrio al pezzo sul quale si sta lavorando o farlo inaspettatamente cadere dal prodotto.
- Entrambe le estremità del tronco sul quale si sta lavorando dovranno essere tagliate in verticale e perpendicolarmente alla lunghezza. La mancata osservanza di queste norme potrà far perdere l'equilibrio al pezzo sul quale si sta lavorando facendolo fuoriuscire dalla macchina durante le procedure di taglio.
- Rimuovere tutti i corpi estranei come chiodi, viti, ecc., e fare attenzione ai nodi e alle fibre irregolari nel legno. Nodi e fibre irregolari renderanno più difficile tagliare il legno e faranno deviare le procedure di taglio dal loro corso spingendo il pezzo sul quale si sta lavorando fuori dalla sua posizione.
- Se il legno non si spacca completamente o si incastra sul cuneo fisso, rilasciare la pressione sullo stesso ritraendo la piastra di regolazione pressione. Seguire le istruzioni illustrate alle pagine 84 e 85 del presente manuale per aiutare a rimuovere pezzi di legno incastrati.

MANUTENZIONE

- Sarà possibile svolgere le operazioni di manutenzione indicate nel presente manuale. Per eventuali riparazioni, portare il tagliatronchi presso un centro servizi autorizzato.

⚠ AVVERTENZA

L'olio idraulico ad alta pressione è pericoloso. Non avviare il prodotto se perde olio.

- Scollegare il cavo dell'alimentazione dalla presa prima di svolgere le operazioni di pulizia, regolazione o manutenzione.
- Prima di ogni utilizzo, controllare il prodotto per individuare perdite d'olio e altri danni. Non utilizzare il tagliatronchi fino a che non siano stati riparati gli eventuali danni all'utensile o le perdite di olio.
- Tenere il prodotto pulito, in modo particolare la zona di taglio e la parte attorno al motore per assicurarsi una adeguata ventilazione. Utilizzare una spazzola morbida per le operazioni di pulizia.
- Prima di ogni utilizzo, controllare il livello dell'olio e aggiungerne altro se necessario utilizzando olio idraulico. Seguire la procedura indicata nella sezione Avvio all'utilizzo.
- La ditta produttrice raccomanda che l'olio idraulico sia cambiato una volta l'anno, o quando l'olio appare sporco o contaminato mentre si controlla il livello dello stesso. Seguire la prodesura indicata nella sezione illustrata Manutenzione del presente manuale.
- Per aumentare l'efficienza, controllare regolarmente che il tagliatronchi non sia danneggiato. Affilare l'estremità del tagliatronchi fisso come indicato nella sezione illustrata Manutenzione del presente manuale. Se il tagliatronchi fisso è danneggiato, restituire il prodotto a un centro servizi autorizzato per farlo sostituire.

TRASPORTO E RIPONIMENTO

- Chiudere la vite di spurgo.
- Rimuovere scarti e detriti dall'utensile, soprattutto dalle griglie di ventilazione.
- Mettere l'utensile in un luogo sicuro al riparo da persone non autorizzate e bambini, e riporlo in modo che non possa cadere né causare lesioni e danni.
- Prima di trasportare in un veicolo, assicurare saldamente per evitare cadute e incidenti e prevenire lesioni e danni.

FAMILIARIZZARE CON IL PRODOTTO

Vedere pagina 74.

1. Piastra di regolazione pressione
2. Cuneo fisso
3. Supporto tronco
4. Leva di controllo direzione
5. Tasto di avvio motore
6. Pistone idraulico
7. Vite di sfiato

TUTELA DELL'AMBIENTE

Riciclare le materie prime anziché gettarle tra i rifiuti domestici. Per tutelare l'ambiente, l'apparecchio, gli accessori e gli imballaggi devono essere smaltiti separatamente.

SIMBOLO

Evitare di utilizzare in caso di pioggia o umidità.

Leggere attentamente le istruzioni prima di avviare l'utensile.

Indossare dispositivi di protezione occhi

Avvertenza

Indossare sempre appositi guanti

Indossare calzature di protezione

Il tagliatronchi deve essere attivato da un solo operatore.

Tenere le mani lontano dall'area di lavoro

Vite di sfiato

Livello di potenza acustica garantito

Fare attenzione ad eventuali scosse elettriche.

Conformità CE

Marchio di conformità EurAsian

Marchio di conformità ucraino

I prodotti elettrici non devono essere smaltiti con i rifiuti domestici. Vi sono strutture per smaltire tali prodotti. Informarsi presso il proprio Comune o rivenditore di sicurezza per smatire adeguatamente tali rifiuti.

Veiligheid, prestaties, betrouwbaarheid kregen topprioriteit in het ontwerp van uw elektrische houtkloofmachine.

VOORGESCHREVEN GEBRUIK

Het product is ontworpen voor het splijten van houten materiaal langs de korrel. Houtblokken of gelijkaardige werkstukken moeten tussen de 20cm en 52cm in lengte en 10cm en 25cm in diameter zijn. Het product moet worden geladen, gebruikt en vrijgemaakt door slechts een persoon zonder fysieke beperkingen aan de bovenste ledematen. Het product is bedoeld om uitsluitend te worden gebruikt door personen die de gebruiksaanwijzing hebben gelezen en begrepen en die aangepaste beschermkledij dragen, zoals beschreven in de gebruiksaanwijzing. Het product is bedoeld om te worden onderhouden door een gekwalificeerd gebruiker die de instructies in de meegeleverde gebruiksaanwijzing volgt. Herstellingen aan defecte of beschadigde onderdelen van het product moeten door een geautoriseerd onderhoudscentrum worden uitgevoerd. Het product is uitsluitend geschikt om te mogen worden gebruikt in droge, goed verlichte en nette werkruimtes en moet stevig in de vloer zijn verankerd.

Het product is niet ontworpen om dwars op de korrel te splijten of om ander materiaal, behalve hout, te bewerken. Het product mag niet worden gebruikt door kinderen of personen die onder toezicht moeten staan om de handelingen te kunnen uitvoeren die nodig zijn om dit product te bedienen.

VEILIGHEIDSVOORSCHRIFTEN

⚠ WAARSCHUWING

Lees en begrijp alle voorschriften. Het niet in acht nemen van de hierna vermelde voorschriften kan ongelukken, zoals brand, elektrische schokken en/of ernstig lichamelijk letsel veroorzaken..

- **Houd de werkplek schoon.** Let op dat u geen **Houd de werkplek schoon.** Let op dat u geen accessoires of stukken hout op het apparaat laat liggen, terwijl het in werking is. Werk niet in een gevaarlijke omgeving.
- **Zorg dat de werkplek voldoende verlicht is om goed te kunnen zien wat u doet, en controleer voordat u uw gereedschap gaat gebruiken of niets uw veiligheid in gevaar kan brengen.**
- **Gebruik uw elektrisch apparaat niet op vochtige of natte plaatsen en stel het niet bloot aan regen.** Zorg dat de plaats waar u werkt goed verlicht is. Houd kinderen en omstanders op afstand.
- **Zorg dat uw werkplek en de directe omgeving vrij blijven zodat u niet uw evenwicht kunt verliezen door obstakels of brokstukken.**
- **Gevaar! Blijf weg van de bewegende onderdelen.**
- **Zorg dat de houtsplijter op een vlakke ondergrond staat.** Plaats zonodig onderzetstukken om ongewenste bewegingen van de machine te voorkomen.
- **Zorg ervoor dat de houtkloofmachine en alle accessoires goed zijn geïnstalleerd en stevig zijn vastgemaakt.**
- **Controleer of uw verlengsnoer in goede staat verkeert. Gebruik een verlengsnoer met genoeg capaciteit om de benodigde stroom te geleiden.** Een te ‘dun’ verlengsnoer veroorzaakt verlaging van de spanning, wat tot oververhitting en vermogensverlies kan leiden. Draag geschikte kleding.
- **Elektrische stroom moet via een aardlekschakelaar (RCD) worden geleverd met een uitschakelstroom van niet meer dan 30 mA.**
- **Zorg dat omstanders, in het bijzonder kinderen en huisdieren, minstens 15 meter verwijderd blijven van de plek waar u werkt.**
- **Er mag slechts een persoon de houtkloofmachine bedienen.**
- **Voor u de machine gebruikt, dient u het stroom- of verlengsnoer te controleren op schade. Als er tekenen van schade zijn, moet deze door een gekwalificeerde onderhoudstechnicus worden vervangen.**
- **Voor u de machine gebruikt, dient u te controleren of er geen beschadigde onderdelen zijn. Een defecte schakelaar of een onderdeel dat beschadigd is moet correct worden of vervangen door een geautoriseerde onderhoudsfaciliteit.**
- **Controleer of er niets beschadigd is aan het apparaat.** Controleer, voordat u het apparaat opnieuw gebruikt, of een eventueel beschadigd onderdeel kan blijven werken of zijn functie kan blijven vervullen. Controleer de uitlijning van de bewegende onderdelen, controleer of er bewegende onderdelen vastzitten, of er geen onderdelen gebroken zijn, de montage en alle andere elementen die de goede werking van het gereedschap kunnen beïnvloeden. Een beschadigde beschermkap of ander beschadigd onderdeel moet door een bekwame vakman worden gerepareerd of vervangen om gevaar voor lichamelijk letsel te voorkomen.
- **Loop nooit weg bij het apparaat terwijl het in werking is.** Schakel het uit. Laat het werktuig niet achter tot het volledig tot stilstand is gekomen.
- **Gebruik het apparaat nooit in een explosieve omgeving.** Ontvlambare dampen kunnen worden ontstoken door de vonken die door de motor worden geproduceerd.
- **Draag geen wijde kleding, dassen of sieraden die klem kunnen raken en u naar de bewegende delen toe kunnen trekken. Draag bij het werken buitenshuis bij voorkeur rubber werkhandschoenen en schoenen met antislipzolen.** Als u lang haar hebt, bescherm dit dan door een hoofdbedekking te dragen. Draag altijd een veiligheidsbril met zijschotjes.

- **Om het risico op letsels door vallende werkstukken te vermijden, moet de gebruiker schoeisel dragen met versterkte schoenpunt.**
- **Draag altijd een veiligheidsbril met zijdelingse bescherming.** Zorg dat het werkstuk stevig op zijn plaats wordt gehouden.
- **Gebruik uw gereedschap nooit terwijl u onder invloed van alcohol of drugs bent, of als u medicijnen gebruikt.**
- **Trek de stekker van de apparaten uit het stopcontact.** Trek altijd de stekker uit het stopcontact of trek het accupak uit het apparaat wanneer u het niet meer gebruikt, als u het wilt onderhouden of als u accessoires (zaagbladen, boren, messen, enz.) wilt verwisselen.
- **Zorg goed voor uw gereedschap.** Houd uw gereedschap altijd scherp en schoon voor betere resultaten en optimale veiligheid. Smeer de accessoires en vervang ze volgens de voorschriften.
- **Gebruik de aanbevolen accessoires.** In deze gebruikershandleiding staat aangegeven welke accessoires worden aanbevolen. Het gebruik van ongeschikte accessoires kan gevaar voor ernstig lichamelijk letsel met zich meebrengen.
- **Reparaties aan dit apparaat mogen alleen door bekwame vakman worden uitgevoerd.** Onderhoud uitgevoerd door niet-gekwalificeerde personen kan leiden tot verwondingsgevaar.
- Zet de houtsplijter nooit aan als u niet eerst de ontluchtingsschroef een of twee slagen hebt losgedraaid.

⚠ WAARSCHUWING

Letsels kunnen optreden of verergeren door langdurig gebruik van een gereedschap. Zorg dat u regelmatig een pauze inlast wanneer u een gereedschap langdurig zal gaan gebruiken.

⚠ WAARSCHUWING

Verlengsnoeren die uitsluitend geschikt zijn voor buitenshuis gebruik met een minimale geleidingsdiameter van 1,5 mm^2. De connectoren moeten over een aardcontact beschikken en regenwaterbestendig zijn

RESTRISICO'S

Zelfs wanneer het product zoals voorgeschreven wordt gebruikt, is het nog steeds onmogelijk om bepaalde restrisico's volledig te elimineren. De volgende gevaren kunnen ontstaan tijdens het gebruik en de bediener moet bijzondere aandacht hebben om de volgende situaties te voorkomen:

- Blootstelling aan geluid kan gehoorletsels veroorzaken. Draag gehoorbescherming en beperk de blootstelling.
- Werkstukken die onverwacht van het product vallen. Volg de beperkingen inzake afmetingen en vorm. Draag beschermschoenen.
- Klem raken tussen vaste en bewegende onderdelen. Keep hands and all body parts away from moving parts. Slechts een persoon mag het product laden en bedienen.
- Huidcontact met smeermiddel/hydraulische olie.

BEDIENING

- Controleer alle hydraulische leidingen en buizen voor elk gebruik.
- Voor u begint hout te splijten, start u het product door op de aan-/uitknop van de motor te drukken en de richtingscontrolehendel te bewegen, waardoor de drukplaat beweegt. Zorg ervoor dat de beweging van de drukplaat stopt wanneer u de aan-/uitknop van de motor of de richtingscontrolehendel loslaat. Gebruik het product niet als deze veiligheidsvoorziening niet correct werkt.
- Het hout dat moet worden verwerkt moet degelijk zijn voorbereid voor u het in het product laadt.
- Het hout moet recht zijn langs de langszijde zonder knikken, vorken of breuken. Takken moeten worden afgeknipt om egaal te zijn met de stam. Wanneer u hout probeert te splijten dat niet aan deze voorwaarden voldoet, kan het werkstuk van de lijn afwijken of onverwacht uit het product vallen.
- Beide uiteinden van het werkstuk moeten recht worden afgezaagd en loodrecht op de lengte. Wanneer u dit niet goed voorbereidt, kan het werkstuk van de lijn afwijken tijdens het splijten.
- Verwijder alle vreemde voorwerpen, zoals nagels, schroeven, etc., en wees voorzichtig voor knopen of verdraaide vezels in het hout. Deze maken het hout harder om te splijten en kunnen ervoor zorgen dat het splijten van de gewenste lijn afwijkt en het werkstuk uit zijn correcte positie duwt.
- Als het hout niet volledig splijt of vast raakt aan de vastgemaakte rand, lost u de druk op het hout door de bewegende drukplaats terug te trekken. Volg de grafische instructies op pagina 84 en 85 van deze handleiding om het klemgeraakte hout te helpen verwijderen.

ONDERHOUD

- U mag de onderhoudswerken uitvoeren die in deze gebruiksaanwijzing zijn beschreven. Voor herstellingen brengt u de houtsplijtmachine naar een geautoriseerd onderhoudscentrum.

⚠ WAARSCHUWING

Hydraulische olie onder hoge druk is gevaarlijk. Schakel het product nooit in als het lekt.

- Trek het product uit het stopcontact voor u het reinigt, afstelt of onderhoudswerken uitvoert.
- Controleer het product op olielekken en andere schade voor elk gebruik. Gebruik de houtsplijtmachine niet tot een olielek of andere schade op een professionele manier werd hersteld.
- Houd het product schoon, in het bijzonder het splijtbereik en rond de motor om voor voldoende ventilatie te zorgen. Gebruik een zachte borstel voor het reinigen.
- Controleer het oliepeil voor elk gebruik en vul indien nodig hydraulische olie bij. Volg de procedure die in het deel “Het product starten” wordt beschreven.
- De fabrikant raadt aan de de hydraulische olie een keer per jaar wordt vervangen of als de olie vuil of bevuilt lijkt als u het oliepeil controleert. Volg de procedure die in de grafiek in het deel “Onderhoud” van deze gebruiksaanwijzing wordt beschreven.
- Om de efficiëntie te verhogen, controleert u regelmatig dat de vastgemaakt splijtmachine niet is beschadigd. U kunt de rand van de vastgemaakte splijtmachine afvijlen, zoals getoond in de grafiek in het deel “Onderhoud” van deze gebruiksaanwijzing. Als de vastgemaakte splijtmachine te zeer beschadigd is, brengt u het product naar een geautoriseerd onderhoudscentrum terug voor een vervangexemplaar van de vastgemaakte splijtmachine.

TRANSPORT EN OPSLAG

- Sluit de aftapschroef.
- Reinig afval van het product, in het bijzonder het gebied rond de motorventilatie.
- Bescherm het product tegen toegang door onbevoegden en kinderen en bewaar het op een plaats waar het niet kan vallen en letsels of schade kan veroorzaken.
- Voor transport in een voertuig, bevestigt u het product zodat het niet kan vallen of wegglijden om schade en letsels te voorkomen.

KEN UW PRODUCT

Zie pagina 74.

1. Bewegende drukplaat
2. Vaste wig
3. Bloksteunen
4. Richtingscontrolehendel
5. Aan-/uitknop motor
6. Hydraulische ram
7. Ontluchtingsschroef

MILIEUBESCHERMING

Zorg dat grondstoffen gerecycleerd worden. Zet daarom een afgedankte elektrische machine niet bij het huishoudafval. Om het milieu te beschermen moeten de machine, de accessoires en de verpakking gesorteerd bij een erkend recyclingcentrum worden aangeleverd.

SYMBOOL

Vermijd gebruik van de machine in natte of vochtige omstandigheden.

Gelieve de instructies zorgvuldig te lezen voordat u de machine in gebruik neemt.

Draag gezichtsbescherming

Waarschuwing

Draag altijd handschoenen

Draag veiligheidsschoenen

Er mag slechts een persoon de houtkloofmachine bedienen.

Houd uw handen uit de buurt van de werkzone

Ontluchtingsschroef

Gegarandeerd geluidsniveau

Wees voorzichtig:elektrische schok!

EU-conformiteit

EurAsian-symbool van overeenstemming

TR 066

Oekraïens conformiteitssymbool

Elektrisch afval mag niet samen met ander huishoudafval worden weggegooid. Gelieve te recycleren indien de mogelijkheid bestaat. Neem contact op met uw lokaal bestuur of handelaar om advies te krijgen over recyclage.

Segurança, desempenho e fiabilidade receberam prioridade de topo na conceção do seu rachador de lenha elétrico.

USO PREVISTO

O produto foi concebido para partir a lenha ao longo dos veios. os troncos ou peças de trabalho similares devem medir entre 20 cm a 52 cm de comprimento e 10 cm a 25 cm de diâmetro. O produto só deve ser carregado, operado e despejado por uma pessoa que não tenha deficiência física nos membros superiores. As pessoas que utilizarem o produto devem ter lido e compreendido as instruções de funcionamento e levar a indumentária de proteção adequada descrita em ditas instruções. A manutenção do produto deve ser efetuada por um operador qualificado seguindo as instruções do manual de instruções de funcionamento. A reparação das peças defeituosas ou danificadas deve ser efetuada por um centro de serviço autorizado. O produto apenas deve ser utilizado em zonas de trabalho secas, quer iluminadas e despejadas, e deve estar fixo no solo de forma segura.

O produto não foi concebido para partir ao longo dos veios nem para processar qualquer outro material que não seja a madeira. O produto não deve ser utilizado por crianças ou pessoas que necessitem supervisão para levar a cabo as ações necessárias para o seu funcionamento.

INSTRUÇÕES DE SEGURANÇA

⚠ ADVERTÊNCIA

Leia e compreenda todas as instruções. O não cumprimento das instruções seguintes pode ocasionar acidentes como, por exemplo incêndios, choques eléctricos e/ou ferimentos graves.

- **Mantenha a área de trabalho limpa.** Os espaços ou bancadas atulhados são propícios aos acidentes. Não deixe nenhuma ferramenta nem pedaços de madeira no rachador quando ele está em funcionamento.
- **Certifique-se que a zona de trabalho está suficientemente iluminada para que possa ver bem o que faz e que nenhum elemento possa pôr um problema de segurança antes de começar a utilizar a sua ferramenta.**
- **Evite os lugares perigosos.** Não utilize a ferramenta eléctrica em locais húmidos, molhados ou expostos à chuva. Mantenha a sua área de trabalho bem iluminada.
- **Conserve a zona de trabalho e à sua volta completamente livre de objectos ou pedaços que poderiam desequilibrá-lo.**
- **Perigo! Mantenha as peças móveis fora de obstáculos.**
- **Certifique-se que o rachador de troncos se encontra numa superfície plana.** Tenha o cuidado de calçar o rachador se necessário para evitar qualquer movimento intempestivo da máquina.
- **Certifique-se de que o rachador de lenha e qualquer acessório estão correctamente instalados e apertados em segurança.**
- **Utilize uma extensão adequada. Certifique-se que a sua extensão está em bom estado.** Utilize uma extensão com capacidade suficiente para conduzir a corrente necessária. Uma extensão de baixo calibre provoca uma queda de tensão, que causa um sobreaquecimento e uma perda de potência.
- **O fornecimento eléctrico deveria efectuar-se através de um dispositivo de corrente residual (RDC) com uma corrente activa não superior a 30 mA.**
- **Mantenha os visitantes e especialmente as crianças e os animais, a uma distância de pelo menos 15 m da zona de corte.**
- **Apenas uma pessoa é autorizada a fazer funcionar o rachador de lenha.**
- **Antes do seu uso, comprove que não há danos no cabo de extensão nem no cabo de alimentação. Se houver sinais de danos, deve ser substituído por um técnico de serviço autorizado.**
- **Antes do seu uso, comprove que não há peças danificadas. Os interruptores defeituosos ou qualquer outra peça danificada devem ser substituídos ou reparados adequadamente por um estabelecimento de serviço autorizado.**
- **Verifique se nenhuma peça está danificada.** Antes de continuar a utilizar a sua ferramenta, verifique se uma peça ou um acessório danificado poderá continuar a funcionar ou a desempenhar a sua função. Verifique o alinhamento das peças móveis, a união das peças móveis, quebra de peças, montagem e quaisquer outras condições que possam afectar o seu funcionamento. Um protector de lâmina ou qualquer outra peça danificado deve ser reparado ou substituído por um técnico qualificado para evitar qualquer risco de ferimento.
- **Nunca deixe a ferramentaa trabalhar sem vigilncia.** Desligue-a. Não deixe a ferramenta até que pare completamente.
- **Nunca utilize a sua ferramenta num ambiente explosivo.** As centelhas provenientes do motor poderiam inflamar os vapores inflamáveis.
- **Use roupas adequadas. Não use roupas folgadas, gravatas ou jóias que poderiam ficar presas na máquina e arrastá-lo para os elementos móveis.** Recomendamos que use luvas de borracha e calçado anti-derrapante quando trabalhar no exterior. Se tiver cabelos compridos, deve protegê-los cobrindo-os.
- **Para ajudar a reduzir o risco de lesões devido à queda de peças de trabalho, o operador deve estar calçado com proteção dura para os dedos.**

- **Use sempre óculos de segurança com protectores laterais.** Os óculos correctores não têm lentes anti-choque:Não são óculos de segurança.
- **Não utilize a ferramenta se estiver sob a influência de bebidas alcoólicas ou de drogas ou se tomar medicamentos.**
- **Desligue as ferramentas da corrente.** Quando não forem utilizadas, antes da manutenção ou em caso de mudança de acessório (discos, brocas, etc.), as ferramentas devem ser desligadas da corrente.
- **Tenha cuidado com a manutenção da sua ferramenta.** Para obter melhores resultados e uma óptima segurança, tenha o cuidado de conservar as ferramentas sempre limpas e afiadas. Lubrifique e mude os acessórios segundo as instruções.
- **Utilize os acessórios recomendados.** Consulte este manual de utilização para conhecer os acessórios recomendados. A utilização de acessórios inadaptados pode provocar riscos de ferimentos.
- **As reparações desta ferramenta devem ser feitas por um técnico qualificado.** A assistência ou manutenção executada por pessoal não qualificado pode ocasionar riscos ou ferimentos.
- Nunca ponha o rachador a trabalhar antes de ter desapertado ligeiramente o parafuso de purga de uma ou duas voltas completas

⚠ ADVERTÊNCIA

As lesões podem ser causadas ou agravadas pelo uso prolongado de uma ferramenta. Ao utilizar qualquer ferramenta por períodos prolongados, certifique-se de que faz pausas regulares.

⚠ ADVERTÊNCIA

Para trabalho ao ar livre use apenas os cabos de extensão adequadamente aprovados com um secção cruzada de condutor mínima de 1.5 mm^2. Os conectores da fica têm que ter contactos terra e serem à prova da água da chuva.

RISCOS RESIDUAIS:

Mesmo quando se utiliza o produto segundo as instruções, continua a ser impossível eliminar por completo certos fatores de risco residuais. Podem surgir os seguintes riscos durante o uso e o operador deve prestar especial atenção para evitar o seguinte:

- A exposição ao ruído pode provocar perda de audição. Use proteção para os ouvidos e limite o tempo de exposição.
- Peças de trabalho que caem do produto forma inesperada. Respeite os limites de tamanho e forma. Coloque um calçado protetor.
- Obstrução entre as partes fixas e as partes móveis. Keep hands and all body parts away from moving parts. O produto apenas deve ser carregado e operado por uma única pessoa.
- Contacto da pele com lubrificante/óleo hidráulico.

UTILIZAÇÃO

- Antes de cada uso, inspecione os tubos e as mangueiras hidráulicas.
- Antes de partir a lenha, arranque o motor pressionando o botão de funcionamento do motor e movendo a alavanca de direção, fazendo com que a placa de pressão se mova. Assegure-se de que ao soltar o botão de funcionamento do motor ou a alavanca de direção a placa de pressão para. Não utilize o produto se esta medida de segurança não funcionar corretamente.
- A lenha que vai ser processada deve estar preparada antes de ser carregada no produto.
- A lenha deve estar colocada ao longo do seu comprimento, sem torceduras, forquilhas nem protuberâncias. É preciso cortar os ramos atrás do tronco. Tentar partir lenha que não cumpre estes requisitos pode fazer com que a peça de trabalho saia da linha ou caia do produto de forma inesperada.
- As duas pontas da peça de trabalho devem estar cortadas direitas e perpendiculares face ao comprimento. Se não forem bem preparados, os troncos podem sair da linha durante o processo de partir.
- Elimine todos os objetos estranhos, tais como pregos, parafusos, etc., e tenha cuidado com os nós e os veios. Tudo isto provoca que a madeira esteja mais dura quando for partida e que o processo de partir se desvie do seu curso, o que fará com que a peça de trabalho saia do seu sítio.
- Se a madeira não estiver completamente partida ou ficar obstruída na cunha fixa, baixe a pressão exercida sobre a madeira fazendo com que a placa de pressão retroceda. Siga as instruções gráficas das páginas 84 e 85 deste manual que explicam como eliminar a madeira encravada.

MANUTENÇÃO

- Pode efetuar as tarefas de manutenção que se descrevem neste manual. Caso o produto necessite uma reparação, leve-o a um centro de serviço autorizado.

⚠ ADVERTÊNCIA

O óleo hidráulico a uma pressão elevada é perigoso. Nunca ligue o produto se houver uma fuga de óleo.

- Desligue o cabo de alimentação da tomada de corrente

antes de limpar, ajustar ou realizar a manutenção do produto.

- Assegure-se de que o produto não tem fugas de óleo nem outros danos antes de cada uso. Não utilize o partidor de lenha até que um profissional repare a fuga ou o dano.
- Mantenha o produto limpo, especialmente na zona onde se parte a lenha e à volta do motor, de modo a assegurar uma ventilação adequada. Utilize um pente suave para limpar o produto.
- Verifique o nível de óleo e encha com óleo hidráulico se for necessário antes de cada uso. Siga o procedimento indicado na secção “Introdução”.
- O fabricante recomenda substituir o óleo hidráulico uma vez por ano ou, se vir que o óleo está sujo ou contaminado ao verificar o nível. Siga o procedimento indicado na secção “Gráfico de Manutenção” deste manual.
- Para melhorar a eficiência, verifique regularmente que o partidor fixo não está danificado. Pode colocar a borda do partidor fixo como se indica na secção “Gráfico de Manutenção deste manual. Se o partidor fixo estiver demasiado danificada leve o produto a um centro de serviço autorizado para ser substituído.

TRANSPORTE E ARMAZENAMENTO

- Feche o parafuso de purga.
- Limpe a sujidade do produto, especialmente a zona de ventilação do motor.
- Assegure-se de que não acedem ao produto pessoas não autorizadas nem crianças e guarde-o num local onde não possa cair nem causar lesões ou danos.
- Para transportá-lo num veículo, segure-o bem para não cair nem deslizar, assim evitará lesões e danos.

CONHEÇA O SER APARELHO

Ver a página 74.

1. Mover a placa de pressão
2. Cunha fixa
3. Suportes do tronco
4. Alavanca de direção
5. Botão de funcionamento do motor
6. Cilindro hidráulico
7. Parafuso de purga

PROTECÇÃO DO AMBIENTE

Recicle os materiais em vez de pô-los directamente no lixo doméstico. Para proteger o ambiente, a ferramenta, os acessórios e as embalagens devem ser seleccionados.

SÍMBOLOS

Evite o uso em condições de humidade.

Agradecemos que leia atentamente as instruções antes de iniciar a máquina.

Usar protecção para os olhos

Aviso

Use sempre luvas

Use óculos de protecção

Apenas uma pessoa é autorizada a fazer funcionar o rachador de lenha.

Conserve as mãos afastadas da zona de trabalho

Parafuso de purga

Nível de potência sonora garantido

Tenha cuidado com os choques eléctricos.

Conformidade CE

Marca de conformidade EurAsian

Marca de conformidade ucraniana

Os aparelhos eléctricos antigos não devem ser eliminados juntamente com o lixo doméstico. Recicle onde existem instalações para o efeito. Verifique com as suas Autoridades Locais ou revendedor para obter informações sobre reciclagem.

Sikkerhed, ydelse og driftssikkerhed har fået toppriorit i designet af din elektriske trækløver.

TILTÆNKT ANVENDELSESFORMÅL

Produktet er designet til at kløve træmateriale langs årene. Træstammer eller lignende emner skal være 20 til 52cm i længden og 10 til 25cm i diameter. Produktet skal læsses, betjenes og rengøres af én enkelt person, der ikke har fysiske begrænsninger i armene. Produktet er kun beregnet til at blive brugt af personer, som har læst og forstået brugsanvisningen, og som iført passende beskyttelsestøj som beskrevet i brugsanvisningen. Produktet skal vedligeholdes af en faglært/kvalificeret operatør som foreskrevet i brugsanvisningen. Reparationer af defekte eller beskadigede dele af produktet skal udføres på et autoriseret servicecenter. Produktet må kun benyttes i tørre, godt belyste og ryddede arbejdsområder, og det skal være sikkert fastgjort til gulvet.

Produktet er ikke beregnet til at kløve træ på tværs af årene eller til forarbejdning af andre materialer end træ. Produktet må ikke anvendes af børn eller personer, der har brug for opsyn for sikkert at kunne udføre de handlinger, der kræves for at betjene dette produkt.

SIKKERHEDSREGLER

⚠ ADVARSEL

Læs og forstå alle anvisningerne. Hvis nedenstående forskrifter ikke overholdes, kan der ske uheld og ulykker som brand, elektrisk stød og/eller alvorlige personskader.

- **Hold arbejdsområdet rent og ryddeligt.** Rodede områder og borde inviterer til uheld. Læg ikke værktøj eller træstykker på værktøjet, mens den kører.
- **Inden arbejdet med værktøjet påbegyndes, kontrolleres det, at arbejdsområdet er godt oplyst, så emnet er synligt, og at der ikke findes forhindringer, der kan forstyrre sikker betjening.**
- **Brug ikke udstyret i farlige omgivelser.** Elværktøjer må ikke bruges i fugtige eller våde omgivelser eller udsættes for regn. Arbejdsområdet skal være godt oplyst.
- **Hold operatørzonen og det tilstødende område ryddeligt for sikkert fodfæste.**
- **Fare! Hold afstand til bevægelige dele.**
- **Kontrollér, at træflækkeren står på en plan overflade.** Blokér træflækkeren efter behov for at forhindre utilsigtet bevægelse.
- **Kontrollér, at trækløveren og evt. tilbehør er korrekt installeret og ordentligt fastgjort.**
- **Brug den rigtige forlængerledning. Kontrollér, at forlængerledningen er i god stand.** Brug kun en ledning, som er kraftig nok til at forsyne produktet med den nødvendige strøm. En underdimensioneret ledning vil bevirke et fald i ledningsspændingen med deraf følgende overophedning.
- **Strømmen skal tilføres via et fejlstrømsmodul (RCD) med en udløsestrøm på max 30 mA.**
- **Sørg for, at alle tilskuere (især børn og dyr) er mindst 15 m fra arbejdsområdet.**
- **Trækløveren må kun betjenes af én person ad gangen.**
- **Inden ibrugtagning skal man undersøge strømforsyningskablet for skader. Hvis det opviser tegn på skade, skal det udskiftes af en autoriseret servicetekniker.**
- **Inden ibrugtagning skal man kontrollere, at der ikke findes beskadigede dele. En defekt kontakt eller en del, som er blevet beskadiget, skal repareres ordentligt eller udskiftes på et autoriseret serviceværksted.**
- **Kontrollér beskadigede dele.** Inden man fortsætter med at bruge produktet, skal en beskadiget skærm eller anden del undersøges omhyggeligt med henblik på, om den vil kunne fungere korrekt og opfylde det tiltænkte formål. Kontrollér, at de bevægelige dele er indjusteret korrekt, at de ikke binder; for brud på dele, montering samt enhver anden tilstand, der kan påvirke delenes funktion. En skærm eller enhver anden beskadiget del skal repareres ordentligt eller udskiftes på et autoriseret servicecenter for at undgå risiko for personskader.
- **Lad aldrig værktøjet køre uden opsyn.** Sluk for strømmen. Efterlad ikke værktøjet, før det er stoppet fuldstændigt.
- **Må aldrig bruges i eksplosiv atmosfære.** Normale motorgnister kan antænde dampe.
- **Vær ordentligt klædt på. Undlad at bære løstsiddende tøj, halskæder eller smykker, som kan hænge fast i og trække dig ind i bevægelige dele.** Gummihandsker og skridsikkert fodtøj anbefales til arbejde udendørs. Brug også beskyttende hårnet eller lign. til sikring af langt hår.
- **For at reducere risikoen for personskader pga. nedfaldende emner, bør operatøren bære fodtøj med hærdet tåbeskyttelse.**
- **Vær altid sikkerhedsbriller med sidebeskyttelse.** Glas i almindelige briller er kun stødresistente; de er IKKE sikkerhedsbriller.
- **Man må ikke betjene værktøjet, hvis man er påvirket af narkotika, alkohol eller medikamenter.**
- **Afbryd strømmen til værktøjerne.** Strømmen skal være afbrudt til elværktøjet, når dette ikke anvendes, inden servicering, eller når der skiftes udstyr, klinger, bits, fræsere, osv.
- **Værktøjer skal vedligeholdes med omhu.** Værktøjerne skal holdes skarpe og rene for bedre og sikrere ydelse. Følg vejledningen for smøring og

udskiftning af tilbehørsdele.

- **Brug anbefalet tilbehør.** Se betjeningsvejledningen for anbefalede tilbehørsdele. Brug af ukorrekte tilbehørsdele kan medføre personskader.
- **Værktøjsservice må kun forestås af kvalificerede reparationsfolk.** Service eller vedligeholdelse udført af uautoriseret personale kan medføre fare for personskader.
- Brug aldrig træflækkeren, før udluftningsskruen er løsnet en smule (1 eller 2 hele omgange).

⚠ ADVARSEL

Længere tids brug af et værktøj kan forårsage - eller forværre - personskader. Når man bruger et værktøj i længere perioder ad gangen, skal man huske at holde hyppige pauser.

⚠ ADVARSEL

Til brug udendørs må der kun anvendes behørigt godkendte forlængerkabler med et min. ledningstværsnit på 1,5 mm^2. Stikforbindelserne skal have jordingskontakter og være regnvandstætte.

UUNDGÅELIGE RISICI

Selv om produktet anvendes som foreskrevet, er det stadig umuligt at eliminere visse uundgåelige risikofaktorer fuldstændigt. Følgende risici kan opstå under brug, og operatøren bør være særligt opmærksom for at undgå følgende:

- Eksponering for støj kan medføre høreskader. Benyt høreværn, og begræns eksponering.
- Emner kan uventet falde ned fra produktet. Overhold grænserne for størrelse og form. Benyt beskyttelsesfodtøj.
- Fastklemning mellem faste og bevægelige dele. Keep hands and all body parts away from moving parts. Kun én person må læsse og betjening produktet.
- Hudkontakt med smøremiddel/hydraulikolie.

VEKSELSTRØM

- Inden hver brug skal man efterse alle hydraulikrør og -slanger.
- Inden man udfører kløvearbejde, skal man starte produktet ved at trykke på motorkøre-knappen og bevæge retningsstyrehåndtaget, så trykpladen bevæger sig. Kontrollér, at trykpladen stopper ved enten at slippe motorkøre-knappen eller retningsstyrehåndtaget. Undlad at benytte produktet, hvis denne sikkerhedsfunktion ikke fungerer korrekt.
- Det træ, der skal forarbejdes, bør være behørigt forberedt, inden det læsses i produktet.
- Træet skal være lige i hele sin længde uden buk, forgreninger eller udragninger. Grene skal skæres af, så de flugter med stammen. Forsøg på at kløve træ, som ikke opfylder disse kriterier, kan bevirke, at emnet kører skævt eller uventet falder ned fra produktet.
- Begge emnets ender skal skæres lige og vinkelret på længden. Manglende forberedelse af emnet kan medføre, at det kører skævt under kløveprocessen,
- Fjern alle fremmedlegemer såsom søm, skruer, osv., og vær opmærksom på knaster og ujævne årer i træet. Disse faktorer gør det vanskeligere at kløve træet og kan bevirke, at kløveprocessen afviger fra sin kurs og skubber emnet ud af sin korrekte position.
- Hvis træet ikke kløves fuldstændigt eller sætter sig fast på den faste kile, skal man aflaste trykket mod træet ved at trække den bevægelige trykplade tilbage. Følg den grafiske vejledning på side 84 og 85 i denne brugsanvisning, når du skal fjerne træ, der har sat sig fast.

VEDLIGEHOLDELSE

- Man kan udføre de vedligeholdelsesarbejder, der er beskrevet i denne brugsanvisning. For reparationer skal trækløveren indsendes til et autoriseret servicecenter.

⚠ ADVARSEL

Hydraulikolie under højt tryk er farlig. Der må aldrig tændes for produktet, hvis der lækker olie.

- Tag strømkablet ud af stikkontakten inden påbegyndelse af rengørings-, justerings- eller vedligeholdelsesarbejde.
- Inden hver brug skal produktet kontrolleres for olielækage og andre skader. Undlad at anvende trækløveren, før olielækager eller skader er blevet udbedret fagligt korrekt.
- Hold produktet rent, især i kløvningsområdet og omkring motoren for at sikre tilstrækkelig ventilation. Brug en blød klud til rengøring.
- Inden hver brug skal man kontrollere olieniveauet og evt. påfylde mere hydraulikolie. Følg proceduren i afsnittet ”Kom i gang”.
- Producenten anbefaler, at hydraulikolien skiftes en gang om året eller i forbindelse med kontrol af olieniveauet, hvis olien forekommer snavset, eller er forurenet. Følg proceduren i afsnittet ”Vedligeholdelse” i denne brugsanvisning.
- For at forbedre effektiviteten skal man regelmæssigt kontrollere, at den faste kløver ikke er beskadiget. Man kan file kanten af den faste kløver som vist i det grafiske vedligeholdelsesafsnit i denne brugsanvisning. Hvis den faste kløver er for stærkt beskadiget, skal produktet indsendes til et autoriseret servicecenter for en udskiftning af den faste kløver.

TRANSPORT OG OPBEVARING

- Luk udluftningsskruen.
- Fjern affaldspartikler fra produktet, især motorens ventilationsområde.
- Produktet skal sikres, så uvedkommende personer og børn ikke har adgang til det, og opbevares på et sted, hvor det ikke kan vælte og forårsage skader.
- Hvis produktet transporteres i et køretøj, skal det sikres mod at vælte eller glide rundt for at forebygge (person) skader.

KEND PRODUKTET

Se side 74.

1. Bevægelse af trykplade
2. Fast kile
3. Træstøtter
4. Retningsstyrehåndtag
5. Motorkøre-knap
6. Hydraulikcylinder
7. Udluftningsskrue

MILJØBESKYTTELSE

Råmaterialerne skal genvindes og ikke bortkastes med almindeligt affald. Af hensyn til miljøet skal redskab, tilbehør og emballage sorteres.

SYMBOLER

Undgå brug af produktet i våde eller fugtige omgivelser.

Læs venligst vejledningen grundigt igennem før maskinen tages i brug.

Benyt øjenværn

Sikkerheds Varsel

Bær handsker

Bær sikkerhedsfodtøj

Trækløveren må kun betjenes af én person ad gangen.

Hold hænderne på afstand

Udluftningsskrue

Garanteret støjniveau

Fare for elektrisk stød.

CE Overensstemmelse

EurAsian overensstemmelsesmærke

Ukrainsk overensstemmelsesmærke

Elektriske affaldsprodukter bør ikke afskaffes sammen med husholdningsaffald. Genbrug venligst hvor faciliteterne tillader dette. Tjek med din lokale kommune eller forhandler for genbrugsråd.

Säkerhet, prestanda och pålitlighet har varit högsta prioritet vid design av din elektriska vedhuggare.

ANVÄNDNINGSOMRÅDE

Produkten är avsedd för att klyva trä i fibrernas riktning. Stockar och liknande arbetsstycken ska vara 20 till 52cm långa och 10 till 25cm i diameter. Produkten ska laddas, användas och rensas av en person som inte har några begränsningar i sina övre lemmar. Produkten är avsedd att enbart användas av personer som har läst och är införstådda med bruksanvisningen och använder lämpliga skyddskläder enligt bruksanvisningen. Produkten är avsedd att underhållas av kunnig/utbildad operatör enligt instruktionerna i bruksanvisningen. Reparationer av felaktiga eller skadade delar får enbart utföras av auktoriserat servicecenter. Produkten är enbart avsedd för användning på torra, väl ventilerade och städade arbetsplatser och ska vara väl förankrad i golvet.

Produkten är inte gjord för att kapa trä tvärs fibrerna eller för att bearbeta något annat material än trä. Den får inte användas av barn eller personer som behöver övervakning för att säkert utföra de åtgärder som krävs för att använda produkten.

SÄKERHETSFÖRESKRIFTER

⚠ VARNING

Läs, och förstå, alla anvisningar. Underlåtenhet att respektera dessa föreskrifter kan leda till olyckor som brand, elektriska stötar och/eller allvarliga kroppsskador.

- **Håll arbetsområdet rent.** Belamrade områden och bänkar ökar risken för olyckor. Låt inte verktyg eller träbitar ligga på verktyget när det används.
- **Innan du använder verktyget måste du se till att arbetsplatsen har en tillräcklig belysning och att det inte finns några hinder i vägen för att kunna utföra ett säkert arbete.**
- **Använd inte i farliga områden.** Använd inte elverktyg i fuktiga eller blöta områden och utsätt de inte för regn. Håll arbetsområdet väl upplyst.
- **Håll arbetsområdet och närliggande zoner fria från föremål för ett säkert arbete.**
- **Fara! Håll dig borta från delar som rör sig.**
- **Se till att vedklyven står på en plan yta.** Se till att klyven står stilla och spärra den vid behov för att undvika oavsiktliga rörelser.
- **Kontrollera att klyven och eventuella tillbehör är korrekt monterade och ordentligt fastsatta.**
- **Använd lämpliga förlängningssladdar. Försäkra dig om att förlängningssladden är i gott skick.** Använd bara strömsladdar som är tillräckligt kraftiga för att överföra den ström som din produkt kräver. En underdimensionerad strömsladd orsakar spänningsfall vilket resulterar i effektbortfall och överhettning.
- **El bör komma ifrån en apparat med residual krets (RCD) med en utlösande strömstyrka ej överstigande 30 mA.**
- **Håll alla personer i närheten (speciellt barn och djur) minst 15 m bort från arbetsområdet.**
- **Endast en person får använda klyven.**
- **Kontrollera el-kabeln och förlängningskabeln avseende skador före användning.. Om den visar tecken på skada, måste den bytas ut av en kvalificerad servicetekniker.**
- **Kontrollera att det inte finns några skadade delar före användning. En defekt omkopplare eller någon del som är skadad skall repareras ordentligt eller bytas ut hos en auktoriserad servicefirma.**
- **Kontrollera delarna för att upptäcka eventuella skador.** Innan ytterligare användning av verktyget sker ska en skyddsanordning eller ett skydd som är skadat noggrant kontrolleras för att avgöra om det kan fungera och fylla sin funktion fullt ut. Kontrollera att rörliga delar sitter som de ska och kan röra sig obehindrat och att inga delar eller fästen är trasiga; kontrollera även andra saker som kan påverka användningen. En skyddsanordning eller en del som är skadad måste repareras korrekt eller bytas ut av ett auktoriserat servicecenter för att undvika risk för personskador.
- **Lämna aldrig ett verktyg som är igång.** Stäng av strömmen. Lämna inte verktyget innan det har stannat helt.
- **Använd aldrig i en explosiv atmosfär.** Normal gnistbildning från motorn kan antända ångor.
- **Klä dig korrekt. Använd inte löst åtsittande kläder, slips eller smycken som kan fastna i rörliga delar.** Gummihandskar och skor med en sula som fäster bra rekommenderas när du arbetar utomhus. Använd även hårskydd för att hålla ihop långt hår.
- **För att minska risken för skador på grund av fallande träbitar ska användaren bära skor med stålтåhätta.**
- **Bär alltid säkerhetsglasögon med sidoglas.** Vanliga glasögon har endast stöttåliga linser.Det är INTE säkerhetsglasögon.
- **Använd inte ett verktyg när du är påverkad av droger, alkohol eller mediciner.**
- **Koppla bort verktyg.** Alla verktyg ska kopplas bort från elnätet innan du servar, byter tillbehör, blad, bits, klingor, etc.
- **Underhåll verktyget försiktigt.** Håll verktyg vassa och rena för bästa och säkraste resultat. Följ instruktionerna för smörjning av, och byte av, tillbehör.
- **Använd rekommenderade tillbehör.** Vänd dig till användarmanualen för en lista över rekommenderade tillbehör. Användning av felaktiga tillbehör kan orsaka material- och personskador.

- **Verktygsservice ska endast utföras av kvalificerad reparationspersonal.** Service och underhåll som utförs av icke-kvalificerade kan resultera i skada.
- Använd inte vedklyven förrän avtappningsskruven har lossats något (ett eller två hela varv).

⚠ VARNING

Risk för person- eller slitageskador vid användning av verktyget under lång tid. Om verktyget används under längre perioder krävs regelbundna pauser.

⚠ VARNING

Vid utomhusbruk ska enbart lämplig godkänd förlängningskabel med en minsta tvärsektion av ledare på 1,5 mm^2. Kontaktens stift ska ha jordledare och vara regnsäkra.

KVARSTÅENDE RISKER

Även om produkten används enligt instruktionerna går det inte att eliminera alla eventuella riskfaktorer. Följande risker kan uppstå vid användning och operatören ska vara extra uppmärksam för att undvika följande:

- Exponering för buller kan orsaka hörselskador. Använd hörselskydd och begränsa exponeringen.
- Träbitar faller oväntat från produkten. Följ storleks- och formbegränsningarna. Används skyddsskor.
- Klämning mellan fasta och rörliga delar. Keep hands and all body parts away from moving parts. Enbart en person får ladda och använda produkten.
- Hudkontakt med smörjmedel/hydraulolja.

ANVÄNDNING

- Före användning ska alltid hydraulrör och -slangar inspekteras.
- Före klyvning startas produkten genom tryck på motorstartknappen och flytta riktningsspaken så att mottrycksplattan rör sig. Se till att när motorstartsknappen eller riktningsspaken släpps så upphör rörelsen på mottrycksplattan. Använd inte produkten om säkerhetsanordningar inte fungerar som de ska.
- Det trä som ska bearbetas ska förberedas innan det laddas in i produkten.
- Trät ska vara rakt i längdriktning utan knyckar, förgreningar eller utstickande delar. Grenar ska kapas så att de passar i luckan. Att klyva trä som inte uppfyller kraven kan göra att arbetsstycket glider av eller oväntat faller ner från produkten.
- Båda ändarna av trästycket ska vara kapade rakt av och vinkelrätt mot längdriktningen. Om detta inte förbereds korrekt kan arbetsstycket glida av under klyvningen.
- Ta bort alla främmande föremål som spikar, skruvar, etc., och var uppmärksam på knutor och vridna fibrer i trät. De kan göra trät mer svårklyvt och leda till att klyvningen avviker från avsedd riktning och trycker bort arbetsstycket från dess korrekta placering.
- Om trät inte klyvs eller fastnar på den fasta kilen kan trycket på trät minskas genom att dra tillbaka mottrycksplattan. Följ bildinstruktionerna i bilder på sidorna 84 och 85 i bruksanvisningen för att få bort trä som fastnat.

UNDERHÅLL

- Det är tillåtet att utföra sådant underhållsarbete som finns beskrivet i denna bruksanvisning. För reparation ska träklyvaren lämnas till auktoriserat servicecenter.

⚠ VARNING

Hydraulolja under högt tryck är farligt. Använd inte produkten om den läcker olja.

- Koppla från strömsladden från strömkälla före rengöring, inställningar eller underhållsarbete.
- Kontrollera alltid oljeläckage och andra skador före användning. Använd inte träklyvaren innan läckage eller skada har reparerats.
- Håll produkten ren, speciellt klyvningsområdet och vid motorn för att säkerställa ordentlig ventilation. Rengör med en mjuk borste.
- Före användning ska alltid oljenivå kontrolleras och fyllas på med hydraulolja vid behov. Följ proceduren i avsnittet ”Komma igång”.
- Tillverakaren rekommenderar att hydrauloljan byts årligen eller om oljan blir smutsig eller förorenad vid kontroll av oljenivån. Följ anvisningarna i bildavsnittet ”Underhåll” i den här bruksanvisningen.
- För bättre effektivitet ska det regelbundet kontrolleras att den fasta klyvaren inte har skadat. Man kan slipa ned kanten på den fasta klyvaren enligt bildavsnittet ”Underhåll” i den här bruksanvisningen. Om den fasta klyvaren är mycket förstörd ska produkten returneras till auktoriserat servicecenter för byte av den fasta klyvaren.

TRANSPORT OCH FÖRVARING

- Vrid åt blödningsskruven.
- Rensa skräp från produkten, speciellt motorns ventilationsområde.
- Säkra produkten så den inte kan kommas åt av icke auktoriserade personer eller barn och förvara den så att den inte kan falla och orsaka skada.
- Vid transport med fordon ska produkten säkras så den inte glider eller faller för att förhindra skador.

LÄR KÄNNA PRODUKTEN

Se sida 74.

1. Mottrycksplatta
2. Fast kil
3. Stockstöd
4. Riktningsspak
5. Motorstartsknapp
6. Hydraulisk bräcka
7. Avtappningsskruv

MILJÖSKYDD

Råmaterialen bör återanvändas i stället för att kastas i hushållsavfallet. För att skona miljön ska verktyget, tillbehören och emballagen sorteras.

SYMBOLER

Undvik användning i våta eller fuktiga förhållanden.

Läs instruktionerna ordentligt innan start av maskinen.

Bär ögonskydd

Säkerhetsvarning

Bär handskar

Bär skyddsskor

Endast en person får använda klyven.

Håll händerna borta

Avtappningsskruv

Garanterad ljudeffektsnivå

Varning för elektriska stötar.

CE-konformitet

EurAsian överensstämmelsesymbol

Ukrainskt märke för överensstämmelse

Gamla elektroniska produkter ska inte kastas med hushållssoporna. Återvinn där sådana faciliteter finns. Kontrollera med din lokala myndighet eller säljaren för att få återvinningstips.

Sähkökäyttöisen halkojen pilkkomiskoneesi suunnittelussa on pidetty etusijalla turvallisuutta, suorituskykyä ja luotettavuutta.

KÄYTTÖTARKOITUS

Tämä tuote on tarkoitettu halkomaan puuta syiden mukaisesti. Tukkien ja vastaavien työkappaleiden pituuden tulee olla 20–52 cm ja paksuuden 10–25 cm. Tuotteen saa kuormata ja tyhjentää ja sitä saa käyttää vain yksittäinen henkilö, jonka yläraajojen fyysiset kyvyt eivät ole rajoittuneet. Tuote on tarkoitettu vain sellaisen yksittäisen henkilön käytettäväksi, joka on lukenut ja ymmärtänyt käyttöohjeet ja joka käyttää asianmukaista suojavaatetusta, kuten käyttöohjeissa kuvataan. Tuote on tarkoitettu taitavan/pätevän käyttäjän ylläpidettäväksi käyttöoppaan ohjeiden mukaisesti. Ainoastaan valtuutettu huolto saa korjata tuotteen vialliset tai vahingoittuneet osat. Tuote on tarkoitettu käytettäväksi vain kuivassa, hyvin valaistussa ja siistissä työtilassa, ja sen tulee olla kiinnitetty tukevasti lattiaan.

Tuotetta ei ole tarkoitettu halkaisemaan puuta poikkisyyhyn tai käsittelemään mitään muuta materiaalia kuin puuta. Lapset tai henkilöt, jotka tarvitsevat valvontaa käyttääkseen tuotetta turvallisesti, eivät saa käyttää tätä tuotetta.

TURVALLISUUSOHJEET

⚠ VAROITUS

Lue ja pyri ymmärtämään kaikki ohjeet. Näiden ohjeiden laiminlyönti voi aiheuttaa onnettomuuksia kuten tulipalon, sähköiskun ja/tai vakavia ruumiinvammoja.

- **Pidä työalue siistinä.** Älä jätä lisävarusteita tai puupalaa työkalulle, kun se on käynnissä. Vältä riskialueita.
- **Ennen kuin aloitat työkalun käytön varmista, että työskentelyalue on hyvin valaistuna, jotta näet mitä teet ja ettei turvalliseen työhön ole haittavaikutteita.**
- **Älä käytä sähkötyökalua kosteissa ja märissä tiloissa tai sateessa.** Pidä työskentelyalue hyvin valaistuna. Pidä lapset ja vierailijat riittävän kaukana.
- **Pidä työskentelyalue ja sen lähiympäristö vapaana niin, etteivät esineet ja jätteet voi aiheuttaa tasapainon menetystä.**
- **Vaara! Pysy etäällä liikkuvista osista.**
- **Varmista, että pölkkyjen halkaisukone on tasaisella pinnalla.** Kiilaa halkaisukone tarvittaessa niin, ettei kone pääse liikkumaan epähuomiossa.
- **Tarkista, että halkojen pilkkomiskone ja lisävarusteet on asennettu asianmukaisesti ja tukevasti.**
- **Varmista, että jatkojohto on hyväkuntoinen. Käytä teholtaan sopivankokoista jatkojohtoa.** Alimitoitettu jatkojohto aiheuttaa jännitteen laskun, ylikuumenemista ja tehon alenemista. Käytä sopivia pukimia.
- **Virtalähteessä tulee olla jäännösvirtalaite (RCD), jonka trippausvirta on enintään 30 mA.**
- **Pidä vierailijat, eritoten lapset ja kotieläimet vähintään 15 m etäisyydessä työskentelyalueelta.**
- **Halkojen pilkkomiskonetta saa käyttää vain yksi henkilö.**
- **Tarkista virtajohto ja jatkojohto ennen käyttöä. Jos löytyy mitään merkkejä vaurioitumisesta, pätevän huoltomiehen on vaihdettava se.**
- **Tarkista ennen käyttöä, että siinä ei ole vioittuneita osia. Valtuutetun huoltopisteen on korjattava tai vaihdettava viallinen kytkin tai muu vahingoittunut osa asianmukaisesti.**
- **Tarkista, ettei yksikään osa ole vioittunut.** Ennen kuin jatkat työkalun käyttöä tarkista, että vaurioitunut osa tai lisävaruste voi jatkaa toimintaa tai täyttää tehtävänsä. Tarkista liikkuvien osien linjaus, pito, kunto, asennus ja muut seikat, jotka voivat vaikuttaa sen toimintaan. Ruumiinvammojen ehkäisemiseksi teränsuojus tai muu vaurioitunut osa on annettava ammattitaitoisen teknikon korjattavaksi tai vaihdettavaksi.
- **Älä koskaan mene pois työkalun läheisyydestä, kun se on käynnissä.** Pysäytä se. Älä päästä laitteesta irti ennen kuin se on täysin pysähtynyt.
- **Älä koskaan käytä työkalua räjähdysvaarallisessa ympäristössä.** Moottorista lähtevät kipinät voivat sytyttää räjähtäviä höyryjä palamaan.
- **Älä pukeudu väljiin vaatteisiin, kravattiin tai koruihin, jotka voivat juuttua liikkuviin osiin. Suosittelemme kumikäsineiden ja liukumattomien kenkien käyttöä kun työskentelet ulkona.** Jos sinulla on pitkät hiukset, suojaa ne esim. hiusverkolla. Käytä aina sivusuojilla varustettuja suojalaseja.
- **Jotta putoavista puunkappaleista koituva riski olisi mahdollisimman pieni, käyttäjän tulee käyttää jalkineita, joiden varvasosa on vahvistettu.**
- **Käytä aina sivusuojilla varustettuja suojalaseja.** Pidä työkappale paikallaan.
- **Älä käytä työkalua, mikäli olet alkoholin tai huumeiden vaikutuksen alainen tai jos olet lääkekuurilla.**
- **Katkaise työkalun virta.** Irrota työkalu verkkovirrasta tai poista akku kun et käytä sitä, ennen kuin huollat sitä tai kun vaihdat lisävarusteita (kiekko, terä, leikkain jne.).
- **Pidä työkalusta hyvää huolta.** Pidä työkalut aina puhtaina ja terävinä paremman suorituskyvyn ja optimaalisen turvallisuuden takaamiseksi. Voitele ja vaihda lisävarusteet ohjeiden mukaisesti.
- **Käytä vain suositeltuja lisävarusteita.** Katso suositeltuja lisävarusteita koskevat tiedot tästä käsikirjasta. Sopimattomien lisävarusteiden käyttö voi aiheuttaa vakavaa loukkaantumisvaaraa.

- **Tämän työkalun korjaus on annettava ammattitaitoisen teknikon tehtäväksi.** Siitä, että epäpätevä henkilö huoltaa laitetta, saattaa aiheutua loukkaantumisvaara.
- Älä koskaan käynnistä halkaisukonetta ennen, kuin olet löysännyt vuodatusruuvia yksi tai kaksi täyttä kierrosta.

⚠ VAROITUS

Laitteen pitkittynyt käyttö voi aiheuttaa tai vaikeuttaa vammoja. Kun käytät mitä tahansa laitetta pitkiä aikoja, muista pitää säännöllisiä taukoja.

⚠ VAROITUS

Käytä ulkokäytössä ainoastaan asianmukaisesti hyväksyttyjä jatkojohtoja, joiden johdinten pinta-ala on vähintään 1,5 mm^2. Pistokkeissa on oltava maadoitus ja niiden on oltava sateenpitäviä.

KÄYTTÖÖN LIITTYVÄT RISKIT

Vaikka tuotetta käytettäisiin ohjeiden mukaisesti, ei ole mahdollista täysin eliminoida tiettyjä käyttöön liittyviä riskitekijöitä. Käytössä voi aiheutua seuraavia vaaroja, ja käyttäjän tulee kiinnittää erityistä huomiota niiden välttämiseen:

- Liian kova melu voi aiheuttaa kuulovamman. Käytä suojalaseja ja rajoita altistumista.
- Tuotteesta odottamatta putoavat työkappaleet. Noudata koko- ja muotorajoituksia. Käytä suojajalkineita.
- Jumittuminen kiinteiden ja liikkuvien osien väliin. Keep hands and all body parts away from moving parts. Vain yksittäinen henkilö saa kuormata tuotteen ja käyttää sitä.
- Ihokosketus voiteluaineen/hydrauliöljyn kanssa.

KÄYTTÖ

- Tarkista kaikki hydrauliputket ja -letkut ennen jokaista käyttökertaa.
- Ennen kuin alat halkomaan puita, käynnistä tuote painamalla moottorin käyttöpainiketta ja liikuttamalla suunnan hallintavipua siten, että painelevy siirtyy. Varmista, että painelevyn liike pysähtyy joko vapauttamalla moottorin käyttöpainike tai suunnan hallintavipu. Älä käytä tuotetta, jos sen turvallisuusominaisuudet eivät toimi asianmukaisesti.
- Käsiteltävä puu on valmisteltava asianmukaisesti ennen sen kuormaamista tuotteeseen.
- Puun tulee olla suora, eikä siinä saa olla oksia, haarautumia eikä ulkonemia. Oksat tulee leikata pois runkoa myöten. Jos yritetään halkaista puuta, joka ei täytä näitä kriteerejä, se saattaa kääntyä vinoon tai pudota tuotteesta odottamatta.
- Työkappaleen molemmat päät tulee leikata suoriksi suorassa kulmassa pituuteen nähden. Jos näitä valmisteluja ei suoriteta asianmukaisesti, työkappale saattaa kääntyä vinoon halkaisun aikana.
- Poista kaikki vieraskappaleet, kuten naulat, ruuvit, jne., ja varo oksia ja puun syiden käänteitä. Ne vaikeuttavat puun halkaisemista ja voivat saada halkaisutoiminnon poikkeamaan toivotusta suunnasta ja työntää työkappaleen pois oikeasta asennosta.
- Jos puu ei halkea täysin tai jumittuu kiinteään kiilaan, vapauta puuhun kohdistuva paine vetämällä siirtyvä painelevy takaisin. Noudata tämän käsikirjan sivujen 84 ja 85 graafisia ohjeita irrottaessasi jumittunutta puuta.

HUOLTO

- Käyttäjä saa suorittaa tässä käsikirjassa kuvatut ylläpitotoimet. Palauta halkomiskone korjattavaksi valtuutettuun huoltoon.

⚠ VAROITUS

Suuripaineinen hydrauliöljy on vaarallista. Älä koskaan käynnistä tuotetta, jos siitä vuotaa öljyä.

- Irrota virtajohto pistorasiasta ennen puhdistusta, säätöä tai ylläpitoa.
- Tarkista tuote öljyvuotojen ja muiden vaurioiden varalta ennen jokaista käyttökertaa. Älä käytä halkojaa, ennen kuin öljyvuoto ja muut vauriot on korjattu ammattimaisesti.
- Pidä tuote puhtaana, erityisesti halkaisualue ja moottorin ympäristö, jotta tuuletus on riittävä. Puhdista pehmeällä harjalla.
- Tarkista öljyn taso ennen jokaista käyttökertaa ja täytä hydrauliöljyllä tarvittaessa. Noudata Aloittaminen-kappaleen menettelyä.
- Valmistaja suosittelee, että hydrauliöljy vaihdetaan kerran vuodessa tai jos öljy näyttää likaiselta tai saastuneelta öljyn tasoa tarkistettaessa. Noudata tämän käsikirjan kuvitetun Huolto-kappaleen menettelyä.
- Jotta suorituskyky olisi paras mahdollinen, tarkista säännöllisesti että halkoja ei ole vaurioitunut. Voit viilata kiinteän halkaisimen reunaa tämän käsikirjan kuvitetun Huolto-kappaleen mukaisesti. Jos kiinteä halkaisija on vaurioitunut liian pahasti, palauta tuote valtuutettuun huoltoon, jossa kiinteä halkaisija voidaan vaihtaa.

KULJETUS JA VARASTOITAESSA

- Sulje tyhjennysruuvi.
- Puhdista roskat tuotteesta, erityisesti moottorin tuuletusalueelta.
- Suojaa tuote luvattomien henkilöiden ja lasten käytöltä ja säilytä sitä paikassa, missä se ei pääse kaatumaan ja

aiheuttamaan loukkaantumista tai vahinkoa.

- Jos tuotetta kuljetetaan ajoneuvossa, estä sen kaatuminen ja liukuminen estääksesi loukkaantumiset ja vauriot.

TUNNE TUOTTEESI

Katso sivu 74.

1. Siirrettävä painelevy
2. Kiinteä kiila
3. Tukin tuet
4. Suunnanhallintavipu
5. Moottorin käyttöpainike
6. Hydraulisen puristimen mäntä
7. Vuodatusruuvi

YMPÄRISTÖNSUOJELU

Älä heitä raaka-aineita kotitalousjätteisiin, vaan vie ne kierrätykseen.
Ympäristönsuojelun kannalta työkalu, lisäva r usteet ja pakkausmateriaali on lajiteltava.

SYMBOLIT

Älä käytä sitä märissä tai kosteissa olosuhteissa.

Lue ohjeet huolellisesti ennen laitteen käynnistämistä.

Käytä silmäsuojaimia

Varoitus

Pidä aina suojakäsineitä.

Käytä turvajalkineita

Halkojen pilkkomiskonetta saa käyttää vain yksi henkilö.

Pidä kädet kaukana

Vuodatusruuvi

Taattu äänenteho

Varo sähköiskun vaaraa.

CE-vastaavuus

EurAsian-vaatimustenmukaisuusmerkki

Ukrainalainen säädöstenmukaisuusmerkintä

Käytöstä poistettavia sähkölaitteita ei pidä hävittää talousjätteiden mukana. Ne on mahdollisuuksien mukaan pantava kiertoon. Kierrätysohjeita antavat kunnan viranomaiset ja vähittäiskauppiaat.

Sikkerhet, ytelser og driftssikkerhet er gitt topp prioritet i konstruksjonen av din elektriske vedkløyver.

TILTENKT BRUK

Dette produktet er designet til å dele trevirke langs fibrene. Vedkubber eller lignende emner må være mellom 20cm og 52 cm i lengde og 10cm til 25cm i diameter. Produktet må fylles, betjenes og klareres av kun en person som ikke har noen begrensninger i sine fysiske evner i de øvre ekstremitetene. Produktet er ment kun å brukes av personer som har lest og forstått bruksanvisningen og som bruker riktig verneutstyr som beskrevet i bruksanvisningen. Produktet er ment å vedlikeholdes av en utdannet/kvalifisert operatør som følger anvisningene gitt i brukermanualen. Reparasjoner av ikke fungerende eller ødelagte deler skal utføres av et autorisert serviceverksted. Produktet er ment kun å brukes i tørre, godt opplyste og ryddige arbeidsområder og skal være godt festet til gulvet.

Produktet er ikke designet til å kløyve mot fiberretningen eller å prosessere annet materiale enn tre. Det skal ikke brukes av barn eller personer som trenger tilsyn for å kunne betjene dette produktet trygt.

SIKKERHETSFORSKRIFTER

⚠ ADVARSEL

Les og forstå alle instruksjonene. Unnlatelse av å følge dette kan forårsake ulykker som brann, elektrisk støt og/eller alvorlige personskade.

- **Hold arbeidsområdet rent.** Rotete områder og arbeidsbenker inviterer til ulykker. Ikke etterlat verktøy eller trebiter på verktøyet mens den er i bruk.
- **Påse at arbeidsområdet har tilfredsstillende belysning til å se arbeidet som skal utføres før arbeidet påbegynnes, og at det ikke er noe som hindrer trygg bruk av utstyret.**
- **Ikke bruk i farlige miljøer.** Ikke bruk elektrisk verktøy i fuktige omgivelser eller la det utsettes for regn. Hold arbeidsområdet godt opplyst.
- **Hold arbeidsområdet og tilstøtende områder ryddige for trygt og sikkert fotfeste.**
- **Fare! Hold deg vekke fra bevegelige deler.**
- **Påse at vedkløyveren står på et flatt underlag.** Blokker vedkløyveren for å unngå utilsiktet bevegelse.
- **Påse at kubbesplitteren og alt tilbehør er korrekt montert og trygt festet.**
- **Bruk passende skjøteledning. Påse at skjøteledningen du bruker er i god stand.** Bruk bare en ledning som er sterk nok til å bære den strømmen verktøyet vil trekke. Alle ledninger med for lav kapasitet vil kunne gi spenningsfall med tilhørende tap av effekt og fare for overoppheting.
- **Utstyret må få strøm fra en elektrisk kurs med jordfeilbryter som ikke overstiger 30 mA.**
- **Hold alle tilskuere (spesielt barn og dyr) minst 15 m vekke fra arbeidsområdet.**
- **Bare en person ad gangen har anledning til å betjene kubbesplitteren.**
- **Før bruk må den elektriske ledningen og skjøteledningen undersøkes for skader. Hvis det er tegn på skade må den skiftes av en kvalifisert tekniker.**
- **Påse at det ikke er noen skadede deler før du bruker verktøyet. En defekt bryter eller enhver annen del som er skadet må repareres eller skiftes ved et autorisert serviceverksted.**
- **Se etter deler som er skadet.** Før ytterligere bruk av verktøyet må et deksel eller en annen del som er skadet undersøkes nøye for å avgjøre om det vil utføre sin tiltenkte oppgave på en tilfredsstillende måte. Sjekk tilpasningen av bevegelige deler, kontakt mellom bevegelige deler og om alle deler er korrekt montert og enhver annen tilstand som kan påvirke bruken av verktøyet. Et deksel eller annen del som er skadet må erstattes eller repareres på en tilfredsstillende måte av et autorisert servicesenter for å unngå fare for personskade.
- **La aldri sagen gå uten betjening.** Slå av strømmen. Ikke forlat verktøyet før det har stoppet helt.
- **Bruk aldri verktøyet i en eksplosiv atmosfære.** Normale gnistrer fra motoren kan antenne gasser.
- **Kle deg riktig. Ikke bruk løstsittende klær, skjerf, slips eller smykker som kan bli trukket inn i de bevegelige delene.** Arbeidshansker av gummi og sklisikkert fottøy anbefales når det arbeides utendørs. Bruk lue, hatt eller skaut til å dekke langt hår.
- **For å bidra til å redusere faren for personskader på grunn av trekubber som faller ned, bør operatøren bruke sko med ståltupp.**
- **Bruk alltid vernebriller med sideskjermer.** Vanlige briller motstår bare støt rett forfra; de har IKKE sikkerhetsglass.
- **Ikke bruk verkstøyet hvis du er under påvirkning av narkotiske stoffer, alkhol eller medisin som på påvirke din balanse og/eller dømmekraft.**
- **Frakoble verktøy.** Når verktøyet ikke er i bruk, før servicearbeider eller når det skiftes tilkoblet utstyr, blader, bits m.v., må alt verktøy være frakoblet strømkilden.
- **Vedlikehold verktøyet med omtanke.** Hold verktøyet skarpt og rent for bedre og tryggere ytelser. Følg instruksjonene for smøring og skifte av tilbehør.
- **Bruk sikkerhetsutstyr.** Se brukermanualen for anbefalt tilbehør. Bruken av upassende tilbehør kan føre til personskade.
- **Verktøyservice må kun utføres av kvalifisert**

reparasjonspersonell. Service eller vedlikehold utført av en ukyndig person kan føre til skade på person eller eiendom.

- Bruk aldri vedkløyveren f'r lufteskruen løsnet (en eller to fulle omdreininger).

⚠ ADVARSEL

Skader kan oppstå eller forsterkes ved forlenget bruk av et verktøy. Når du bruker et verktøy i lange perioder er det viktig å ta regelmessige pauser.

⚠ ADVARSEL

For utendørs bruk må det kun brukes passende skjøteledning med et minimum tverrsnitt på 1,5 mm². Støpslet må være jordet og beskyttet mot regn.

GJENVÆRENDE RISIKO

Selv om utstyret brukes som beskrevet er det ikke mulig å unngå enhver gjenværende risiko. Følgende faresituasjoner kan oppstå ved bruk, og operatøren må legge spesielt vekt på å unngå følgende:

- Eksponering for støy kan føre til hørselskader. Bruk hørselvern og begrens eksponeringen.
- Kubber som faller uventet fra produktet. Følg begrensningene i størrelse og form. Bruk vernesko.
- Sette seg fast mellom bevegelige deler. Keep hands and all body parts away from moving parts. Kun en person av gangen må fylle og betjene produktet.
- Hudkontakt med smøring/hydraulisk olje.

BETJENING

- Før hver bruk, sjekk alle hydrauliske rør og slanger.
- Før du starter kløyvingen, start produktet ved å trykke motorens startknapp og flytt på retningsspaken slik at trykkplaten beveger seg. Sjekk at bevegelsen til trykkplaten stanser enten når du slipper motorens startknapp eller flytter retningsspaken tilbake. Ikke bruk produktet dersom sikkerhetfunksjonen ikke fungerer som den skal.
- Vedstykke som skal kløyves bør være riktig forberedt før det legges i produktet.
- Trestykke bør være rett i lengden uten bend, grenutstikk eller lignende. Grener bør kuttes av inntil stammen. Å prøve å kløyve tre som ikke oppfyller disse kriteriene kan føre til at trestykke setter seg skjevt eller plutselig faller ned fra produktet.
- Begge ender på trestykke bør være kuttet rett og i rett vinkel til lengden. Dersom trestykke ikke er forberedt riktig kan det føre til at det ligger skjevt under kløyvingen.
- Fjern alle fremmedlegemer som spiker, skruer, osv., og vær forsiktig ved grenknuter og vridd fibring i treet. På slike steder er det hardere å kløyve og det kan føre til at kløyvingen kan bli skjev og trestykke dyttes ut av banen.
- Dersom trestykket ikke kløyves helt eller setter seg fast på den fastsittende kilen, slipp opp trykket mot trestykke ved å dra tilbake trykkplaten. Følg de grafiske anvisningene på side 84 og 85 i denne manualen vedrørende fjerning av kvister som har satt seg fast.

VEDLIKEHOLD

- Du kan utføre de vedlikeholdsoppgavene som er beskrevet i denne manualen. For reparasjoner skal vedkløyveren leveres til et autorisert serviceverksted.

⚠ ADVARSEL

Hydraulisk olje ved høyt trykk er farlig. Du må aldri skru på produktet dersom olje lekker.

- Dra ut strømledningen fra strømkilden før du starter med rengjøring, justering eller vedlikehold.
- Før hver bruk, sjekk produktet for oljelekkasjer og andre skader. Du må ikke bruke vedkløyveren før oljelekkasjer og andre skader har blitt reparert av en fagperson.
- Hold produktet rent, spesielt i kløyveområde og rundt motoren for å sikre god ventilasjon. Bruk en myk børste for rengjøring.
- Før hver bruk, sjekk oljenivået og fyll på dersom det er behov for mer hydraulisk olje. Følg prosedyren vist i Sette i gang kapittelet.
- Produsenten anbefaler at den hydrauliske oljen skiftes en gang i året eller dersom oljen ved sjekk synes å være møkkete eller kontaminert. Følg prosedyren i den grafiske vedlikeholdsdelen av denne manualen.
- For å bedre effektiviteten, sjekk regelmessig at den fastmonterte kilen ikke er skadet. Du kan slipe eggen på den fastmonterte kilen som vist i den grafiske vedlikeholdsdelen av denne manualen. Dersom den fastmonterte kilen er for skadet, må du levere produktet til et autorisert serviceverksted for å skifte kilen.

TRANSPORT OG LAGRING

- Skru igjen lufteskruen.
- Fjern søppel fra produktet, spesielt rundt motorens lufteåpninger.
- Sikre produktet mot tilgang fra uvedkommende og barn, og oppbevar det der det ikke kan falle overende og forårsake personskade eller materiell skade.
- Dersom det skal transporteres i bil, sikre det mot å falle overende eller skli rundt for å unngå personskade eller materiell skade.

KJENN PRODUKTET DITT

Se side 74.

1. Bevegelig trykkplate
2. Fastmontert kile
3. Vedstøtte
4. Retningsspak
5. Motorstartknapp
6. Hydraulisk rambukk
7. Lufteskrue

MILJØVERN

Resirkuler råmaterialer istedenfor å kaste dem I søppelen. Verktøyet, tilbehørene og emballasjen bør sorteres for miljøvennlig resirkulering.

SYMBOLER

Unngå bruk under våte eller fuktige forhold.

Vennligst les instruksjonene nøye før du starter maskinen.

Bruk øyebeskyttelse

Sikkerhetsalarm

Bruk hansker

Bruk vernesko

Bare en person ad gangen har anledning til å betjene kubbesplitteren.

Hold hendene vekke

Lufteskrue

Garantert lydeffektnivå

Vær bevisst faren for elektrisk støt.

CE samsvar

EurAsian Konformitetstegn

Ukrainskt märke för överensstämmelse

Avfall fra elektriske produkter skal ikke kastes sammen med husholdningsavfall. Vennligst resirkulervedeksisterende avfallsbehandlingssted. Undersøk hos dine lokale myndigheter eller forhandler for råd om resirkulering.

При разработке этого дровокола особое внимание уделялось безопасности, производительности и надежности.

НАЗНАЧЕНИЕ

Устройство предназначено для колки древесины вдоль волокон. Дрова или подобные заготовки должны быть длиной от 20 см до 52 см и диаметром от 10 см до 25 см. Изделие должно загружаться, эксплуатироваться и очищаться только одним человеком, не имеющим ограничений физических возможностей верхних конечностей. Изделие предназначено для использования только теми лицами, которые прочитали и уяснили данное руководство и которые носят надлежащую спецодежду в соответствии с требованиями руководства по эксплуатации. Техобслуживание изделия должно выполняться опытным/квалифицированным оператором, следуя указаниям, изложенным в руководстве по эксплуатации. Ремонт неисправных или поврежденных деталей должен осуществляться авторизованным сервисным центром. Изделие следует использовать только в сухой, хорошо освещенной и незахламленной рабочей зоне, и оно должно быть надежно прикреплено к полу.

Изделие не предназначено для колки поперек волокон или для обработки любых других материалов кроме древесины. Изделием не должны пользоваться дети или лица, нуждающиеся в присмотре, так как это может быть небезопасно.

УКАЗАНИЯ ПО БЕЗОПАСНОСТИ

⚠ ОСТОРОЖНО

Прочтите и запомните все указания. Несоблюдение всех инструкций, указанных ниже, может привести к поражению электрическим током, пожару и / или телесному повреждению.

- **Поддерживайте чистоту на рабочем участке.** Загромождение различных участков и верстаков может стать причиной несчастного случая. Не оставляйте инструментов и кусков дерева около устройства во время его работы.
- **Перед началом любых работ с использованием инструмента обеспечьте хорошее освещение рабочей зоны, обрабатываемая заготовка должна быть хорошо видна и ничто не создает препятствий для безопасной работы.**
- **Не используйте инструмент в опасных условиях эксплуатации.** Не используйте инструменты во влажных или сырых местах, а также под дождем. Позаботьтесь о хорошем освещении рабочего участка.
- **Для надежного сохранения равновесия содержите рабочую зону в чистоте.**
- **Опасно! Очищайте подвижные детали.**
- **Установите инструмент на ровной поверхности.** Для предотвращения нежелательного перемещения закрепите колун надлежащим образом.
- **Проверьте правильность установки и надежность крепления инструмента и всех его принадлежностей.**
- **Используйте надлежащий удлинительный кабель. Обеспечьте исправное состояние удлинительного кабеля.** Используйте только кабель, который сможет выдержать ток нагрузки для данного устройства. При использовании кабеля меньшего сечения произойдет падение напряжения в цепи, что приведет к потере мощности и перегреву.
- **Электропитание на устройство должно подаваться через устройство защитного отключения (RCD) с силой тока размыкания не более 30 мА.**
- **Не подпускайте посторонних лиц, особенно детей и домашних животных, ближе чем на 15 метров к месту проведения работ.**
- **К работе с колуном допускается только один работник.**
- **Перед началом использования устройства проверьте кабель питания и удлинительный кабель на наличие повреждений. Если имеются какие-либо признаки повреждения, обратитесь к квалифицированному специалисту для выполнения замены.**
- **Перед началом использования устройства проверьте его на наличие поврежденных деталей. В случае неисправности выключателя или повреждения какой-либо детали необходимо обратиться в авторизованный сервисный центр для выполнения ремонта или замены.**
- **Проверяйте поврежденные детали.** Перед дальнейшим использованием устройства тщательно проверьте правильность работы и функциональную работоспособность поврежденных защитных приспособлений и других компонентов. Проверьте регулировку движущихся частей, их соединение, отсутствие повреждений, надежность крепления и другие условия, которые могут повлиять на работу инструмента. Во избежание возникновения опасности телесных повреждений, неисправные защитные приспособления или другие детали должны ремонтироваться или заменяться в авторизованном сервисном центре.
- **Никогда не оставляйте инструмент работающим без присмотра.** Выключите питание. Не оставляйте инструмент без присмотра до его полного останова.
- **Запрещается работать во взрывоопасной среде.** Обычное искрение двигателя может стать причиной воспламенения.
- **Одевайтесь соответствующим образом. Не надевайте свободную одежду, галстуки или украшения, которые могут попасть во вращающиеся детали и затянуть вас в них.** При работе на открытом воздухе рекомендуется надевать резиновые перчатки и нескользящую обувь. Также необходимо надевать защитный головной убор, чтобы прикрыть длинные волосы.
- **Чтобы уменьшить риск получения травмы от падения заготовок, оператор должен носить обувь с упрочненным носком.**
- **Всегда надевать небьющиеся очки с щитами стороны.** Линзы обычных очков могут быть ударопрочными, но такие очки НЕ являются защитными.

- **Не пользуйтесь инструментом, если устали, а также после принятия наркотиков, алкоголя или иных медицинских препаратов.**
- **Отключите инструменты.** Необходимо отсоединить от источника питания все устройства, если они не используются, перед выполнением текущего ремонта или при замене приспособлений, режущих дисков, сверл, резаков и т.д.
- **Заботливо обращайтесь с инструментами.** Содержите инструменты в чистом виде и вовремя производите их заточку, чтобы обеспечить качество и безопасность работы. Выполняйте инструкции по проведению смазки и замене принадлежностей.
- **Используйте рекомендованные принадлежности.** Перечень рекомендуемых принадлежностей можно найти в руководстве по эксплуатации. Использование ненадлежащих приспособлений может привести к телесным повреждениям.
- **Техническое обслуживание агрегата должно выполняться только квалифицированным персоналом по ремонту.** Ремонт или техническое обслуживание, выполняемое неквалифицированным персоналом, может привести к телесному повреждению.
- Не запускайте колун пока слепка не ослабите винт стравливания давления (на один-два полных оборота).

⚠ ОСТОРОЖНО

Продолжительное использование инструмента без перерыва может привести к травмам. В случае продолжительного использования инструмента регулярно делайте перерывы в работе.

⚠ ОСТОРОЖНО

Для работы вне помещения используйте только проверенным удлинительным кабелем с минимальным сечением провода 1,5 мм^2. Вилка подключения к сети должна иметь заземляющий контакт и быть влагонепроницаемой.

БУДЬТЕ ВСЕГДА ОСТОРОЖНЫ

Даже когда изделие используют согласно инструкциям, невозможно полностью устранить факторы риска. Следующие опасные факторы могут возникнуть в ходе использования, и оператор должен обращать особое внимание, чтобы избежать следующих опасностей:

- Воздействие шума может привести к повреждению слуха. Носите устройства защиты слуха и ограничивайте продолжительность шумового воздействия.
- Заготовки, неожиданно падающие с изделия. Соблюдайте ограничения по размеру и форме. Носите специальную обувь.
- Захвата между неподвижной и подвижной частями. Keep hands and all body parts away from moving parts. Загрузка и эксплуатация этого изделия допускается только одним оператором.
- Попадание смазки/гидравлического масла на кожу.

ЭКСПЛУАТАЦИЯ

- Перед каждым использованием следует осмотреть все гидравлические трубки и шланги.
- Перед колкой дров запустите изделие, нажав кнопку запуска двигателя и двигая рычаг направления, вызывая движение нажимной пластины. Убедитесь, что освобождение кнопки запуска двигателя или рычага направления, движение нажимной пластины прекращается. Не используйте изделие, если это средство обеспечения безопасности не функционирует должным образом.
- Древесина, предназначенная для колки, должна быть изделие.
- Древесина должна быть прямой по всей своей длине без перегибов, развилок или выступов. Ветви должны быть обрезаны вровень с поверхностью ствола. Попытка колоть древесину, которая не соответствует этим критериям, может привести к перекашиванию заготовки или неожиданному выпадению из изделия.
- Оба конца заготовки должны быть обрезаны ровно и перпендикулярно длине. Если не выполнить надлежащую подготовку, это может привести к перекашиванию заготовки во время колки.
- Удалите из древесины все посторонние предметы, такие как гвозди, шурупы и т. д., и будьте осторожны при наличии наростов и извилистых волокон. Из-за них древесину труднее расколоть, в результате процесс раскалывания может пойти неправильно, и заготовка может быть вытолкнута из правильного положения.
- Если древесина не полностью расколота или застревает на неподвижном клине, ослабьте давление на древесину путем втягивания подвижной прижимной пластины. Следуйте графическим инструкциям на стр. 84 и 85 данного руководства, чтобы удалить застрявшую древесину.

ТЕХНИЧЕСКОЕ ОБСЛУЖИВАНИЕ

- Вы можете выполнять работы по обслуживанию, описанные в данном руководстве. Обратитесь в авторизованный сервисный центр для ремонта или замены дровокола.

⚠ ОСТОРОЖНО

Гидравлическое масло под высоким давлением опасно. Запрещается включать изделие, если происходит утечка масла.

- Отсоедините сетевой шнур от источника питания перед чисткой, регулировкой или выполнением работ по техническому обслуживанию.

- Перед каждым использованием проверяйте устройство на предмет утечек и других повреждений. Не используйте дровокол, пока утечка масла или поломка не будут устранены специалистом.
- Держите изделие в чистоте, особенно зону раскалывания и область вокруг двигателя, чтобы обеспечить надлежащую вентиляцию. Для очистки используйте мягкую кисть.
- Перед каждым использованием проверяйте уровень масла и при необходимости доливайте гидравлическое масло. Выполните процедуру, показанную в разделе «Начало работы».
- Производитель рекомендует менять гидравлическое масло раз в год, или если во время проверки уровня масла обнаружится, что масло загрязнено. Выполните процедуру, показанную в иллюстрациях раздела «Техническое обслуживание».
- Для повышения эффективности регулярно проверяйте, не поврежден ли неподвижный клин. Вы можете заточить неподвижный клин, как показано в иллюстрациях раздела «Техническое обслуживание» настоящего руководства. Если неподвижный клин поврежден, обратитесь в авторизованный сервисный центр для ремонта или замены.

ТРАНСПОРТИРОВКА И ХРАНЕНИЕ

- Закройте стравливающий винт.
- Очистите изделие от мусора, особенно вентиляционную решетку двигателя.
- Не допускайте посторонних лиц и детей к изделию и храните его там, где оно не может упасть и стать причиной травмы или повреждения.
- Для перевозки в автомобиле закрепите изделие так, чтобы не допустить его падения или перемещения во избежание травм и повреждений.

ИЗУЧИТЕ УСТРОЙСТВО

См. стр. 74.

1. Подвижная прижимная пластина
2. Неподвижный клин
3. Опоры бревен
4. Рычаг направления
5. Кнопка запуска двигателя
6. Гидравлический цилиндр
7. Винт стравливания давления

ЗАЩИТА ОКРУЖАЮЩЕЙ СРЕДЫ

Не выбрасывайте сырье.Сдавайте его в переработку. Машина, аксессуары и упаковка должны быть отсортированы.

УСЛОВНЫЕ ОБОЗНАЧЕНИЯ

Не используйте устройство в сырых и влажных местах.

Перед использованием прибора внимательно ознакомьтесь с данной инструкцией.

Используйте средства защиты органов зрения

Внимание

Надевайте перчатки

Надевайте безопасную обувь

К работе с колуном допускается только один работник.

Оберегайте руки

Винт стравливания давления

Гарантируемый уровень звуковой мощности

Опасность поражения электрическим током.

Соответствие требованиям CE

Знак Евразийского Соответствия

Украинский знак стандартизации

Отработанная электротехническая продукция должна уничтожаться вместе с бытовыми отходами. Утилизируйте, если имеется специальное техническое оборудование. По вопросам утилизации проконсультируйтесь с местным органом власти или предприятием розничной торговли.

Bezpieczeństwo, wydajność oraz niezawodność zostały potraktowane jako główny priorytet przy opracowywaniu elekrycznej łuparki.

PRZEZNACZENIE

Produkt jest przeznaczony do łupania drewna wzdłuż włókien. Kłody lub podobne kawałki drewna muszą mieć od 20 cm do 52 cm długości oraz od 10 cm do 25 cm średnicy. Produkt musi być ładowany, obsługiwany i czyszczony tylko przez jedną osobę, która ma w pełni sprawne fizycznie górne kończyny. Produkt może być używany wyłącznie przez osoby, które przeczytały i zrozumiały instrukcję obsługi oraz, które noszą odpowiednią odzież ochronną określoną w instrukcji obsługi. Produkt może być konserwowany przez wykwalifikowanego/doświadczonego operatora, zgodnie z instrukcjami podanymi w instrukcji obsługi. Naprawy niesprawnych lub uszkodzonych części produktu powinny być przeprowadzane przez autoryzowany punkt serwisowy. Produkt może być używany wyłącznie w suchych, dobrze oświetlonych i uporządkowanych miejscach pracy i powinien być dobrze przymocowany do podłogi.

Produkt nie jest przeznaczony do łupania drewna w poprzek włókien lub do obróbki innego materiału niż drewno. Produkt nie może być używany przez dzieci ani osoby wymagające nadzoru w celu bezpiecznego wykonania czynności związanych z obsługą tego produktu.

WYMAGANIA BHP

⚠ OSTRZEŻENIE

Przeczytać i zrozumieć wszystkie instrukcje. Nieprzestrzeganie przedstawionych niżej zaleceń mogłoby pociagnąć za sobą wypadki takie jak pożary, porażenia prądem elektrycznym i zranienie osób.

- **Miejsce pracy utrzymywać w czystości.** Brak porządku w miejscu pracy to częsta przyczyna wypadków. Podczas użytkowania urządzenia nie wolno trzymać w pobliżu innych narzędzi ani elementów drewnianych.
- **Przed przystąpieniem do użytkowania urządzenia należy upewnić się, że w miejscu pracy zapewniono odpowiednie oświetlenie, pozwalające dobrze widzieć wykonywane czynności i że nie znajdują się tam żadne przeszkody, które mogłyby zakłócić bezpieczną obsługę urządzenia.**
- **Nie używać tego urządzenia w warunkach niebezpiecznych.** Nie używać elektronarzędzi w miejscach mokrych lub wilgotnych ani wystawiać urządzenia na działanie deszczu. Miejsce pracy musi być dobrze oświetlone.
- **Miejsce pracy operatora i otoczenie należy utrzymywać w czystości, operator musi stać w sposób pewny i bezpieczny.**
- **Niebezpieczeństwo! Zachować bezpieczną odległość od ruchomych elementów urządzenia.**
- **Łuparka powinna być ustawiona na równej, poziomej powierzchni.** Zablokuj łuparkę, aby uniknąć jej przypadkowego poruszenia.
- **Upewnić się, że łuparka do drewna i wszystkie akcesoria są prawidłowo zamontowane i dobrze zamocowane.**
- **Stosuj odpowiednie przedłużacze. Należy upewnić się, że stosowany przedłużacz jest w dobrym stanie technicznym.** Stosować przewody zasilające o odpowiedniej obciążalności. Zbyt mały przekrój przewodu zasilania spowoduje spadek napięcia, utratę mocy i przegrzewanie się urządzenia.
- **Urządzenie powinno być zasilane przez wyłącznik różnicowo-prądowy (RCD), o prądzie zadziałania nie większym niż 30 mA.**
- **Trzymać wszystkie osoby postronne, szczególnie dzieci i zwierzęta, w odległości przynajmniej 15 m od miejsca pracy.**
- **Łuparkę może obsługiwać jednocześnie tylko jedna osoba.**
- **Przed użyciem sprawdzić, czy przewód zasilania i ewentualnie przedłużacz nie są uszkodzone. W przypadku oznak uszkodzenia, należy zlecić wymianę przez wykwalifikowanego technika serwisowego.**
- **Przed użyciem sprawdzić, czy podzespoły nie są uszkodzone. Uszkodzony przełącznik lub dowolny inny element należy odpowiednio naprawić lub wymienić w autoryzowanym punkcie serwisowym.**
- **Kontrolować stan techniczny poszczególnych elementów.** Przed użyciem narzędzia, osłony lub innego elementu, który został uszkodzony, należy mieć pewność, że jego zastosowanie nie zmniejszy poziomu bezpieczeństwa i że będzie on funkcjonować poprawnie. Sprawdzić wyrównanie elementów ruchomych, sprawdzić, czy wirują/poruszają się swobodnie, sprawdzić czy nie ma jakichkolwiek uszkodzeń, czy montaż jest poprawny, należy uwzględnić wszystkie aspekty mające wpływ na bezpieczną prace urządzenia. Należy uwzględnić wszystkie aspekty mające wpływ na bezpieczną prace urządzenia.Uszkodzone elementy należy naprawić lub wymienić w autoryzowanym serwisie, o ile nie podano inaczej w tym podręczniku.
- **Nie wolno zostawiać maszyny podczas pracy bez nadzoru.** Wyłączyć zasilanie. Nie odkładać narzędzia, aż do całkowitego zatrzymania ruchu.
- **Nie używać tego urządzenia w miejscach zagrożonych wybuchem.** Iskry wytwarzane podczas pracy sinika mogą spowodować wybuch.
- **Należy zakładać odpowiednią odzież ochronną. Nie zakładać luźnych elementów odzieży, krawatów lub biżuterii, które mogłyby zostać pochwycone i wciągnięte przez ruchome elementy urządzenia.** Podczas pracy na zewnątrz pomieszczeń zaleca się zakładać gumowe rękawice i obuwie z podeszwą antypoślizgową. Długie włosy należy zabezpieczyć odpowiednim nakryciem głowy.
- **Aby ograniczyć ryzyko obrażeń ciała na skutek**

upadających kawałków drewna, operator powinien nosić obuwie robocze ze wzmocnionymi noskami.

- **Podczas pracy należy mieć założone okulary ochronne z osłonami bocznymi.** Zwykłe okulary nie zapewniają odpowiedniej ochrony, NIE są to okulary ochronne.
- **Nie wolno używać tego narzędzia będąc pod wpływem lekarstw, alkoholu lub środków odurzających.**
- **Odłączać nieużywane narzędzia.** Gdy urządzenie nie jest używane, przed przystąpieniem do naprawy, przed zmianą przystawek lub akcesoriów, ostrzy, noży, osłon itp., należy je odłączyć od źródła zasilania.
- **Narzędzia konserwować z zachowaniem ostrożności.** Narzędzia muszą być ostre i czyste – gwarantuje to wydajną i bezpieczną pracę. Przestrzegać instrukcji smarowania i wymiany przystawek i akcesoriów.
- **Stosować wyłącznie akcesoria zalecane przez producenta.** Zapoznać się z podręcznikiem obsługi odnośnie zalecanych akcesoriów. Zastosowanie niewłaściwych akcesoriów grozi zranieniem.
- **Serwisowanie urządzenia może być wykonywane wyłączenie przez wykwalifikowanych specjalistów.** Serwis lub konserwacja wykonana przez niewykwalifikowany personel grozi zranieniem.
- Nie uruchamiaj łuparki, jeśli nie jest poluzowany lekko odpowietrznik (jeden do dwóch obrotów).

⚠ OSTRZEŻENIE

Długotrwałe użytkowanie narzędzia może spowodować obrażenia ciała lub nasilić dolegliwości zdrowotne. W przypadku używania narzędzia przed dłuższy czas należy pamiętać o regularnych przerwach.

⚠ OSTRZEŻENIE

W przypadku pracy na zewnątrz należy stosować wyłącznie przedłużacze posiadające odpowiednie aprobaty, o minimalnym przekroju przewodu 1,5 mm^2. Wtyczki i gniazda muszą być wyposażone w styk uziemiający i muszą być deszczo-wodoodporne.

RYZYKO ZWIĄZANE Z UŻYTKOWANIEM:

Nawet jeśli produkt jest używany zgodnie z zaleceniami, nadal nie jest możliwe wyeliminowanie określonych czynników ryzyka. Następujące zagrożenia mogą wystąpić podczas używania urządzenia i operator powinien zwracać szczególną uwagę na poniższe punkty:

- Narażenie na hałas może spowodować utratę słuchu. Należy nosić środki ochrony uszu oraz ograniczyć poziom narażenia.
- Nieoczekiwany upadek kawałka drewna z produktu. Należy przestrzegać limitów rozmiaru i kształtu. Należy nosić obuwie ochronne.
- Zakleszczenie pomiędzy nieruchomymi oraz ruchomymi częściami. Keep hands and all body parts away from moving parts. Jedynie jedna osoba może ładować i obsługiwać produkt.
- Kontakt środka smarnego/oleju hydraulicznego ze skórą.

SPOSÓB UŻYCIA

- Przed każdym użyciem należy sprawdzić wszystkie przewody sztywne i elastyczne.
- Przed rozpoczęciem łupania drewna należy uruchomić produkt, naciskając przycisk uruchamiania silnika oraz dźwignię wyboru kierunku w celu poruszenia płyty dociskowej. Należy upewnić się, że po zwolnieniu przycisku uruchamiania silnika lub dźwigni wyboru kierunku płyta dociskowa zatrzymuje się. Nie należy używać produktu, jeśli jego zabezpieczenia działają nieprawidłowo.
- Drewno przeznaczone do łupania przed załadowaniem do produktu powinno być odpowiednio przygotowane.
- Drewno powinno być umieszczone prosto, bez zagięć, rozwidleń lub wypukłości. Gałęzie należy odciąć, aby nie wystawały poza płaszczyznę kłody. Próba łupania drewna, które nie spełnia tych warunków, może spowodować zmianę toru przesuwu drewna lub nieoczekiwane wypadnięcie z produktu.
- Oba końce drewna powinny być cięte prosto i prostopadle do jego długości. Nieprawidłowe przygotowanie drewna może spowodować nieprawidłowy kierunek łupania.
- Należy usunąć wszelkie obce obiekty, takie jak gwoździe, śruby, itp., oraz należy zwrócić uwagę na sęki i nieregularne usłojenie drewna. Utrudniają one łupanie drewna i mogą powodować zmianę kierunku obróbki, jak również wypchnięcie drewna z właściwego położenia.
- Jeśli drewno nie zostanie całkowicie rozłupane lub zablokuje się na nieruchomym klinie, należy zwolnić nacisk na drewno, cofając ruchomą płytę dociskową. Aby usunąć zablokowane drewno, należy postępować zgodnie z instrukcjami przedstawionymi na stronach 84 i 85 tego podręcznika.

KONSERWACJA

- Użytkownik może przeprowadzać czynności konserwacyjne opisane w tej instrukcji. Jeśli wymagane są naprawy, łuparkę należy przekazać autoryzowanemu punktowi serwisowemu.

⚠ OSTRZEŻENIE

Olej hydrauliczny pod wysokim ciśnieniem jest niebezpieczny. Nie wolno włączać produktu, jeśli występuje wyciek oleju.

- Odłączyć przewód zasilania od źródła zasilania przed

czyszczeniem, regulacją lub konserwacją.

- Przed każdym użyciem należy sprawdzić, czy nie ma wycieków oleju lub innych uszkodzeń. Nie wolno używać łuparki dopóki wycieki oleju lub uszkodzenia nie zostaną profesjonalnie usunięte.
- Produkt należy utrzymywać w czystości, szczególnie w miejscu łupania oraz wokół silnika w celu zapewnienia odpowiedniej wentylacji. Do czyszczenia należy używać miękkiej szczotki.
- Przed każdym użyciem należy sprawdzić poziom oleju i w razie potrzeby uzupełnić olej hydrauliczny. Należy postępować zgodnie z procedurą opisaną w sekcji Rozpoczęcie obsługi.
- Producent zaleca wymianę oleju hydraulicznego raz w roku lub w przypadku stwierdzenia podczas kontroli, że olej jest brudny albo zanieczyszczony. Należy postępować zgodnie z procedurą przedstawioną w w graficznej części tej instrukcji dotyczącej konserwacji.
- Aby zwiększyć wydajność pracy, należy regularnie sprawdzać stan łuparki. Krawędź nieruchomej łuparki można ostrzyć pilnikiem, jak pokazano w graficznej części tej instrukcji. Jeśli nieruchoma łuparka jest zbyt mocno uszkodzona, należy przekazać produkt do autoryzowanego punktu serwisowego w celu przeprowadzenia wymiany nieruchomej łuparki.

TRANSPORT I PRZECHOWYWANIE

- Dokręcić śrubę odpowietrzającą.
- Usunąć zanieczyszczenia z produktu, szczególnie w obszarze wentylacji silnika.
- Zabezpieczyć produkt, chroniąc przez dostępem nieupoważnionych osób i dzieci oraz przechowywać go w miejscu, w którym nie może spaść, powodując obrażenia ciała lub zniszczenia.
- W przypadku transportu w pojeździe należy zabezpieczyć go przed upadkiem lub przesunięciem, aby nie dopuścić do obrażeń ciała lub zniszczenia.

ZAPOZNAJ SIĘ ZE SWOIM PRODUKTEM

Patrz str. 74.

1. Ruchoma płyta dociskowa
2. Nieruchomy klin
3. Wsporniki kłody
4. Dźwignia zmiany kierunku
5. Przycisk uruchamiania silnika
6. Trzpień hydrauliczny
7. Odpowietrznik

OCHRONA ŚRODOWISKA

Surowce należy oddawać do recyklingu zamiast wyrzucać je na śmieci. Z myślą o ochronie środowiska, narzędzie, akcesoria i opakowania powinny być sortowane.

SYMBOLE

Unikać używania urządzenia w warunkach dużej wilgoci.

Przed uruchomieniem urządzenia prosimy uważnie przeczytać instrukcję.

Zakładać środki ochrony wzroku

Alarm bezpieczeństwa

Zakładać rękawice

Zakładać obuwie ochronne

Łuparkę może obsługiwać jednocześnie tylko jedna osoba.

Trzymać ręce z daleka

Odpowietrznik

Maksymalny poziom natężenia hałasu

Uwaga - ryzyko porażenia prądem.

Zgodność CE

Znak zgodności EurAsian

Ukraiński znak zgodności

Zużyte produkty elektryczne nie powinny być utylizowane z odpadami domowymi. Prosimy poddawać recyklingowi w odpowiednich miejscach. Informacje o właściwych metodach recyklingu można uzyskać u władz lokalnych lub sprzedawcy.

Bezpečnost, výkon a spolehlivost byli hlavní prioritou při návrhu vaší elektrická štípačky dřeva.

ZAMÝŠLENÉ POUŽITÍ

Výrobek je určen k štípání dřevěného materiálu podél vlákna. Klády nebo podobné obrobky musí mít na délku 20cm až 52cm a 10cm až 25cm v průměru. Výrobek smí být nakládán, provozován a čištěn pouze jednou osobou, která nemá omezení po stránce fyzické u horních končetin. Výrobek smí používat pouze osoby, které si přečetly a pochopily návod k obsluze a které používají odpovídající ochranný oděv, jak je popsáno v návodu k obsluze. Údržbu výrobku smí provádět zkušený/kvalifikovaný subjekt v souladu s pokyny v návodu k obsluze. Opravy vadných nebo poškozených částí výrobku by měly být prováděny v autorizovaném servisním středisku. Výrobek je určen pouze pro použití v suchých, dobře osvětlených a uklizených pracovištích a musí být bezpečně připevněn k podlaze.

Výrobek není určen k štípání napříč vlákny dřeva nebo ke zpracování jiných materiálů kromě dřeva. Nesmí být používáno dětmi nebo osobami, které vyžadují dohled, aby se bezpečně provedly kroky nutné k provozování tohoto výrobku.

BEZPEČNOSTNÍ POKYNY

⚠ VAROVÁNÍ

Přečtěte a pochopte všechny pokyny. Opomenutí dodržování všech pokynů uvedených níže může způsobit úraz elektřinou, požár a/nebo vážná poranění u osob.

- **Udržujte pracoviště čisté.** Zaházené oblasti a ponky vedou k nehodám. Nenechávejte nástroje nebo kusy dřeva na nástroji během její funkce.
- **Zajistěte, aby bylo zajištěno dostatečné osvětlení při řezání obrobku a žádné překážky nenarušovaly bezpečný provoz před prováděním práce štípačkou.**
- **Nepoužívejte v nebezpečných prostředí.** Nepoužívejte elektrické nástroje v dešti nebo ve vlhkých nebo mokrých prostředích. Mějte pracoviště dobře osvětlené.
- **Udržujte provozní zónu a přilehlou oblast čistou pro bezpečné, jisté postavení.**
- **Nebezpečí! Předcházejte kontaktu s pohyblivými díly.**
- **Ujistěte se, že je štípačka polen umístěna na rovném povrchu.** Zablokujte štípačku za účelem zamezení nežádoucího pohybu stroje.
- **Zkontrolujte, zda jsou štípačka polen a veškeré doplňky řádně nainstalovány a bezpečně upevněny.**
- **Používejte pouze správný prodlužovací kabel. Ujistěte se, že je váš prodlužovací kabel v dobrém stavu.** Ujistěte se, že je kabel dimenzován pro proud vašeho výrobku. Poddimenzovaný napájecí kabel způsobuje pokles napětí ve vedení s následkem ztráty výkonu a přehřátí.
- **Elektrické zařízení musí být napájeno přes proudový chránič s reziduálním proudem nepřesahujícím 30 mA.**
- **Všechny přihlížející, zvláště děti a zvířata udržujte ve vzdálenosti alespoň 15 m od pracovní oblasti.**
- **Pouze jedné osobě je dovoleno obsluhovat štípačku polen.**
- **Před použitím zkontrolujte napájecí nebo prodlužovací kabel, zda nejsou poškozeny. Jestliže se objeví známky poškození, výměnu musí provést kvalifikovaný servisní technik.**
- **Před použitím zkontrolujte, zda není některá část poškozena. Poškozený vypínač nebo jakýkoliv jiný díl je nutné správně opravit nebo nechat vyměnit v autorizovaném servisním středisku.**
- **Zkontrolujte, zda nejsou nějaké díly poškozeny.** Než budete pokračovat v práci, zkontrolujte, zda je poškozený díl nářadí nebo kryt provozuschopný a plně funkční. Zkontrolujte seřízení pohyblivých částí, spojení pohyblivých částí, rozbité části upevňovadla a další jiné podmínky, které mohou ovlivnit chod nástroje. Pokud je kryt nebo nějaká část poškozena, musí se řádně opravit nebo vyměnit servisním střediskem, aby se zabránilo nebezpečí poranění.
- **Nikdy nenechávejte činný nástroj bez dozoru.** Vypněte napájení. Neodcházejte od nástroje, dokud se zcela nezastaví.
- **Nikdy nepoužívejte ve výbušném ovzduší.** Běžné jiskření motoru by mohlo zapálit výpary.
- **Správně se oblékejte. Nenoste volné oblečení nebo šperky; mohou se zachytit do pohyblivých částí.** Pryžové rukavice a neklouzavá bezpečnostní obuv je doporučena pro venkovní práce. Máte-li dlouhé vlasy, noste pokrývku hlavy.
- **Aby se snížilo riziko zranění pádem kusů dřeva, měla by obsluha nosit obuv s vyztuženou špičkou.**
- **Vždy noste bezpečnostní brýle s postranními štítky.** Dioptrické brýle jsou pouze tvrzené; NENAHRADÍ bezpečnostní brýle.
- **Zařízení nepoužívejte, pokud jste unaveni nebo pod vlivem drog, alkoholu nebo léků.**
- **Odpojte nástroje.** Před servisem, při nepoužívání nebo při výměně kotoučů, doplňků, nástrojů, nožů, atd. se musí všechny nástroje odpojovat ze zásuvky.
- **Přístroje pečlivě udržujte.** Nástroje udržujte ostré a čisté, abyste dosáhli lepšího a bezpečnějšího výkonu Postupujte dle pokynů pro mazání a výměnu příslušenství
- **Používejte pouze doporučená příslušenství.** Prostudujte návod k použití pro doporučené

příslušenství. Použití nesprávného příslušenství může způsobit nebezpečí poranění.

- **Nářadí musí být opravováno pouze odborným opravářem s příslušnou technickou kvalifikací.** Neodborná údržba nebo opravy prováděné nekvalifikovaným personálem mohou být příčinou úrazu.
- Nikdy neprovozujte štípačku dřeva, dokud nebude odvzdušňovací šroub lehce uvolněn (jedna až dvě celé otáčky).

⚠ UPOZORNĚNÍ

Poranění mohou být způsobena, či zhoršena, prodlouženým používáním nástroje. Když používáte jakýkoliv nástroj delší dobu, dělejte pravidelně přestávky.

⚠ VAROVÁNÍ

Pro používání ve venkovních prostorách používejte vhodné prodlužovací kabely s minimálním průřezem vodiče 1,5 mm^2. Konektory zástrčky musí být uzemněny a odolné dešťové vodě.

ZBYTKOVÁ RIZIKA

Dokonce, i když se výrobek provozuje jak je předepsáno, je stále nemožné zcela eliminovat veškeré zbytkové rizikové faktory. Následující nebezpečí mohou nastat při používání; vyhýbejte se:

- Vystavování hluku může způsobit poškození sluchu. Noste ochranu sluchu a omezte vystavení.
- Obráběné kusy dřeva padající z výrobku nečekaně. Dodržujte omezení velikosti a tvaru. Noste ochrannou obuv.
- Zachycení mezi pevnými a pohyblivými částmi. Keep hands and all body parts away from moving parts. Pouze jedné osobě je dovoleno nakládat a používat výrobek.
- Kontakt kůže s palivem/hydraulickým olejem.

POUŽITÍ

- Před každým použitím zkontrolujte všechny hydraulické trubky a hadice.
- Před provedením štípání spusťte výrobek stisknutím tlačítka chodu motoru a pohybem ovládací páky směru, což rozpohybuje přítlačnou desku. Ujistěte se, že se buď uvolněním tlačítka chodu motoru, nebo ovládací páky zastaví směr pohybu přítlačné desky. Nepoužívejte výrobek, pokud tato bezpečnostní funkce nepracuje správně.
- Dřevo ke zpracování by měly být řádně připraveno před naložením do výrobku.
- Dřevo by mělo být rovné po celé délce bez záhybů, vidlic nebo výběžků. Větve by měly být uříznuty v jedné rovině s kmenem. Pokus rozštípnout dřevo, které nesplňuje tato kritéria, může způsobit to, že obráběné dřevo se začne kroutit nebo neočekávaně vypadne z výrobku.
- Oba konce zpracovávaného kusu dřeva je třeba řezat rovně a kolmo k podélné ose. Nedodržení správné přípravy může způsobit to, že zpracovávaný kus dřeva se začne při štípání kroutit.
- Odstraňte všechny cizí předměty, jako jsou hřebíky, šrouby, apod., a dejte si pozor na suky a zkroucená vlákna ve dřevě. Ty dělá dřevo hůře štípatelné a může způsobit odchýlení štípání od zamýšlené směru a vytlačení obrobku z jeho správné polohy.
- V případě, že dřevo není plně rozštípnuto nebo uvízlo na pevné klínu, uvolněte tlak na dřevo zpětným chodem přítlačné desky. Postupujte podle grafických pokynů na stranách 84 a 85 tohoto návodu, které pomáhají odstranit vzpříčené dřevo.

ÚDRŽBA

- Vy sami můžete provádět úkony údržby popsané v tomto návodu k obsluze. Pro opravy odevzdejte štípač do autorizovaného servisního střediska.

⚠ VAROVÁNÍ

Hydraulického oleje pod vysokým tlakem je nebezpečný. Nikdy nezapínejte produktu, pokud olej vytéká.

- Odpojte napájecí kabel ze zdroje napájení dříve, teprve poté se provádí čištění, seřízení nebo udržovací práce.
- Před každým použitím zkontrolujte výrobek na úniky a jiné škody. Nepoužívejte štípač dřeva, dokud nebude únik oleje nebo poškození odborně opraveno.
- Udržujte výrobek v čistotě a to zejména v oblasti štípání a kolem motoru pro zajištění dostatečného větrání. Na čištění použijte měkký kartáč.
- Před každým použitím zkontrolujte hladinu oleje a v případě potřeby doplňte hydraulickým olejem. Postupujte dle popisu v části Začínáme.
- Výrobce doporučuje, aby se hydraulický olej vyměnil jednou za rok nebo v případě, že se olej jeví jako znečištěný během kontroly hladiny oleje. Postupujte podle grafického znázornění v části Údržba v tomto návodu k obsluze.
- Pro zvýšení efektivity pravidelně kontrolujte, zda opravený štípací klín není poškozen. Ostří štípacího klínu můžete nabrousit pilníkem podle grafického znázornění v části Údržba v tomto návodu k obsluze. Pokud je štípací klín velmi silně poškozen, je nutné vrátit výrobek autorizovanému středisku za účelem výměny štípacího klínu.

TRANSPORT A SKLADOVÁNÍ

- Uzavřete odvzdušňovací šroub.
- Očistěte nečistoty z výrobku, zejména ve větrací části motoru.
- Zajistěte výrobek před přístupem neoprávněných osob a dětí a uložte jej tam, kde se nemůže převrhnout a způsobit zranění nebo poškození.
- Pro přepravu ve vozidle jej zajistěte proti pádu nebo sklouznutí, aby nedošlo ke zranění a poškození.

POZNEJTE SVŮJ NÁSTROJ

Viz strana 74.

1. Pohyblivá přítlačná deska
2. Pevný klín
3. Opěry polen
4. Ovládací páka směru
5. Tlačítko chodu motoru
6. Hydraulické beranidlo
7. Odvzdušňovací šroub

OCHRANA ŽIVOTNÍHO PROSTŘEDÍ

V rámci možností neodhazujte vysloužilý výrobek nebo jeho části do domovního odpadu a snažte se o jejich recyklaci. V souladu s předpisy na ochranu životního prostředí odkládejte vysloužilé nářadí, příslušenství i obalový materiál do tříděného odpadu.

SYMBOLY

Nepoužívejte v mokrém nebo vlhkém prostředí.

Před spuštěním přístroje si řádně přečtěte pokyny.

Noste ochranu očí

Bezpečnostní výstraha

Požívejte rukavice

Požívejte bezpečnostní pracovní obuv

Pouze jedné osobě je dovoleno obsluhovat štípačku polen.

Udržujte ruce stranou

Odvzdušňovací šroub

Zaručená hladina akustického výkonu

Dávejte si pozor na nebezpečí elektrického úrazu.

Shoda CE

Euroasijská značka shody

Ukrajinská značka shody

Odpad elektrických výrobků se nesmí likvidovat v domovním odpadu. Recyklujte prosím na sběrných místech. Ptejte se u místních úřadů nebo prodejce na postup při recyklaci.

A(z) elektromos rönkhasító tervezésekor a biztonság, a teljesítmény és a megbízhatóság voltak a legfontosabb szempontok.

RENDELTETÉSSZERŰ HASZNÁLAT

A termék faanyagok rost mentén való hasítására szolgál. A rönköknek vagy hasonló munkadaraboknak 20 – 52 cm közötti hosszúságúnak és 10 – 25 cm átmérőjűnek kell lennie. A terméket csak egyetlen személynek kell betöltenie, működtetnie és kiürítenie, akinél nem korlátozott a felső végtagok használata. A terméket csak olyan személyek használhatják, akik elolvasták és megértették a használati utasítást és a kézikönyvben meghatározott megfelelő védőruházatot viselik. A terméket egy tapasztalt/képzett kezelőnek kell karbantartania, követve a kézikönyvben megadott utasításokat. A termék hibás vagy sérült részeinek javítását hivatalos szervizközpontban kell elvégeztetni. A termék csak száraz, jól megvilágított és rendezett munkaterületen használható, és szilárdan rögzíteni kell a padlóhoz.

A termék nem alkalmas a farostokra merőlegesen való hasításra vagy fától eltérő anyagok feldolgozására. Nem használhatják gyerekek vagy a termék üzemeltetéséhez szükséges műveletek biztonságos elvégzéséhez felügyelete igénylő felnőttek.

BIZTONSÁGI ELŐÍRÁSOK

⚠ FIGYELMEZTETÉS

Olvassa el és értse meg az összes utasítást. Az alább részletezett előírások be nem tartása olyan baleseteket okozhat, mint pl. tűz, áramütés és/vagy súlyos személyi sérülések.

- **Tartsa tisztán a munkaterületet.** A rendetlen területek és munkapadok vonzzák a baleseteket. Ne hagyjon szerszámokat vagy fadarabokat a gépen működés közben.
- **Mielőtt bármilyen munkát végezne a géppel, győződjön meg róla, hogy a munkaterület megfelelő megvilágítással rendelkezik, a munkadarab jól látható és nem akadályozza semmi a biztonságos használatot.**
- **Ne használja veszélyes környezetben.** Ne használja a szerszámgépeket nedves vagy nyirkos helyeken, és ne tegye ki esőnek. Jól világítsa meg a munkaterületet.
- **A kezelői zónát és a közeli területet a biztonságos, biztos megtámasztás érdekébe tartsa mindig tisztán.**
- **Veszély! Maradjon távol a mozgó alkatrészektől.**
- **Ügyeljen arra, hogy a rönkhasító vízszintes felületen legyen elhelyezve.** Rögzítse a rönkhasítót, hogy megakadályozza annak véletlen mozgását.
- **Bizonyosodjon meg róla, hogy a rönkhasító és annak tartozékai helyesen lettek felszerelve és biztonságosan rögzítve vannak.**
- **Megfelelő hosszabbító kábelt használjon. Ügyeljen arra, hogy a hosszabbító kábel jó állapotban legyen.** Olyan kábelt használjon, amely terhelhető a termék működéséhez szükséges áramerősséggel. Az alulméretezett kábel feszültségesést eredményez, ami teljesítményvesztést és túlmelegedést okoz.
- **A készüléket egy 30 mA-nél nem nagyobb kioldóáramú áram-védőkapcsolóval (RCD) kell felszerelni.**
- **Az nézelődők (különösen a gyerekek és a háziállatok) legyenek legalább 15 m-es távolságra a használati területtől.**
- **A rönkhasítót csak egy személy kezelheti.**
- **Használat előtt sérülés tekintetében vizsgálja át a tápkábelt vagy a hosszabbító kábelt. Ha károsodás jelei látszanak, egy szakképzett szerelővel ki kell cseréltetni.**
- **Használat előtt ellenőrizze, hogy az alkatrészek nem sérültek. A hibás kapcsolókat vagy bármilyen más sérült alkatrészt egy hivatalos szervizközpontban megfelelően meg kell javíttatni vagy ki kell cseréltetni.**
- **Ellenőrizze a sérült alkatrészeket.** A szerszám további használata előtt minden sérült alkatrészt vagy védőburkolatot figyelmesen át kell vizsgálni, és ellenőrizni, hogy megfelelően működik és ellátja a funkcióját. Ellenőrizze a mozgó alkatrészek elrendezését, összekapcsolódását, az alkatrészek törését, rögzítését és minden más körülményt, ami hatással lehet a működésre. A személyi sérülések elkerülése érdekében a sérült védőburkolatot vagy más alkatrészt megfelelően módon meg kell javíttatni, vagy ki kell cseréltetni egy hivatalos szervizközpontban.
- **Soha ne hagyja felügyelet nélkül a működő gépet.** Kapcsolja ki a gépet. Ne hagyja ott a gépet, amíg az teljesen meg nem állt.
- **Soha ne használja robbanásveszélyes környezetben.** A motor szikrázása begyújthatja a gőzöket.
- **Viseljen megfelelő ruházatot. Ne viseljen laza ruházatot, nyakláncot vagy ékszereket; ezek beakadhatnak a mozgó alkatrészekbe és Önt is hozzájuk húzhatják.** Szabadban végzett munkához gumikesztyű és csúszásmentes lábbeli viselete ajánlott. Viseljen hajvédőt is, ha hosszú haja van.
- **A leeső munkadarabok okozta sérülésveszély csökkentésének segítésére a kezelőnek megerősített lábujjvédelmi lábbelit kell viselnie.**
- **Mindig viseljen oldalellenzővel rendelkező védősisakot.** Az egyszerű szemüvegeknek csak ütésálló lencséjük van, ezek azonban NEM védőszemüvegek.
- **Ne működtesse a gépet alkohol, gyógyszer vagy**

más tudatmódosító szerek hatása alatt.

- **Csatlakoztassa le a gépeket a hálózatból.** Használaton kívül, szervizelés vagy tartozékok, csek, bitek, fűrészlapok stb. cseréje előtt minden gépet ki kell húzni az elektromos hálózati aljzatból.
- **A szerszámok karbantartását kellő alapossággal végezze.** A szerszámokat tartsa élesen és tisztán, hogy teljesítményük jobb és biztonságosabb legyen. Tartozékcsere és kenés esetén kövesse az utasításokat.
- **A javasolt tartozékokat, kiegészítőket használja.** Tekintse át a kezelői kézikönyvet a javasolt tartozékokkal kapcsolatban. Nem megfelelő kiegészítők használata sérülést eredményezhet.
- **A gép szervizelését csak képzett szervizszakemberrel szabad elvégeztetni.** A nem szakképzett szerelő által végrehajtott szervizelés vagy karbantartás sérülésveszélyt eredményezhet.
- Ne működtesse a rönkhasítót, amíg a légtelenítő csavar nincs enyhén meglazítva (egy-két teljes fordulatnyira).

⚠ FIGYELMEZTETÉS

A gép hosszabb idejű folyamatos használata sérüléseket okozhat vagy súlyosbíthatja a tüneteket. Ha egy gépet hosszabb időn át használ, rendszeres időközönként tartson szünetet.

⚠ FIGYELMEZTETÉS

A kültéri munkákhoz csak erre való, jóváhagyott hosszabbító kábelt használjon, amelyben a vezetékek minimális keresztmetszete 1,5 mm2. A dugasznak földeltnek, valamint eső- és vízállónak kell lennie.

FENNMARADÓ KOCKÁZAT

Még a termék rendeltetésszerű használata esetén sem lehet teljesen kiküszöbölni minden kockázati tényezőt. A gép használata során a következő veszélyek merülhetnek fel, és a kezelőnek különösen oda kell figyelnie az alábbiak elkerülésére:

- A zajnak való kitettség halláskárosodást okozhat. Viseljen hallásvédőt és korlátozza a zajnak való kitettséget.
- A munkadarabok váratlanul esnek le a termékről. Tartsa be a méretre és alakra vonatkozó előírásokat. Viseljen védőlábbelit.
- Beszorulás a rögzített és mozgó részek közé. Keep hands and all body parts away from moving parts. Csak egy személy töltheti be és működtetheti a terméket.
- A bőr érintkezése a kenőanyaggal/hidraulikaolajjal.

HASZNÁLAT

- Minden használat előtt vizsgálja meg az összes hidraulikacsövet és -tömlőt.
- A hasító művelet végrehajtása előtt indítsa be a terméket a motor működés gomb megnyomásával és az irány vezérlőkar mozgatásával, ami a nyomólemez mozgását okozza. Ellenőrizze, hogy a motor működés gomb vagy az irány vezérlőkar elengedésével a nyomólemez mozgása megáll. Ne használja a terméket, ha a biztonsági funkció nem működik megfelelően.
- A feldolgozandó fát megfelelően elő kell készíteni a termékbe való betöltése előtt.
- A fának a hosszirányba egyenesnek kell lennie, csavarodás, elágazások vagy kiállások nélkül. Az ágakat le kell vágni, hogy szintben legyen a törzzsel. Ezen feltételeknek nem megfelelő fa hasításának kísérlete a munkadarab kicsúszását vagy a termékről való váratlan leesését okozhatja.
- A munkadarab mindkét végét egyenesre és a hosszára merőlegesen kell levágni. Az ennek nem megfelelő előkészítés a munkadarab kicsúszását okozhatja a hasítási folyamat során.
- Távolítsa el az összes idegen tárgyat a fából, mint a szögek, csavarok, stb., és óvakodjon a görcsöktől és a csavart rostoktól. Ezek a fát nehezen hasíthatóvá teszik, és a hasításnak a céljától való eltérését és a munkadarab a megfelelő helyéről való kitolását okozhatják.
- Ha a fa nem hasad szét teljesen vagy beragad a rögzített ékbe, szüntesse meg a nyomást a fáról a mozgó nyomólemez visszahúzásával. Kövesse a grafikus utasításokat a kézikönyv 84. és 85. oldalán, hogy segítse a beszorult fa eltávolítását.

KARBANTARTÁS

- Elvégezheti a karbantartási feladatokat a kézikönyvben leírtak szerint. Javításhoz vigye vissza a rönkhasítót egy hivatalos szervizközpontba.

⚠ FIGYELMEZTETÉS

A nagynyomású hidraulikaolaj veszélyes. Soha ne kapcsolja be a terméket, ha szivárog az olaj.

- Tisztítás, beállítás vagy karbantartási munkák végrehajtásakor húzza ki a tápvezetéket a hálózatból.
- Olajszivárgás és egyéb sérülés tekintetében minden egyes használat előtt ellenőrizze a terméket. Ne használja addig a rönkhasítót, amíg az olajszivárgás vagy a sérülés nincs szakszerűen kijavítva.
- Tartsa tisztán a terméket, különösen a hasító területet és a motor körüli részt, hogy megfelelő szellőzést biztosítson. A tisztításhoz egy puha kefét használjon.

- Minden használat előtt ellenőrizze az olajszintet, és ha szükséges, töltse utána hidraulikaolajjal. Kövesse a Használatbavétel részben leírt eljárást.
- A gyártó javasolja a hidraulikaolaj cseréjét évente vagy ha az olajszint ellenőrzésekor az olaj koszosnak vagy szennyezettnek látszik. Kövesse a kézikönyv Karbantartás részében bemutatott eljárásokat.
- A hatékonyság növelése érdekében rendszeresen ellenőrizze, hogy a rögzített hasító nem károsodott. A kézikönyv Karbantartás részében bemutatott módon megreszelheti a rögzített hasító élét. Ha a rögzített hasító túlságosan megsérült, a gépet a rögzített hasító cseréjéhez vissza kell vinni egy hivatalos szervizközpontba.

SZÁLLÍTÁS ÉS TÁROLÁS

- Zárja be a légtelenítő csavart.
- Tisztítsa meg a terméket a lerakódásoktól, különösen a motor szellőzési területén.
- Biztosítsa a terméket a jogosulatlan személyek és a gyerekek általi hozzáférés ellen, és olyan helyen tárolja el, ahol nem borul fel és nem okoz sérülést vagy károsodást.
- Járműben való szállításhoz rögzítse a terméket a felborulás vagy kicsúszás ellen, hogy elkerülje a sérülést vagy károsodást.

ISMERJE MEG A TERMÉKET

Lásd 74. oldal.

1. Mozgó nyomólemez
2. Rögzített ék
3. Rönktámasztók
4. Irány vezérlőkar
5. Motor működés gomb
6. Hidraulikus munkahenger
7. Légtelenítő csavar

KÖRNYEZETVÉDELEM

Segítse elő az alapanyagok újrahasznosítását azzal, hogy nem helyezi el őket a háztartási szemétben. Környezetvédelmi megfontolásból az elhasználódott gépet és tartozékokat, valamint a csomagolóanyagokat szelektív módon kell gyűjteni.

SZIMBÓLUMOK

Kerülje a gép használatát nedves vagy vizes körülmények között.

A gép bekapcsolása előtt figyelmesen olvassa el az útmutatót.

Viseljen védőszemüveget

Biztonsági figyelmeztetés

Viseljen kesztyűt

Viseljen biztonsági lábbelit

A rönkhasítót csak egy személy kezelheti.

Tartsa a kezeit távol a vágóktól.

Légtelenítő csavar

Garantált hangteljesítményszint

Legyen tudatában az áramütés veszélyének.

CE megfelelőség

Eurázsiai megfelelőségi jelzés

Ukrajnai megfelelőségi nyilatkozat

A kiselejtezett elektromos termékeket nem szabad a háztartási hulladékkal együtt kidobni. Ezeket újra kell hasznosítani, ha van rá lehetőség. Az újrahasznosítással kapcsolatban érdeklődjön a helyi önkormányzatnál vagy a termék forgalmazójánál.

Au fost acordate priorităţi maxime siguranţei, performanţei şi fiabilităţii în proiectarea maşinii dvs de crăpat lemne.

UTILIZARE PREVĂZUTĂ

Produsul este proiectat să despice materialele de lemn de-a lungul fibrei. Buştenii sau piesele de lucru asemănătoare trebuie să fie între 20 cm şi 52 lungime şi între 10 şi 25 cm în diametru. Produsul trebuie să fie încărcat, operat şi îndepărtat de către doar o persoană care este fără limitări a capacităţilor fizice pe creanga superioară. Produsul este destinat a fi folosit doar de către persoane care au citit şi înţeles instrucţiunile de operare şi care poartă îmbrăcăminte corespunzătoare de protecţie aşa cum este descris în instrucţiunile de operare. Produsul este destinat a fi întreţinut de către un operator calificat urmând instrucţiunile furnizate în manualul cu instrucţiuni de operare. Repararea părţilor defecte sau deteriorate ale produsului trebuie să fie îndeplinită la un centru service autorizat. Produsul este destinat a fi folosit doar în zone de lucru uscate, bine iluminate şi fără obstacole şi el trebuie bine fixat pe podea.

Produsul nu este proiectat să despice de-a latul fibrelor sau pentru procesarea oricărui alt material în afara lemnului. Nu trebuie să fie folosit de către copii sau persoane care au nevoie de supraveghere pentru a îndeplini în siguranţă acţiunile cerute pentru operarea acestui produs.

MĂSURI DE SIGURANŢĂ

⚠ AVERTISMENT

Citiţi şi înţelegeţi toate instrucţiunile. Nerespectarea instrucţiunilor prezentate în continuare poate provoca accidente cum ar fi incendii, electrocutare şi/sau vătămări corporale grave.

- **Păstraţi zona de lucru curată.** Zonele şi bancurile dezordonate facilitează accidentele. Nu lăsaţi uneltele sau bucăţile de lemn pe unealtă în timp ce aceasta este în funcţiune.
- **Asiguraţi-vă că zona de lucru este iluminată din plin pentru a putea vedea piesa de lucru şi pentru a nu permite obstacolelor să perturbe funcţionarea în condiţii de siguranţă înainte de a efectua operaţiuni cu unealta dvs.**
- **Nu utilizaţi în medii periculoase.** Nu utilizaţi scula electrică în medii ce prezintă umezeală şi nu-l expuneţi la ploaie. Păstraţi spaţiul de lucru bine luminat.
- **Menţineţi zona de lucru a operatorului şi spaţiul alăturat libere pentru a avea o poziţie stabilă şi sigură.**
- **Pericol! Staţi la distanţă de componentele în mişcare.**
- **Asiguraţi-vă că despicătorul de lemne se află pe o suprafaţă plană.** Blocaţi despicătorul de lemne după cum este necesar pentru a preveni deplasările accidentale.
- **Asiguraţi-vă că despicătorul de lemne şi toate accesoriile sunt instalate corect şi fixate strâns.**
- **Utilizaţi un prelungitor adecvat. Asiguraţi-vă de starea bună de funcţionare a cablului de racord.** Utilizaţi numai un cordon suficient de rezistent pentru a suporta curentul necesar pentru produsul dumneavoastră. Un cordon cu o dimensiune inferioară poate conduce la o cădere de tensiune, rezultând în supraîncălzirea dispozitivului şi pierderea de energie.
- **Energia electrică trebuie să fie furnizată printr-un dispozitiv pentru curent rezidual (RCD) cu un curent de declanşare de nu mai mult de 30 mA.**
- **Ţineţi toate persoanele, în special copiii şi animalele de companie, la cel puţin 15 m distanţă de zona de lucru.**
- **Despicătorul de lemne poate fi operat de o singură persoană.**
- **Înainte de utilizare, examinaţi cablul de alimentare sau cablul prelungitor pentru daune. Dacă există semne de deteriorare, acesta trebuie să fie înlocuit de un tehnician de service calificat.**
- **Înainte de utilizare, verificaţi că nu există piese deteriorate. Un întrerupător defect sau orice piesă deteriorată trebuie să fie reparată în mod corespunzător sau înlocuită de un service autorizat.**
- **Verificaţi părţile deteriorate.** Înainte de a continua utilizarea aparatului, un element de protecţie sau o altă componentă care este avariată trebuie să fie verificate cu atenţie pentru a determina dacă acestea vor funcţiona corespunzător şi vor îndeplini funcţiile pentru care sunt prevăzute. Verificaţi alinierea pieselor mobile, lipirea pieselor mobile, spargerea pieselor, montarea şi orice alte stări care pot afecta funcţionarea acestora. Un element de protecţie sau altă componentă care este avariată trebuie să fie reparate sau înlocuite în mod corespunzător de către un centru de reparaţii autorizat pentru a evita riscul unor răniri.
- **Nu lăsaţi niciodată unealta să funcţioneze nesupravegheată.** Opriţi alimentarea. Nu părăsiţi unealta până când nu se opreşte complet.
- **Nu utilizaţi niciodată în atmosfere ce prezintă risc de explozie.** Scânteierea obişnuită a motorului ar putea aprinde vaporii.
- **Îmbrăcaţi-vă corespunzător. Nu purtaţi haine largi, cravate sau bijuterii care pot fi prinse şi vă pot trage în piesele în mişcare.** Mănuşile de cauciuc şi încălţămintea aderentă sunt recomandate atunci când lucraţi afară. De asemenea, în cazul în care aveţi părul lung, purtaţi o plasă de păr de protecţie, care să îl acopere.
- **Pentru a ajuta la reducerea riscului de vătămare de la piesele de lucru în cădere, operatorul trebuie să poarte încălţăminte cu bombeu metalic.**
- **Purtaţi mereu ochelari de protecţie cu apărători laterale.** Ochelarii obişnuiţi dispun doar de lentile

rezistente la impact; aceştia NU sunt ochelari de protecţie.

- **Nu utilizaţi unealta atunci când vă aflaţi sub influenţa narcoticelor, a alcoolului sau a medicamentelor.**
- **Deconectaţi uneltele.** Atunci când nu se află în uz, înaintea efectuării operaţiunilor de service sau când sunt înlocuite accesorii, lame, burghie, cuţite etc., toate uneltele trebuie deconectate de la sursa de energie.
- **Întreţineţi unealta cu grijă.** Păstraţi instrumentele ascuţite şi curate pentru o performanţă mai bună şi mai sigură. Respectaţi instrucţiunile de lubrifiere şi pentru schimbarea accesoriilor.
- **Utilizaţi accesoriile recomandate.** Consultaţi manualul de utilizare pentru accesoriile recomandate. Utilizarea unor accesorii neadecvate poate provoca rănirea.
- **Lucrările de service la unealtă trebuie să fie efectuate numai de către personal calificat de reparaţii.** Lucrările de service sau de întreţinere efectuate de personal necalificat pot cauza risc de vătămare corporală.
- Nu utilizaţi niciodată despicătorul de lemne până ce şurubul de purjare nu a fost slăbit uşor (una până la două rotaţii complete).

⚠ AVERTISMENT

Poti fi cauzate, sau agravate vătămări prin folosirea prelungită a sculei. Când folosiţi scula pentru perioade prelungite, asiguraţi-vă că luaţi pauze regulate.

⚠ AVERTISMENT

În cazul lucrărilor în aer liber utilizaţi numai cabluri de racord corespunzătoare, aprobate, cu o secţiune transversală minimă a conductorului de 1,5 mm^2. Conectorii fişei trebuie să aibă contactele legate la pământ şi să fie rezistenţi la apa de ploaie.

RISCURI REZIDUALE

Chiar dacă produsul este folosit aşa cum a fost prescris, este totuşi imposibil să se elimine complet anumiţio factori de risc reziduali. Următoarele pericole pot apărea în timpul folosirii şi operatorul trebuie să acorde o atenţie specială pentru a evita următoarele:

- Expunerea la zgomot poate cauza vătămarea auzului. Purtaţi protecţie pentru auz şi limitaţi expunerea.
- Piese de lucru în cădere de pe produs în mod neaşteptat. Urmaţi limitele de dimensiune şi formă. Purtaţi încălţăminte de protecţie.
- Prinderea între părţile fixe şi cele mobile. Keep hands and all body parts away from moving parts. O singură persoană doar poate să încarce şi să opereze produsul.
- Contactul pielii cu lubrifiant/ulei hidraulic.

UTILIZARE

- Înainte de fiecare folosire, inspectaţi toate furtunurile şi ţevile hidraulice.
- Înaintea efectuării de operaţiunii de despicare, porniţi produsul prin apăsarea butonului de funcţionare a motorului şi mutând maneta de control a direcţiei, pentru a mişca placa de presiune. Asiguraţi-vă ca prin eliberarea butonului de funcţionare a motorului sau a manetei de control a direcţiei, mişcarea plăcii de presiune se opreşte. Nu folosiţi produsul dacă această caracteristică de siguranţă nu funcţionează corespunzător.
- Lemnul care vine a fi procesat trebuie să fie corespunzător pregătit înainte de a-l încărca în produs.
- Lemnul trebuie să fie drept în lungimea sa fără încovoieri, bifurcaţii sau ieşituri. Crengile trebuie tăiate în aşa fel încât trunchiul să fie neted. Încercarea de despicare a lemnului care nu îndeplineşte aceste criterii poate cauza piesa de lucru să devină oblică sau în mod neaşteptat să cadă de pe produs.
- Ambele capete ale piesei de lucru trebuie să fie tăiate drept şi perpendicular pe lungime. Nepregătirea aceasta poate cauza piesa de lucru să fie oblică în timpul procesului de despicare.
- Îndepărtaţi toate obiectele străine precum cuie, şuruburi, etc., şi fiţi atent la nodurile şi fibrozitatea răsucită din lemn. Acestea fac lemnul să fie mai greu de despicat şi pot cauza procesul de despicare să devieze de la cursul său proiectat şi să împingă piesa de lucru în afara poziţiei sale corespunzătoare.
- Dacă lemnul nu este complet despicat sau devine blocat pe falca fixă, slăbiţi presiunea lemnului prin retragerea plăcii de presiune mobile. Urmaţi instrucţiunile grafice de la paginile 84 şi 85 a acestui manual pentru a vă ajuta la îndepărtarea lemnului blocat.

ÎNTREŢINEREA

- Puteţi efectua întreţinerea aşa cum este descrisă în acest manual. Pentru reparaţii, returnaţi aparatul de despicat buşteni la un centru service autorizat.

⚠ AVERTISMENT

Uleiul hidraulic la o presiune ridicată este periculos. Nu porniţi niciodată produsul dacă există scurgeri de ulei.

- Scoateţi ştecherul din priză înainte de a efectua lucrări de curăţare, reglare sau întreţinere.
- Înainte de fiecare folosire, verificaţi produsul de scurgeri de ulei şi alte deteriorări. Nu folosiţi aparatul de despicat buşteni până când scurgerea de ulei sau deteriorarea nu a fost profesionist remediată.
- Menţineţi produsul curat, în special în zona de despicare şi în jurul motorului pentru a asigura o ventilare

adecvată. Folosiţi o perie moale pentru curăţare.

- Înainte de fiecare folosire, verificaţi nivelul uleiului şi completaţi dacă e necesar cu ulei hidraulic. Urmaţi procedura arătată în secţiunea Pornirea aparatului
- Producătorul recomandă ca uleiul hidraulic să fie schimbat o dată pe an, sau dacă uleiul apare a fi murdar sau contaminat în timpul verificării nivelului de ulei. Urmaţi procedura arătată în secţiunea Întreţinere a acestui manual.
- Pentru a îmbunătăţi eficienţa, verificaţi regulat ca aparatul de despicat fix să nu fie deteriorat. Puteţi pili marginea despicătorului fix aşa cum este arătat în grafica secţiunii Întreţinere a acestui manual. Dacă despicătorul fix este prea deteriorat, returnaţi produsul la un centru service autorizat pentru a înlocui despicătorul fix.

TRANSPORTAREA ŞI DEPOZITAREA

- Închideţi şurubul de aerisire/evacuare.
- Curăţaţi resturile de pe produs, în special în zona de aerisire a motorului.
- Asiguraţi produsul împotriva accesului persoanelor neautorizate sau a copiilor, şi depozitaţi-l unde nu poate să cadă şi să cauzeze vătămare sau deteriorare.
- Pentru transportarea cu un vehicul, prindeţi-l fix împotriva căderii sau alunecării pentru a preveni vătămarea sau deteriorarea.

CUNOAŞTEŢI-VĂ PRODUSUL

Vezi pagina 74.

1. Placă de presiune mobilă
2. Falcă fixă
3. Suporţi buştean
4. Manetă de control a direcţiei
5. Buton de funcţionare a motorului
6. Berbec hidraulic/cilindru
7. Şurub de purjare

PROTECŢIA MEDIULUI ÎNCONJURĂTOR

Reciclaţi materiile prime în loc să le aruncaţi la gunoi, împreună cu deşeurile menajere. Pentru a proteja mediul înconjurător, maşina, accesoriile acesteia şi ambalajele trebuie triate.

SIMBOLURI

Evitaţi utilizarea în condiţii de ude sau umede.

Vă rugăm citiţi instrucţiunile cu atenţie înainte de pornirea aparatului.

Purtaţi întotdeauna ochelari de protecţie

Avertizare de siguranţă

Purtaţi mănuşi

Purtaţi încălţăminte de siguranţă

Despicătorul de lemne poate fi operat de o singură persoană.

Ţineţi mâinile departe

Şurub de purjare

Nivel garantat al puterii acustice

Pericol de electrocutare.

Conform CE

Marcaj de conformitate EurAsian

Semn de conformitate ucrainean

Deşeurile produselor electrice nu trebuiesc înlăturate împreună cu deşeurile casnice. Vă rugăm reciclaţi acolo unde există facilităţi. Verificaţi la autoritatea dvs locală sau la vânzător pentru sfaturi privind reciclarea.

Drošība, sniegums un uzticamība ir galvenā prioritāte, izstrādājot elektrisko malkas skaldītāju.

PAREDZĒTAIS LIETOJUMS

Ierīce ir paredzēta kokmateriālu skaldīšanai pa šķiedru. Baļķiem vai līdzīgiem kokmateriāliem jābūt 20 cm-52 cm garumā un 10 cm-25 cm diametrā. Ierīci drīkst piekraut, darbināt un tīrīt tikai viena persona, kuras augšējām ekstremitātēm nav nekādu fizisku traucējumu. Ierīci drīkst lietot tikai personas, kas ir izlasījušas un sapratušas lietošanas rokasgrāmatu un valkā piemērotu aizsargapģērbu saskaņā ar lietošanas rokasgrāmatu. Ierīces apkope ir jāveic apmācītam/kvalificētam operatoram saskaņā ar lietošanas rokasgrāmatā esošajiem norādījumiem. Ierīces bojāto detaļu remonts jāveic pilnvarotā servisa centrā. Ierīci drīkst lietot tikai sausā, labi apgaismotā un nepārblīvētā darba vietā, un tā ir droši jāpiestiprina pie grīdas.

Ar ierīci nav paredzēts skaldīt šķērsām šķiedrai un apstrādāt citus materiālus, izņemot koku. To nedrīkst lietot bērni un personas, kurām nepieciešama uzraudzība, lai droši veiktu darbības, kas nepieciešamas ierīces lietošanai.

DROŠĪBAS INSTRUKCIJAS

⚠ BRĪDINĀJUMS

Izlasiet visus norādījumus, lai tie būtu skaidri saprotami. Visu uzskaitīto instrukciju neievērošana ir bīstama; tā var izraisīt elektrisko triecienu, aizdegšanos un/vai nopietnus miesas bojājumus.

- **Darba vietai jābūt tīrai.** Nekārtīgas darba zonas un darbgaldi var būt negadījuma iemesls. Instrumenta lietošanas laikā neatstājiet uz tā instrumentus vai koka gabalus.
- **Pirms jebkāda darba veikšanas ar darbarīku, pārliecinieties, vai darba vietā ir pietiekams apgaismojums, lai pārredzētu darbu, un vai nekādi šķēršļi netraucēs drošu lietošanu.**
- **Neizmantojiet bīstamā vidē.** Nelietojiet elektroinstrumentus mitrās vai slapjās vietās vietās un neļaujiet tiem salīt. Darba vietai jābūt labi apgaismotai.
- **Uzturiet operatora zonu un klātesošo apgabalu tīru, lai nodrošinātu drošu, stabilu atbalstu.**
- **Bīstami! Sargieties no kustīgajām detaļām.**
- **Pārliecinieties, vai malkas skaldītājs ir uz līdzenas virsmas.** Bloķējiet skaldītāju kā prasīts, lai novērstu nevēlamu kustību.
- **Pārliecinieties, ka baļķu sadalītājs un visi piederumi ir pareizi uzstādīti un droši nostiprināti.**
- **Izmantojiet pareizo pagarinātāja kabeli. Pārliecinieties, vai pagarinājuma vads ir labā stāvoklī.** Izmantojiet vadu ar nominālu, kas ir pietiekams, lai nodrošinātu produktam nepieciešamo strāvu. Nepietiekama nomināla vads izraisīs līnijas sprieguma kritumu, kas radīs jaudas zudumu un pārkaršanu.
- **Elektriskā enerģija jāpiegādā caur strāvas noplūdes automātslēdzi (RCD) ar atslēgšanas strāvu, kas nepārsniedz 30 mA.**
- **Neļaujiet nepiederošām personām, it īpaši bērniem un mājdzīvniekiem, tuvoties darba zonai tuvāk par 15 m.**
- **Tikai vienai personai atļauts darbināt baļķu sadalītāju.**
- **Pirms lietošanas pārbaudiet, vai nav bojāts elektrības vads vai pagarinātāja kabelis. Ja pastāv bojājuma iespēja, nomaiņa jāveic kvalificētam apkopes tehniķim.**
- **Pirms lietošanas pārbaudiet, vai detaļas nav bojātas. Bojātu slēdzi vai jebkuru citu bojātu detaļu remontējiet un nomainiet pilnvarotā servisa kompānijā.**
- **Pārbaudiet bojātās daļas.** Pirms turpmākas instrumenta lietošanas aizsargs vai cita bojātā daļa ir rūpīgi jāpārbauda, lai konstatētu, vai tā darbojas pareizi un izpilda paredzēto funkciju. Pārbaudiet kustīgo daļu iestatījumu, vai tās neķeras, vai daļas nav salūzušas, stiprinājumus un visus citus apstākļus, kas var ietekmēt darbību. Lai izvairītos no traumu riska, aizsargs vai cita bojātā daļa ir pareizi jāsalabo vai jāaizstāj, izmantojot pilnvarota apkopes centra pakalpojumus.
- **Nekad neatstājiet darbojošos instrumentu bez uzraudzības.** Izslēdziet barošanu. Neatstājiet instrumentu, līdz tas nav pilnībā apstājies.
- **Nekad neizmantojiet sprādzienbīstamā atmosfērā.** Parasta motora dzirksteļošana var aizdedzināt garaiņus.
- **Apģērbieties pareizi. Nevalkājiet vaļīgu apģērbu, kaklasaites vai rotaslietas, kuras var ieķerties un ievilkt jūs kustīgajās detaļās.** Strādājot ārā, ieteicams izmantot gumijas cimdus un neslīdošus apavus. Garu matu saturēšanai izmantojiet arī aizsargājošu galvassegu.
- **Lai samazinātu risku gūt ievainojumus no krītošiem koka gabaliem, operatoram jāvalkā apavi ar kāju īkšķu aizsardzību.**
- **Visada dėvėkite apsauginius akinius su šonine apsauga.** Ikdienā izmantojamām brillēm ir tikai triecienizturīgas lēcas; tās NAV aizsargbrilles.
- **Neizmantojiet instrumentu, ja esat narkotiku, alkohola vai medikamentu iedarbības ietekmē.**
- **Atvienojiet instrumentus.** Ja instruments netiek lietots, pirms apkopes veikšanas vai mainot piederumus, asmeņus, urbjus, griezējus u.c. visi instrumenti ir jāatvieno no barošanas avota.
- **Rūpīgi veiciet instrumentu apkopi.** Lai darbs būtu labāks un drošāks, instrumentiem jābūt asiem un tīriem. Izpildiet eļļošanas un piederumu maiņas norādījumus.

- **Izmantojiet ieteiktos piederumus.** Ieteicamos piederumus skatiet operatora rokasgrāmatā. Nepareiza papildaprīkojuma lietošana var izraisīt savainojumus.
- **Instrumenta apkopi drīkst veikt tikai kvalificēts remonta personāls.** Nekvalificēta personāla apkope vai remonts var radīt ievainojumu risku.
- Nekad nelietojiet malkas skaldītāju, kamēr atgaisošanas skrūve nav palaista vaļīgāk (no viena līdz diviem pilniem apgriezieniem).

⚠ BRĪDINĀJUMS

Ilgstoša instrumenta lietošana var izraisīt traumas vai pasliktināt veselības stāvokli. Ja ilgstoši lietojat instrumentu, regulāri atpūtieties.

⚠ BRĪDINĀJUMS

Darbam ārā izmantojiet tikai atbilstoši apstiprinātus pagarinātājkabeļus ar 1,5 mm² minimālo vadītāja šķērsgriezumu. Kontaktdakšas savienotājiem ir jābūt zemējuma kontaktiem un tiem ir jābūt lietus ūdensizturīgiem.

OBJEKTĪVIE RISKI

Pat ka prece ir lietotā kā noteikts, nav iespējams pilnībā novērst noteiktus riska faktorus. Turpmāk norādītie riski var rasties lietošanas laikā un operatoram īpaša uzmanība jāpievērš, lai izvairītos no turpmāk minētā:

- Saskarsme ar troksni var radīt dzirdes traucējumus. Valkājiet ausu aizsargu un ierobežojiet saskarsmi.
- No ierīces negaidīti krītoši koka gabali. Ievērojiet izmēra un formas ierobežojumus. Valkājiet aizsargapavus.
- Iesprūšana starp fiksētām un kustīgām detaļām. Keep hands and all body parts away from moving parts. Tikai viena persona drīkst iekraut un lietot ierīci.
- Ādas saskare ar smērvielu/hidraulisko eļļu.

EKSPLUATĀCIJA

- Pirms katras lietošanas reizes pārbaudiet visas hidrauliskās caurules un šļūtenes.
- Pirms skaldīšanas operāciju veikšanas iedarbiniet ierīci, nospiežot motora palaišanas pogu un bīdot virziena sviru, tādējādi pārvietojot spiediena plāksni. Pārliecinieties, ka, atlaižot motora palaišanas pogu vai virziena sviru, spiediena plāksne apstājas. Nelietojiet ierīci, ja šī drošības funkcija nedarbojas.
- Apstrādājamais koks pirms iekraušanas ierīcē ir atbilstoši jāsagatavo.
- Kokam jābūt taisnam visā tā garumā bez izliekumiem, atzarojumiem un izvirzījumiem. Zariem jābūt nozāģētiem, lai stumbrs būtu līdzens. Mēģinot skaldīt koku, kas neatbilst šiem kritērijiem, kokmateriāls var sašķiebties vai pēkšņi nokrist no ierīces.
- Abiem kokmateriāla galiem ir jābūt taisni nozāģētiem un perpendikulāriem tā garumam. Pretējā gadījumā kokmateriāls skaldīšanas laikā var sašķiebties.
- Izņemiet visus svešķermeņus, piemēram, naglas un skrūves, un apskatiet koka izaugumus un savijušos šķiedru. Tie apgrūtina koka skaldīšanu un var izraisīt skaldīšanas procesa novirzīšanos no paredzētā virziena un izgrūst kokmateriālu no tā stāvokļa.
- Ja koks netiek pilnībā saskaldīts vai iesprūst fiksētajā ķīlī, atbrīvojiet koku no spiediena, ievelkot spiediena plāksni. Ievērojiet šīs rokasgrāmatas 84. un 85. lapā atrodamās grafiskās instrukcijas kā izņemt iestrēgušu koku.

APKOPE

- Jūs varat veikt šajā rokasgrāmatā aprakstītos apkopes darbus. Lai veiktu remontu, nogādājiet malkas skaldītāju pilnvarotā servisa centrā.

⚠ BRĪDINĀJUMS

Hidrauliskā eļļa augstā spiedienā ir bīstama. Nemēģiniet iedarbināt ierīci eļļas noplūdes gadījumā.

- Pirms tīrīšanas, regulēšanas un apkopes darbu veikšanas atvienojiet elektrības vadu no kontaktligzdas.
- Pirms katras lietošanas reizes pārbaudiet, vai nav eļļas noplūžu vai citu bojājumu. Nelietojiet malkas skaldītāju, kamēr eļļas noplūdi vai bojājumu nav novērsis profesionālis.
- Tīriet ierīci, it īpaši skaldīšanas zonā un motora tuvumā, lai nodrošinātu pietiekošu ventilāciju. Tīrīšanai izmantojiet mīkstu birsti.
- Pirms katras lietošanas reizes pārbaudiet eļļas līmeni un, ja nepieciešams, papildiniet to, izmantojot hidraulisko eļļu. Veiciet procedūru, kas redzama Uzsākšanas sadaļā.
- Ražotājs iesaka nomainīt hidraulisko eļļu reizi gadā vai tad, ja, pārbaudot eļļas līmeni, eļļa acīmredzami ir netīra un piesārņota. Veiciet procedūru, kas redzama rokasgrāmatas Apkopes sadaļā.
- Lai uzlabotu ierīces darbību, regulāri pārbaudiet, vai fiksētais skaldītājs nav bojāts. Jūs varat noslīpēt fiksētā skaldītāja malu, kā redzams rokasgrāmatas Apkopes sadaļā. Ja fiksētais skaldītājs ir ļoti bojāts, nogādājiet ierīci pilnvarotā servisa centrā, lai veiktu fiksētā skaldītāja nomaiņu.

TRANSPORTĒŠANA UN UZGLABĀŠANA

- Pievelciet izplūdes skrūvi.
- Notīriet gružus no ierīces, it īpaši no motora ventilācijas zonas.

- Uzglabājiet ierīci tur, kur tai nevar piekļūt nepilnvarotas personas un bērni un kur tā nevar apkrist un izraisīt ievainojumus un bojājumus.
- Transportējot ierīci, nodrošiniet, ka tā nevar apkrist un paslīdēt, lai nepieļautu ievainojumus un bojājumus.

PAZĪSTIET SAVU IERĪCI

Skatīt 74. lappusi

1. Pārvietojamā spiediena plāksne
2. Fiksētais ķīlis
3. Baļķa atbalsti
4. Virziena svira
5. Motora palaišanas poga
6. Hidrauliskais stienis
7. Atgaisošanas skrūve

VIDES AIZSARDZĪBA

Tā vietā, lai materiālus izmestu, nododiet tos atkārtotai realizācijai. Mašīna, aksesuāri un iepakojums ir jāsašķiro un jānodod videi draudzīgā atkārtotas pārstrādes vietā.

APZĪMĒJUMI

Nelietojiet ierīci mitros apstākļos.

Pirms iedarbināt mašīnu, lūdzu rūpīgi izlasiet instrukcijas.

Valkājiet acu aizsargaprīkojumu

Drošības brīdinājums

Valkājiet cimdus

Valkājiet drošības apavus

Tikai vienai personai atļauts darbināt baļķu sadalītāju.

Sargiet rokas

Atgaisošanas skrūve

Garantētais skaņas intensitātes līmenis

Sargieties no elektriskā trieciena briesmām.

CE atbilstība

EurAsian atbilstības marķējums

Ukrainas apstiprinājuma zīme

Izlietotie elektroprodukti nedrīkst tikt izmesti kopā ar mājsaimniecības atkritumiem. Lūdzu, nododiet tos attiecīgajās atk ār totas izmantošanas vietās. Sazinieties ar savu vietējo varas pārstāvi vai izplatītāju, lai noskaidrotu, kur iespējama atkārtota pārstrāde.

Projektuojant elektrinį rąstų skaldytuvą, didžiausias prioritetas suteiktas saugai, eksploatacinėms savybėms ir patikimumui.

NAUDOJIMO PASKIRTIS

Gaminys skirtas skaldyti medieną išilgai pluošto. Rąstai ar panašūs ruošiniai turi būti 20–52 cm ilgio ir 10–25 cm skersmens. Į gaminį įdėti ruošinį, gaminį valdyti ir valyti privalo vienas žmogus, kurio viršutinės galūnės yra be fizinių trūkumų. Šį gaminį gali naudoti tik tie asmenys, kurie yra perskaitę ir supratę naudojimo nurodymus ir dėvi atitinkamus apsauginius darbo drabužius, kaip aprašyta naudojimo nurodymuose. Gaminio priežiūros darbus gali atlikti įgudęs / kvalifikuotas žmogus, vadovaudamasis naudojimo vadove pateiktais nurodymais. Sugedusias ar pakenktas gaminio dalis reikia atiduoti taisyti į įgaliotą techninio aptarnavimo centrą. Gaminys skirtas naudoti tik sausose, gerai apšviestose ir neužgriozdintose darbo vietose, ir jis turi būti gerai pritvirtintas prie grindų.

Gaminys skirtas skaldyti išilgai pluošto bei kitaip apdirbti tik medieną; juo negalima skaldyti jokių kitų medžiagų. Gaminio negalima naudoti vaikams, ar asmenims, kuriuos reikia prižiūrėti, kad saugiai atliktų veiksmus, susijusius su šio gaminio eksploatavimu.

SAUGUMO INSTRUKCIJOS

⚠ ĮSPĖJIMAS

Perskaitykite ir supraskite visas instrukcijas. Apačioje išdėstytų instrukcijų nesilaikymas gali sukelti elektros smūgį, gaisrą ir (ar) sunkius asmens sužeidimus.

- **Darbo vieta turi būti švari.** Netvarkinga aplinka ar darbo vieta skatina nelaimingus atsitikimus. Įrankiui veikiant, ant jo nepalikite medienos atraižų ar kitų įrankių.
- **Prieš pradėdami bet kokį darbą šiuo įrankiu, patikrinkite, ar darbo vieta gerai apšviesta, kad gerai matytumėte pjaunamą ruošinį, ir ar nėra jokių kliūčių saugiai atlikti darbą.**
- **Prietaiso nenaudokite pavojingoje aplinkoje.** Nenaudokite elektrinių įrankių drėgnose arba šlapiose vietose, saugokite įrankį nuo lietaus poveikio. Darbo vieta turi būti gerai apšviesta.
- **Darbo zona ir jos aplinka turi būti švari, kad galėtumėte saugiai joje stovėti.**
- **Pavojus! Laikykitės toliau nuo besisukančių detalių.**
- **Patikrinkite, ar malkų skaldytuvas yra ant lygaus paviršiaus.** Skaldytuvą užfiksuokite, kaip nurodyta, kad jis nejudėtų.
- **Būtina užtikrinti, kad rąstų skaldytuvas ir visi jo priedai būtų tinkamai pritvirtinti ir saugiai priveržti.**
- **Naudokite tik tinkamą ilginamąjį laidą. Patikrinkite, ar ilginamasis laidas yra geros būklės.** Naudokite tik pakankamos klasės laidą, kad jis galėtų atlaikyti jūsų prietaiso naudojamą elektros srovę. Dėl mažesnio ilginamojo laido įtampa elektros grandinėje gali sumažėti ir dėl to variklis gali perkaisti, o galia bus prarasta.
- **Elektros maitinimas turi būti paduodamas per prietaisą su srovės atjungimo (RCD), kurio išsijungimo srovės riba neturi būti didesnė, nei 30 mA.**
- **Įsitikinkite, kad 15 metrų atstumu nuo darbo zonos nėra pašalinių asmenų (ypač vaikų ir gyvūnų).**
- **Rąstų skaldytuvu gali dirbti tiek vienas asmuo.**
- **Prieš naudodamiesi, patikrinkite ar neapgadintas maitinimo laidas ir prailgintuvas. Jei būtų laido apgadinimo požymių, jį turi keisti kvalifikuotas aptarnavimo specialistas.**
- **Prieš naudodamiesi, patikrinkite, ar nėra apgadintų detalių. Sugedęs jungiklis ar bet kokia kita sugedusi ar apgadinta detalė turi būti remontuojama arba keičiama tik įgalioto remonto centro.**
- **Patikrinkite, ar nėra pažeistų detalių.** Prieš pradėdami naudoti įrankį, apžiūrėkite, ar nėra sugadintų detalių. Jei detalė šiek tiek sugadinta, atsargiai nustatykite, ar prietaisas tinkamai veiks ir atliks numatytą darbą. Patikrinkite judančių dalių centravimą, sukibimą, sulūžusias dalis, sumontavimą ir kita, kas galėtų turėti neigiamos įtakos darbui. Siekiant išvengti sužeidimų, pažeistus apsauginius įtaisus arba kitas prietaiso detales prieš pradedant darbą reikia suremontuoti arba pakeisti įgaliotoje techninės priežiūros įmonėje.
- **Niekada nepalikite veikiančio įrankio be priežiūros.** Išjunkite įrankį. Neatsitraukite nuo įrankio, kol jis visiškai nesustojo.
- **Niekada nedirbkite aplinkoje, kurioje gresia sprogimo pavojus.** Įprastinis variklio kibirkščiavimas gali uždegti degius garus.
- **Dėvėkite tik darbui tinkamus drabužius. Nedėvėkite laisvų nepriglusdusių drabužių, kaklaraiščių ir juvelyrinių dirbinių, kurie gali įsipainioti ir įtraukti jus į judančias detales.** Dirbant lauke rekomenduojama mūvėti gumines pirštines ir avėti batus neslystančiais padais. Jei turite ilgus plaukus, dėvėkite apsauginį galvos apdangalą.
- **Kad susižeidimų nuo krintančių ruošinių pavojus būtų kuo mažesnis, gaminį naudojantis žmogus turi mūvėti avalynę su pakietinta pėdos pirštų apsauga.**
- **Visada dėvėkite apsauginius akinius su šonine apsauga.** Kasdieniniuose akiniuose yra tik smūgiui atsparūs lęšiai, šie akiniai NĖRA apsauginiai akiniai.
- **Nenaudokite įrankio paveikti kvaišalų, alkoholio ar vaistų.**
- **Atjunkite įrankius nuo maitinimo šaltinio.** Kai įrankis nenaudojamas ar prieš atliekant techninę priežiūrą, keičiant priedus, pjovimo diskus, antgalius, pjoviklius ir

t. t., visus įrankius būtina atjungti nuo maitinimo šaltinio.

- **Įrankius prižiūrėkite rūpestingai.** Siekiant geresnių rezultatų ir kad darbas būtų atliktas saugiai, įrankiai turi būti aštrūs ir švarūs. Laikykitės tepimo ir papildomų detalių keitimo instrukcijų.
- **Naudokite rekomenduojamus priedus.** Informacijos dėl rekomenduojamų priedų ieškokite vartotojo instrukcijoje. Netinkamų papildomų detalių naudojimas gali sukelti sužeidimų pavojų.
- **Prietaiso techninę priežiūrą turi atlikti tik kvalifikuoti meistrai.** Jei prietaiso remontą ar techninę priežiūrą atlieka nekvalifikuoti asmenys, kyla sužeidimų pavojus.
- Malkų skaldytuvo niekada nenaudokite, jei nuorinimo varžtas nėra lengvai atlaisvintas (vienu ar dviem visiškais pasukimais).

⚠ ĮSPĖJIMAS

Ilgai naudojant įrankį, galima susižaloti arba pakenkti sveikatai. Ilgai naudodami kokį nors įrankį, reguliariai darykite pertraukas.

⚠ ĮSPĖJIMAS

Dirbdami lauke naudokite tinkamus ilginamuosius laidus, kurių mažiausia konduktoriaus kryžmės dalis yra 1,5 mm^2. Kištuko jungtyse turi būti įžeminimo kontaktai bei jis turi būti atsparus vandeniui.

ŠALUTINIAI PAVOJAI

Net naudojant gaminį pagal nurodymus, neįmanoma visiškai atmesti visų pavojaus veiksnių. Naudojant gaminį gali kilti toliau išvardinti pavojai ir naudotojas turi kreipti ypatingą dėmesį, kad jų išvengtų:

- Ilgai būnant triukšme, galima pakenkti klausą. Dėvėkite akių apsaugą ir ribokite poveikio trukmę.
- Ruošiniai nuo gaminio nukrenta netikėtai. Laikykitės matmenų ir formų apribojimų. Mūvėkite apsauginę avalynę.
- Įsipainiojimas tarp įtvirtintų ir judančių dalių. Keep hands and all body parts away from moving parts. Į gaminį įdėti ruošinį ir gaminį valdyti leidžiama tik vienam asmeniui.
- Tepalo / hidraulinės alyvos patekimas ant odos.

EKSPLOATAVIMAS

- Kiekvieną kartą prieš naudojant gaminį, reikia apžiūrėti hidraulinius vamzdžius ir žarnas.
- Prieš atliekant skaldymo darbus, gaminį reikia paleisti paspaudžiant variklio paleidimo mygtuką ir pasukant krypties valdymo svertą, kad pajudėtų slėginė plokštelė. Atleidus variklio paleidimo mygtuką arba krypties valdymo svertą, slėginė plokštelė būtinai turi sustoti. Jeigu ši saugos priemonė veikia netinkamai, gaminio naudoti negalima.
- Prieš įdedant į gaminį, apdirbimui skirta mediena turi būti tinkamai paruošta.
- Mediena turi būti tiesi, be užsisukimų, išsišakojimų ar išsikišimų. Šakeles reikia nukapoti, kad kamienas būtų lygus. Mėginant skaldyti medieną, kuri neatitinka šių reikalavimų, ruošinys gali nukrypti nuo linijos arba netikėtai nukristi nuo gaminio.
- Abu ruošinio galai turi būti tiesiai nupjauti ir statmeni visu ilgiu. Tinkamai neparuošus, skaldant ruošinys gali nukrypti nuo gaminio.
- Išimkite visus pašalinius daiktus, tokius kaip vinys, varžtai ir pan., ir saugokitės gumbų ir susisukusių medienos pluoštų. Jeigu jų yra, medieną sunkiau skaldyti ir skaldymo procesas nėra toks sklandus, o ruošinys gali nukrypti nuo reikiamos padėties.
- Jeigu medienos nepavyksta visiškai perskelti arba ji įstringa ant įtvirtinto pleišto, atitraukdami judamąją slėginę plokštelę panaikinkite spaudimą, kuriuo veikiama mediena. Norėdami išimti įstrigusį medienos gabalą, į pagalbą pasitelkite grafinius nurodymus, kurie pateikti šio vadovo 84 ir 85 puslapiuose.

PRIEŽIŪRA

- Galima atlikti šiame vadove aprašytus priežiūros darbus. Jei reikia taisyti, atiduokite rąstų skaldytuvą į įgaliotą techninio aptarnavimo centrą.

⚠ ĮSPĖJIMAS

Hidraulinė alyva esant aukštam slėgiui pavojinga. Jokiu būdu nejunkite gaminio, jeigu alyva prateka.

- Prieš pradedant valymo, reguliavimo ar priežiūros darbus, gaminio maitinimo laidą reikia išjungti iš maitinimo šaltinio.
- Kiekvieną kartą prieš naudojant gaminį, reikia patikrinti, ar iš gaminio neteka alyva ir ar nėra kitų pažeidimų. Rąstų skaldytuvo negalima naudoti, kol nėra profesionaliai pašalinti alyvos nuotėkį sukėlę gedimai ar kiti pažeidimai.
- Kad ventiliacija būtų tinkama, gaminys turi būti švarus, ypač skaldymo srityje ir aplink variklį. Valykite minkštu šepečiu.
- Kiekvieną kartą prieš naudojant gaminį, reikia patikrinti alyvos lygį ir, jei būtina, pripilti hidraulinės alyvos. Vadovaukitės veiksmais, parodytais skyrelyje „Pasirengimas darbui“.
- Gamintojas pataria pakeisti hidraulinę alyvą kartą per metus arba jeigu ji yra nešvari ar užsiteršia tikrinant alyvos lygį. Vadovaukitės veiksmais, parodytais šio vadovo grafiniame skyrelyje „Priežiūros darbai“.
- Kad gaminys kuo efektyviau veiktų, reikia reguliariai

tikrinti įtvirtintą skaldytuvą, nustatant ar jis nepažeistas. Įtvirtinto skaldytuvo kraštą galima nušlifuoti kaip parodyta šio vadovo grafiniame skyrelyje „Priežiūros darbai“. Jeigu įtvirtintas skaldytuvas labai pažeistas, gaminį reikia atiduoti į įgaliotą techninio aptarnavimo centrą, kad pakeistų įtvirtintą skaldytuvą.

GABENIMAS IR LAIKYMAS

- Uždarykite tepalo išleidimo varžtą.
- Nuvalykite nuo gaminio nešvarumus, ypač variklio ventiliacijos srityje.
- Saugokite gaminį, kad prie jo neprieitų pašaliniai asmenys ir vaikai, ir laikykite jį ten, kur jis negali nukristi ir sužeisti žmonių arba pakenkti aplinkinių objektų.
- Ruošiant gaminį gabenimui transporto priemonėje, jį reikia pritvirtinti, kad nenukristų arba neslidinėtų ir nesužeistų žmonių arba nepakenktų aplinkinių objektų.

PAŽINKITE SAVO GRANDININĮ PJŪKLĄ

Žr. 74 psl.

1. Judamoji slėginė plokštelė
2. Įtvirtintas pleištas
3. Rąstų atramos
4. Krypties valdymo svertas
5. Variklio paleidimo mygtukas
6. Hidraulinis taranas
7. Nuorinimo varžtas

APLINKOS APSAUGA

Žaliavines medžiagas perdirbkite pakartotinai, o ne išmeskite kaip atliekas. Mechanizmas, priedai ir pakuotės turi būti laikomi pakartotinai perdirbti aplinkai nekenksmingu būdu.

ŽENKLAI

Venkite naudotis prietaiso drėgnose sąlygose.

Atidžiai persikaitykite instrukcijas prieš pradėdami naudoti mechanizmą.

Dėvėkite apsauginius akinius

Pranešimas apie saugumą

Mūvėkite pirštines

Avėkite saugia avalyne

Rąstų skaldytuvu gali dirbti tiek vienas asmuo.

Rankas laikykite toliau

Nuorinimo varžtas

Garantuotas akustinis lygis

Saugokitės elektros smūgio pavojaus.

CE suderinimas

„EurAsian“ atitikties ženklas

Ukrainos atitikties ženklas

Elektrinių produktų atliekos neturi būti metamos kartu su namų ūkio atliekomis. Prašome perdirbkite jas ten, kur yra tokios perdirbimo bazės. Dėl perdirbimo patarimo kreipkitės į savo vietinę savivaldybę ar pardavėją.

Teie elektrilise puulõhkuja konstrueerimisel on peaeesmärgiks olnud toote ohutus, tootlikkus ja töökindlus.

OTSTARBEKOHANE KASUTAMINE

Seade on ette nähtud puitmaterjalist pakkude pikisuunas lõhestamiseks. Pakud või sellesarnased toorikud peavad olema pikkusega 20 cm kuni 52 cm ja läbimõõduga 10 cm kuni 25 cm. Seadet tohib laadida samal ajal vaid üks töötaja, kellel pole käte füüsilist puuet. Seade on ette nähtud kasutamiseks samaaegselt vaid ühe töötaja poolt, kes on kasutusjuhised läbi lugenud ja neist aru saanud ning kes kannab nõuetekohast kaitseriietust nagu on kirjeldatud kasutusjuhistes. Seadet võib teenindada vilunud/kogemustega töötaja, järgides sealjuures kasutusjuhendis esitatud juhiseid. Rikkis või vigastatud osade remonti tohib teha vaid volitatud hoolduskeskus. Seade on ette nähtud kasutamiseks kuivas, hästi valgustatud ja korrastatud töökohas ja see peab olema turvaliselt põrandale kinnitatud.

Seade ei ole ette nähtud ristikiudu tükeldamiseks ega mingi muu materjali kui puidu lõhestamiseks. Seda ei tohi kasutada lapsed või isikud, kes vajavad seadme kasutamisel ohutusalast järelevalvet.

OHUTUSNÕUDED

⚠ HOIATUS

Lugege kõik juhised läbi ja tehke nõuded endale selgeks. Allpool esitatud hoiatuste ja juhiste eiramise puhul on oht saada elektrilööki või raskeid kehavigastusi ning/või tekitada tulekahju.

- **Hoidke töökoht puhas.** Korratu ümbrus ja tööpink kutsuvad esile õnnetusi. Ärge hoidke tööriistu või toorikuid sae peal sel ajal kui tööriist töötab.
- **Enne puulõhkujaga töö alustamist varustage töökoht kohtvalgustusega, et näha töökohta ja tagage, et takistused ei piira ohutut töötamist.**
- **Ärge töötage ohtlikes keskkondades.** Ärge jätke seadet niiskesse või märga kohta ega vihma kätte. Hoidke töökoht hästi valgustatud.
- **Hoidke operaatori töötsoon ja ümbrus ohutult puhas ja tagage kindel jalgealune.**
- **Oht.! Hoiduge liikuvate osade eest.**
- **Veenduge, et puulõhkuja on horisontaalsel pinnal.** Vajaduse korral tõkestage puulõhkuja soovimatu liikumahakkamise eest.
- **Veenduge, et puulõhkumispink ja selle tarvikud on õigesti paigaldatud ja kindlalt kinnitatud.**
- **Kasutage nõuetekohaseid pikendusjuhtmeid. Veenduge, et pikendusjuhe on heas töökorras.** Kasutage ainult piisavalt suure ristlõikega toitejuhet, mis on võimeline taluma selle seadme töövoolu. Alamõõduline juhe põhjustab ahelas pingelangust, mis tingib võimsuskadu ja ülekuumenemist.
- **Elektriline tööriist tuleb ühendada vooluvõrku läbi rikkevoolu-kaitselüliti (RCD), mille rakendumisvoolu tugevus on maksimaalselt 30 mA.**
- **Hoidke kõik kõrvalseisjad, eriti lapsed ja lemmikloomad tööalalt vähemalt 15 meetri kaugusele.**
- **Puulõhkujaga tohib korraga töötada vaid üks inimene.**
- **Enne masina kasutamist kontrollige toitejuhe ja pikendusjuhe üle. Kui on vigastumise märke, tuleb see asendada pädeva elektriku poolt.**
- **Enne töötamise alustamist kontrollige, et seadme osad ei ole vigastatud. Vigastatud lüliti ja vigastatud osad tuleb lasta pädeval hooldajal parandada või asendada.**
- **Kontrollige vigastatud osad üle.** Enne vigastatud osaga seadme edasist kasutamist tuleb see osa hoolikalt üle kontrollida ja kindlaks teha, kas osa töötab õigesti ning täidab ettenähtud funktsiooni. Kontrollige liikuvate osade tsentreeritust, vaba liikumist, vigastusi, kinnituskohti ja muud, mis võivad tööd mõjustada. Vigastatud kaitsekate või muud osad tuleb nõuetekohaselt parandada või lasta pädeval hooldajal parandada või asendada, et vältida kehavigastuse ohtu.
- **Ärge jätke masinat pöörlema järelvalveta.** Lülitage toide välja. Ärge lahkuge tööpingi juurest enne, kui see on täielikult seiskunud.
- **Ärge kunagi kasutage seadet plahvatusohtlikus keskkonnas.** Mootori tavatöös tekkivad sädemed võivad gaase süüdata.
- **Kandke tööks sobivat riietust. Ärge kandke lõtvu riietusesemed, kaelasidet või ehteid, sest need võivad haakuda liikuvate osade külge.** Väljas töötamise ajal on soovitatav kanda kummikindaid ja libisemiskindlaid jalatseid. Kandke peakatet, mis hoiab pikad juuksed kinni.
- **Allakukkuvate puuhalgude poolt tekkida võivate vigastuste eest kaitsmiseks peab töötaja kandma tugevdatud ninaga jalanõusid.**
- **Kandke alati küljekaitsmetega kaitseprille.** Tavaprillidel on vaid löögikindlad klaasid – need EI OLE kaitseprillid.
- **Ärge kasutage saagi, kui olete uimastite, alkoholi või ravimite mõju all.**
- **Ühendage tööriistad lahti.** Mittekasutamise ajal, enne teenindamise alustamist või tarvikute, lõikeketaste, otsakute, lõikurite jne vahetamist peab seade olema toitevõrgust lahti ühendatud.
- **Hooldage tööriistu hoolikalt.** Ohutuks töötamiseks hoidke lõikeketas terava ja puhtana. Järgige määrimise ja tarvikute juhiseid.
- **Kasutage soovitatud tarvikuid.** Soovitatud tarvikud on esitatud käesolevas kasutusjuhendis. Ebasobivate

tarvikute kasutamine võib põhjustada kehavigastuse ohu.

- **Seadet tohib teenindada vaid väljaõppinud teenindus- ja remonditöötajad.** Volitamata töötaja poolt tehtud teenindamine või hooldamine võib tingida kehavigastusi.
- Ärge alustage puulõhkujaga tööd enne kui õhutuskruvi on kergelt lõdvendatud (üks kuni kaks pööret).

⚠ HOIATUS

Seadme pikaajalisel kasutamisel võite saada kehavigastusi või vigastused võivad süveneda. Seadme kasutamisel pika aja jooksul tuleb teha korralisi vaheaegasid.

⚠ HOIATUS

Kasutage ainult väljas ja kasutage heakskiidetud pikendusjuhtmeid, mille ristlõikepindala on vähemalt 1,5 mm^2. Pistikühendustel peab olema maanduskontaktid ja need peavad olema pritsmekindlad.

JÄÄKRISKID

Isegi siis, kui kultivaatorit kasutatakse kirjeldatud viisil, ei ole võimalik kõrvaldada kõiki jääkriskide mõjureid. Töötamise ajal võivad tekkida järgmised ohud, millele operaator peab pöörama erilist tähelepanu.

- Tugev müra võib põhjustada kuulmiskahjustuse. Kandke kuulmiskaitsevahendeid ja piirake müraga kokkupuudet.
- Puupakud võivad seadmest ootamatult välja kukkuda. Järgige suuruse ja kuju piiranguid. Kandke turvajalatseid.
- Oht jääda liikumatute ja liikuvate osade vahele. Keep hands and all body parts away from moving parts. Puitpakkusid tohib laadida ja seadmega samaaegselt töötada vaid üks inimene.
- Nahk võib kokku puutuda bensiini/hüdroõliga.

KASUTAMINE

- Enne iga kasutuskorda kontrollige kõik hüdroõli torud ja voolikud üle.
- Enne lõhestamise alustamist käivitage mootor nupule vajutamisega, seejärel saate juhtkangiga surveplaadi liikuma panna. Veenduge, et surveplaadi liikumine lakkab, kui mootori käivitusnuppu vajutada või suunakang vabastada. Ärge kasutage toodet, kui see ei tööta nõuetekohaselt.
- Enne puidu lõhestamist masina abil peab see olema nõuetekohaselt ette valmistatud.
- Puitpakk peab kogu ulatuses olema sirge, ilma kõverusteta, harudeta või väljaulatuvate osadeta. Oksad peavad olema ära lõigatud paku külgpinnaga tasa. Kui püüate lõhestada puitu, mis neile nõuetele ei vasta, siis võib see põhjustada paku viltujooksmist või pakk võib ootamatult maha kukkuda.
- Paku mõlemad otsad peavad olema otse lõigatud ja pikiteljega risti. Ettevalmistamise nõuete eiramine võib põhjustada lõhestamise ajal paku viltujooksmist.
- Eemaldage kõik võõrkehad, nagu naelad, kruvid jne, olge ettevaatlik okste ja keerdus süü suhtes. Need teevad puidu raskemini lõhestatavaks ja võivad põhjustada lõhestamise ajal hälbimist ettenähtud suunast ja suruda paku ettenähtud asendist välja.
- Kui puitpakk ei lõhene täielikult või jääb liikumatu kiilu külge kinni, lõdvendage puidule rakendatav rõhk surveplaadi liigutamisega. Juhinduge selle kasutusjuhendi lehel 84 ja 85 olevatel joonistel antud juhistest kinnikiilunud oksa eemaldamise kohta.

HOOLDUS

- Võite teha ainult neid hooldustoiminguid, mida on kirjeldatud käesolevas kasutusjuhendis. Remondiks andke puulõhkuja volitatud hoolduskeskusesse.

⚠ HOIATUS

Kõrgel rõhul olev hüdraulikaõli on ohtlik. Ärge kasutage seadet, kui õli lekib.

- Enne puhastamist, reguleerimist või hooldamist võtke toitejuhe pistikupesast välja.
- Kontrollige seade õlilekete ja muude vigastuste suhtes üle enne iga kasutuskorda. Ärge kasutage puulõhkujat enne kui õlileke või vigastus on asjatundja poolt kõrvaldatud.
- Hoidke seade puhas, eriti tähtis on see lõhestamiskohal ja mootori ümbruses, et tagada piisav ventilatsioon. Kasutage puhastamiseks pehmet harja.
- Kontrollige õli taset ja vajaduse korral lisage hüdraulikaõli enne iga kasutuskorda. Tehke protseduurid, mis on esitatud jaotises “Alustamistoimingud”.
- Tootja soovitab õli vahetada üks kord aastas või siis, kui õlitaseme kontrollimisel selgub, et õli on mustunud või saastunud. Juhinduge käesoleva kasutusjuhendi hoolduse alajaotise joonistest.
- Tootluse tagamiseks kontrollige regulaarselt, et liikumatu lõhesti ei ole vigastatud. Võite liikumatut lõhestit teritada, nagu kasutusjuhendi hoolduse alajaotise joonistes on näidatud. Kui liikumatu lõhesti on tugevasti vigastatud, siis tuleb seade anda volitatud hoolduskeskusesse liikumatu lõhesti asendamiseks.

TRANSPORTIMINE JA HOIUSTAMINE

- Sulgege õhutustamiskork.

- Puhastage seadme ümbrus, eriti hoolikalt ventilatsiooniavad.
- Tagage, et volitamata isikutel ja lastel pole seadmele juurdepääsu ja hoiustage seade nii, et see ei saa ümber kukkuda ja sellega kehavigastusi või kahjustusi tekitada.
- Autol vedamisel kinnitage see ümberkukkumise või vigastumise vastu kinnisidumise teel, et vältida kehavigastusi või kahjustusi.

ÕPPIGE OMA TOODET TUNDMA

Vt leht 74.

1. Liikuv surveplaat
2. Liikumatu kiil
3. Paku toed
4. Suuna juhtkang
5. Mootori käivitusnupp
6. Hüdrotõukur
7. Õhutuskruvi

KESKKONNAKAITSE

Toormaterjalid utiliseerige jäätmetega koos. Masin, selle lisaseadmed ja pakend tuleb jäätmekäitluseks keskkonnasõbralikult sorteerida.

SÜMBOLID

Vältige kasutamist märgades ja niisketes tingimustes.

Enne seadme kasutamist lugege palun kasutusjuhend hoolega läbi.

Kandke silmakaitsevahendeid

Ohutusalane teave

Kandke kaitsekindaid

Kandke turvajalatseid

Puulõhkujaga tohib korraga töötada vaid üks inimene.

Hoidke käed eemal

Õhutuskruvi

Garanteeritud helivõimsuse tase

Arvestage elektrilöögi ohuga.

CE vastavus

Euraasia vastavusmärk

Ukraina vastavusmärgis

Mittekasutatavaid elektritooteid ei tohi visata olmejäätmete hulka. Vaid tuleb viia vastavasse kogumispunkti. Vajadusel küsige sellekohast nõu oma edasimüüjalt või vastavalt kohaliku omavalitsuse institutsioonilt.

Maksimalni prioriteti u sigurnosti, performansama i pouzdanosti dati su u razvoju električni sjekač drva.

NAMJENA

Proizvod je namijenjen za cijepanje drvenih materijala uzduž godova. Cjepanice ili slični komadi drveta moraju biti duljine od 20 cm do 52cm, te promjera od 10cm do 25cm Uređaj mora puniti, raditi s i čistiti ga samo jedna osoba koja nema fizičkih nedostataka na gornjim ekstremitetima. Proizvod je namijenjen ka korištenje samo osobama koje su pročitale i razumjele upute za rad te koje nose odgovarajuću zaštitnu odjeću kao što je opisano u uputama za rad. Proizvod je namijenjen održavanju od strane vještog/kvalificiranog operatera slijedom uputa pruženih u priručniku za rad. Popravke kvarova ili oštećenih dijelova proizvoda treba izvoditi ovlašteni servisni centar. Proizvod je namijenjen za korištenja samo u suhim, dobro osvijetljenim i ne zakrčenim radnim područjima i treba se pričvrstiti u pod.

Proizvod nije namijenjen za cijepanje preko godova ili za obradu bilo kojeg drugog materijala osim drveta. Ne smiju ga koristiti djeca ili osobe koje trebaju nadzor radi sigurnog izvođenja radnji potrebnih za rad ovog proizvoda.

SIGURNOSNA PRAVILA

⚠ UPOZORENJE

Pročitajte i shvatite sve upute. Nepoštivanje svih uputa može dovesti do električnog udara, požara i/ili teškim osobnim ozljedama.

- **Održavajte radno područje čistim.** Zatrpana radna područja i stolovi dovode do nesreće. Nemojte ostavljati alate ili dijelove drva na alatu dok je u radu.
- **Prije izvođenja bilo kakvog rada s alatom osigurajte da radno područje ima dovoljno svijetla da vidite raditi i da nikakve prepreke neće ometati siguran rad.**
- **Nemojte koristiti u opasnim okruženjima.** Električni alat nemojte koristiti u vlažnim ili mokrim mjestima ili izlagati na kiši. Držite radni prostor dobro osvijetljen.
- **Područje rukovatelja i susjedno područje očistite radi sigurnog kretanja.**
- **Opasnost! Držite čistim od pokretnih dijelova.**
- **Provjerite da je sjekač drveta na ravnoj površini.** Kako biste spriječili slučajno pomicanje blokirajte sjekač po potrebi.
- **Provjerite da je sjekač trupaca i dodatni pribor pravilno instaliran i pričvršćen.**
- **Koristite pravilan produžni kabel. Osigurajte da vam je produžni kabel u dobrom stanju.** Koristite produžni kabel koji može podnijeti struju koju vaš alat izvlači. Kabel manje veličine uzrokovat će pad napona u vodu, što dovodi do gubitka snage i pregrijavanja.
- **Napajanje treba biti putem FID sklopke (RCD uređaj) s proradnom strujom ne većom do 30 mA.**
- **Držite sve promatrače, naročito djecu i kućne ljubimce na udaljenosti ne manjoj od 15 m od radnog područja.**
- **Dovzvoljeno je samo jednoj osobi raditi sa sjekačem trupaca.**
- **Prije korištenja pregledajte kabel za napajanje ili produžni kabel za oštećenja, Ako postoje znakovi oštećenja, mora ga zamijeniti kvalificirani servisni tehničar.**
- **Prije korištenja provjerite da nema oštećenih dijelova. Prekidač u kvaru ili bilo koji dio da je oštećen trebali bi pravilno popraviti ili zamijeniti od strane ovlaštenog servisnog centra.**
- **Zamijenite oštećene dijelove.** Prije naredne uporabe alata, štitnici ili drugi dijelovi koji su oštećeni trebaju se pažljivo provjeriti da se odredi da li će pravilno raditi i izvoditi njihovu namjensku funkciju. Provjerite spojeve pokretnih dijelova, povezanost pokretnih dijelova, puknuća dijelova, montiranost i bilo koje druge uvjete koji mogu utjecati na njihov rad. Kako bi se izbjegle osobne ozljede, štitnik ili drugi dio koji je oštećen mora se pravilno popraviti ili zamijeniti od strane ovlaštenog servisnog centra.
- **Nikada ne ostavljajte alat da radi bez nadzora.** Isključite napajanje. Ne ostavljajte alat dok se potpuno ne zaustavi.
- **Nikada nemojte koristiti u eksplozivnoj atmosferi.** Uobičajeno iskrenje motora može upaliti pare.
- **Pravilno se odjenite. Nemojte nositi široku odjeću, kravate ili nakit koji mogu biti zahvaćeni i povući vas među pokretne dijelove.** Preporuča se da prilikom rada na otvorenom nosite gumene rukavice i obuću sa zaštitom od klizanja. Također nosite i zaštitu za kosu kako biste pokrili dugu kosu.
- **Za pomoć u smanjenju opasnosti od ozljeda od padajućih izradaka, operator treba nositi obuću s zaštitnom kapicom na vrhu.**
- **Uvijek nosite zaštitne naočale sa bočnim štitnicima.** Svakodnevne naočale imaju samo leće otporne na udar; one nisu sigurnosne naočale.
- **Nikada ne radite s alatom dok ste pod utjecajem droge, alkohola ili nekih lijekova.**
- **Isključite alate.** Kada nije u upotrebi, prije servisiranja ili kada mijenjate priključke, rezne ploče, svrdla, rezače idr., svi alati trebaju biti iskopčani iz izvora napajanja.
- **Pažljivo održavajte alat.** Držite alat naoštrenim i čistim radi boljeg i sigurnijeg rada. Slijedite upute za podmazivanje i promjenu dodatnog pribora.
- **Koristite preporučeni dodatni pribor.** Pogledajte upute za uporabu radi preporučenog dodatnog pribora. Korištenje neprikladnih dodatnih pribora može dovesti do ozljeda.

- **Servis na alatu mora izvoditi samo osoba kvalificirana za popravak.** Servisiranje ili održavanje izvođeno od strane nekvalificirane osobe može dovesti do opasnosti od ozljeda.
- Nikada ne radite sjekačem drveta sve dok ispusni vijak nije bio lagano otpušten (jedan ili dva puna kruga).

⚠ UPOZORENJE

Ozljede mogu biti uzorkovane ili izazvane produljenim vremenskim razdobljem korištenja alata. Kada bilo koji alat koristite za produljeno vremensko razdoblje, redovito uzmite stanke.

⚠ UPOZORENJE

Za korištenje na otvorenom koristite samo prikladne odobrene produžne kabele s minimalnim presjekom vodiča od 1,5 mm^2. Utikači moraju imati kontakte za uzemljenje i biti vodootporni

OSTALE OPASNOSTI:

Čak i kad je proizvod korišten kao što je prethodno opisano, još uvijek nije moguće potpuno isključiti ostale čimbenike opasnosti. Može doći do sljedećih opasnosti tijekom korištenja i operater mora obratiti posebnu pozornost kako bi izbjegao sljedeće:

- Izlaganje buci može izazvati povredu sluha. Nosite zaštitu za sluh i ograničite izloženost.
- Izratci padaju s proizvoda neočekivano. Slijedite ograničenja u veličini i obliku. Nosite zaštitnu obuću.
- Zagljavljenje između čvrstih i pokretnih dijelova. Keep hands and all body parts away from moving parts. Dozvoljeno je samo jednoj osobi umetanje i rad s proizvodom.
- Dodir kože sa sredstvom za podmazivanje/uljem.

UPORABA

- Prije svakog korištenja, provjerite sve hidrauličke cijevi i crijeva.
- prije radova cijepanja, pokrenite proizvod pritiskom gumba za pokretanje motora i pomaknite polugu za kontrolu smjera, što uzrokuje pomicanje tlačne ploče. Osigurajte da se otpuštanjem gumba za pokretanje motora ili poluge za kontrolu smjera tlačna ploča zaustavlja. Nemojte koristiti proizvod ako ova sigurnosna funkcija ne radi pravilno.
- Drvo koje se obrađuje treba pravilno pripremiti prije umetanja u proizvod.
- Drvo treba biti ravno te bez savijenosti, ogranaka ili izbočina. Grane treba odrezati da budu u ravnini s deblom. Pokušaj cijepanja drva koje ne zadovoljava navedene uvjete može uzrokovati da se izradak izvrne ili neočekivano padne s proizvoda.
- Oba kraja izratka treba rezati ravno i okomito na duljinu. Nepridržavanje ove pripreme može uzrokovati da se izradak izvrne tijekom cijepanja.
- Uklonite sve druge predmete, kao što su čavli, vijci itd i pazite se čvorova i uvrnutih godova u drvu. Ovime se drvo teže cijepa i to može uzrokovati da postupak cijepanja odstupi od namjeravanog smjera i gurne izradak iz njegovog položaja.
- Ako se drvo potpuno ne rascjepa ili zaglavi na fiksnom klinu, otpustite pritisak na drvo izvlačenjem pomične tlačne ploče. Slijedite grafičke upute na stranicama 84 i 85 ovog priručnika za pomoć kod uklanjanja zaglavljenog drva.

ODRŽAVANJE

- Možete izvesti zadatke održavanja opisane u ovom priručniku. Za popravke, vratite sjekač drveta u ovlašteni servisni centar.

⚠ UPOZORENJE

Hidrauličko ulje pod visokim tlakom je opasno. Nikada ne uključujte proizvod ako curi ulje.

- Isključite utikač napajanja iz izvora za napajanje prije čišćenja, podešenja ili radova održavanja.
- Prije svakog korištenja, provjerite proizvod za curenje ulja i druga oštećenja. Nemojte koristiti sjekač drveta sve dok se curenje ulja ili oštećenje profesionalno ne poprave.
- Držite proizvod čistim, osobito u području cijepanja i oko motora, kako bi osigurali odgovarajuću ventilaciju. Koristite meku četku za čišćenje.
- Prije svakog korištenja, provjerite razinu ulja i nadopunite po potrebi. Slijedite postupke prikazne u odjeljku Početak.
- Proizvođač preporučuje da se hidrauličko ulje mijenja jednom godišnje ili ako ulje je prljavo, ili kontaminirano tijekom provjere razine ulja. Slijedite postupke prikazane u grafičkom odjeljku Održavanje u ovom priručniku.
- Za poboljšanje učinkovitosti, redovito provjeravajte da sjekač drveta nije oštećen. Možete napuniti rub fiksnog sjekača kao što je prikazano u grafičkom odjeljku Održavanja u ovom priručniku. Ako je fiksni sjekač previše oštećen, vratite proizvod ovlaštenom servisnom centru za zamjenu fiksnog sjekača.

PRIJEVOZ I SKLADIŠTENJE

- Ztvorite ispusni vijak.
- Očistite ostatke s proizvoda, posebice područja ventilacije motora.
- Osigurajte proizvod od pristupa neovlaštenih osoba i

djece, te ga pohranite na mjesto gdje ne može pasti i izazvati ozljede ili oštećenja.

- Za prijevoz u vozilu, osigurajte ga od pada ili klizanja oko kako bi se spriječile ozljede i oštećenja.

UPOZNAJTE SVOJ PROIZVOD

Pogledajte stranicu 74.

1. Pomicanje tlačne ploče
2. Fiksni klin
3. Podložak trupca
4. Poluga za kontrolu smjera
5. Gumb za pokretanje motora
6. Hidraulička ruka
7. Ispušni vijak

ZAŠTITA OKOLIŠA

Sirovine reciklirajte, umjesto da ih bacate među kućni otpad. Kako biste zaštitili okoliš, alat, dodatke i ambalažu treba odvojeno bacati u otpad.

SIMBOLI

Izbjegavajte korištenje u vlažnim ili mokrim uvjetima.

Molimo da pažljivo pročitate upute prije pokretanja stroja.

Nosite sredstva za zaštitu očiju

Sigurnosno upozorenje

Nosite rukavice

Nosite zaštitnu obuću

Dovzvoljeno je samo jednoj osobi raditi sa sjekačem trupaca.

Ruke držite podalje

Ispušni vijak

Jamčena razina zvučne snage

Pazite se opasnosti od strujnog udara.

Sukladno CE

EurAsian znak konformnosti

Ukrajinska oznaka za sukladnost

Otpadni električni proizvodi ne treba da se odlažu s otpadom iz domaćinstva. Molimo da reciklirate gdje je to moguće. Potražite savjet od lokalnih vlasti ili prodavca kako reciklirati.

Pri snovanju vašega električnega cepilnika drv smo največ pozornosti namenili varnosti, učinkovitosti in zanesljivosti.

NAMEN UPORABE

Izdelek je zasnovan za cepljenje lesa vzdolž letnic. Polena in podobni kosi morajo biti dolgi od 20 do 52cm, premer pa morajo imeti od 10 do 25cm. Izdelek mora upravljati (polnjenje, upravljanje, čiščenje) samo ena oseba, ki nima omejenih fizičnih zmožnosti zgornjih okončin. Izdelek lahko uporabljajo samo osebe, ki so prebrale in razumejo navodila za uporabo in ki nosijo ustrezno zaščitno opremo, kot je opisano v navodilih za uporabo. Izdelek mora vzdrževati kompetentna/usposobljena oseba v skladu z navodili v priročniku za uporabo. Popravila okvarjenih ali poškodovanih delov izdelka morajo izvesti na pooblaščenem servisu. Izdelek je namenjen samo za uporabo v suhih, dobro osvetljenih delovnih območjih, kjer ni nepotrebne krame, in mora biti trdno pritrjen na tla.

Izdelek ni namenjen cepljenju prečno glede na letnice ali za obdelavo katerega koli drugega materiala razen lesa. Ne smejo ga uporabljati otroci ali osebe, ki za varno upravljanje tega izdelka potrebujejo nadzor.

VARNOSTNA NAVODILA

⚠ OPOZORILO

Preberite in osvojite vsebino navodil. Neupoštevanje spodaj navedenih navodil se lahko odrazi v električnem udaru, požaru in/ali hudih telesnih poškodbah.

- **Delovno območje naj bo vedno čisto.** Neurejeni prostori in delovne mize kar kličejo nezgodo. Med delovanjem na orodju ne puščajte drugih orodij ali kosov lesa.
- **Prepričajte se, da ima delovno območje dovolj svetlobe ter da ne bo ovir za varno uporabo, preden pričnete z delom na napravi.**
- **Izdelka ne uporabljajte v nevarnem okolju.** Ne uporabljajte električnih orodij v vlažnem ali mokrem prostoru in jih ne izpostavljajte dežju. Delovno območje naj bo vedno dobro osvetljeno.
- **Upravljalno in sosednje območje naj bosta brez ovir za varno delovanje.**
- **Nevarnost! Držite se proč od premikajočih se delov.**
- **Prepričajte se, da je cepilnik za les na ravni površini.** Blokirajte cepilnik kot je zahtevano, da preprečite nenamerno gibanje.
- **Zagotovite, da so cepilnik in dodatki pravilno nameščeni in varno pritrjeni.**
- **Uporabljajte ustrezen podaljšek. Prepričajte se, da je vaš podaljšek v dobrem stanju.** Uporabite kabel, ki je dovolj močan za prenašanje toka, ki ga izdelek potrebuje. Prešibak kabel bo povzročil upad napetosti, posledično pa izgubo moči in pregrevanje.
- **Napajanje naprave mora imeti napravo za rezidualni tok (RCD), tok naj ne presega 30 mA.**
- **Prisotni, še posebej otroci in živali, naj bodo med obratovanjem oddaljeni vsaj 15m od delovnega območja.**
- **cepilnik drv lahko uporablja le ena oseba.**
- **Pred uporabo preglejte napajalni kabel ali podaljšek za primer poškodb. Če obstajajo znaki poškodb, mora zamenjavo opraviti kvalificirani serviser.**
- **Pred uporabo se prepričajte. da ni poškodovanih delov. Okvarjeno stikalo ali drug del, ki je poškodovan, morate ustrezno popraviti ali zamenjati pri pooblaščenem serviserju.**
- **Preverite, ali so kje poškodovani deli.** Pred nadaljnjo uporabo naprave pazljivo preverite, ali so varovala ali drugi deli naprave morebiti poškodovani, da zagotovite pravilno delovanje naprave in izvajanje predvidenih funkcij. Preverite nastavitev premikajočih se delov, njihove povezave, morebitne lome, namestitev in druge pogoje, ki bi lahko vplivali na delovanje naprave. Da bi se izognili tveganju poškodb, mora varovalo ali drug poškodovan del pravilno popraviti ali zamenjati pooblaščeni servisni center.
- **Orodje nikoli ne pustite teči brez nadzora.** Izklopite napajanje. Orodja ne zapustite, dokler se ta popolnoma ne ustavi.
- **Nikoli ne uporabljajte v eksplozivnem ozračju.** Običajno iskrenje motorja lahko vname pline.
- **Bodite primerno oblečeni. Ne nosite oblečenih ohlapnih oblačil, rut ali nakita, saj bi se lahko ujelo v premikajoče se dele orodja.** Pri delih zunaj priporočamo uporabo gumijastih rokavic in nedrseče obutve. Nosite tudi zaščitno pokrivalo, če imate dolge lase.
- **Za zmanjšanje nevarnosti telesnih poškodb zaradi padajočih delov, mora upravljavec nositi obutev z ojačenim prstnim delom.**
- **Vedno nosite zaščitna očala s stransko zaščito.** Vsakdanja očala imajo samo leče, ki so odporne na udarce; takšna očala NISO zaščitna očala.
- **Orodja ne uporabljajte, če ste pod vplivom mamil, alkohola ali zdravil.**
- **Odklopite orodja.** Kadar orodja ne uporabljate oz. pred servisiranjem in med menjavo dodatkov, rezil, delov ipd., odklopite vsa orodja z napajanja.
- **Orodja vzdržujte nežno.** Za boljšo in bolj varno delovanje naj bodo orodja nabrušena in čista. Sledite navodilom za mazanje in menjavo dodatkov.
- **Uporabljajte priporočene dodatke.** Glede priporočene dodatne opreme glejte uporabniški priročnik. Uporaba neprimernih dodatkov lahko privede do poškodb.
- **Servisne posege na orodjih lahko izvaja samo kvalificirano osebje.** Servisno popravilo ali vzdrževanje, ki ga izvede nekvalificirana oseba, lahko

povzroči nevarnost poškodbe.

- Nikoli ne upravljajte s cepilnikom za les, dokler izpustni vijak ni zrahljan (eden do dva polna vrtljaja).

⚠ OPOZORILO

Zaradi daljše uporabe orodja lahko pride do poškodb oz. se morebitne poškodbe poslabšajo. Kadar orodje uporabljate dalj časa, si večkrat vzemite odmor.

⚠ OPOZORILO

Za zunanjo uporabo uporabljajte samo ustrezno odobrene podaljške z minimalnim prečnim presekom prevodnika 1,5 mm². Priključni vtiči morajo biti vodoodporni in imeti stikala za ozemljitev.

REZIDUALNA TVEGANJA:

Tudi če izdelek uporabljate tako, kot je predpisano, še vedno ne moremo izključiti določenih preostalih dejavnikov tveganja. Med uporabo se lahko pojavijo naslednje nevarnosti, upravljavec pa naj bo pozoren na naslednje:

- Izpostavljenost hrupu lahko povzroči poškodbo sluha. Nosite zaščito za sluh in omejite izpostavljenost.
- Kosi obdelovanca lahko nepričakovano padajo z izdelka. Upoštevajte omejitve glede velikosti in oblike. Nosite zaščitno obutev.
- Ujetje med fiksne in premikajoče se dele. Keep hands and all body parts away from moving parts. Samo ena oseba lahko v izdelek namešča obdelovance in izdelek upravlja.
- Stik kože z mazivi/olji.

DELOVANJE

- Pred vsako uporabo, preglejte vse hidravlične cevi.
- Pred cepljenjem začnite postopek tako, da pritisnete gumb za zagon motorja in premaknete kontrolno ročico za smer, s čimer povzročite premik pritisne plošče. Prepričajte se, da se bodisi s pritiskom gumba za zagon motorja bodisi premikom kontrolne ročice za smer pritisna plošča ustavi. Izdelka ne uporabljajte, če ta varnostna funkcija ne deluje pravilno.
- Les, ki ga nameravate obdelati, morate pred vstavljanjem v izdelek pravilno pripraviti.
- Biti mora raven po dolžini, brez upogibov, razvejanj ali štrlečih delov. Veje je treba odžagati, tako da je deblo ravno. Če poizkušate cepiti les, ki ne izpolnjuje teh pogojev, se lahko obdelovanec premakne postrani ven iz linije ali nepričakovano pade z izdelka.
- Oba konca obdelovanca je treba cepiti ravno in navpično po dolžini. Če obdelovanca ne namestite pravilno, se lahko med cepljenjem premakne iz linije.
- Odstranite vse tujke, kot so žeblji, vijaki, itd., in pazite na grče ali vijugaste letnice v lesu. Zaradi teh je lahko les težje cepiti, zato cepljenje ne poteka kot želeno in se lahko obdelovanec premakne iz ustrezne linije.
- Če se les ne razcepi do konca ali se zagozdi na fiksni zagozdi, sprostite les tako, da odmaknete premično pritisno ploščo. Pri odstranjevanju zagozdenega lesa upoštevajte slikovna navodila na straneh 84 in 85 v tem priročniku.

VZDRŽEVANJE

- Izvajate lahko vzdrževalna dela, ki so opisana v tem priročniku. Za popravila vrnite cepilnik na pooblaščeni servis.

⚠ OPOZORILO

Hidravlično olje pri visokem tlaku je nevarno. Nikoli ne vključite izdelka, če uhaja olje.

- Pred čiščenjem, nastavljanjem ali vzdrževanjem odklopite električni vod iz vira napajanja.
- Pred vsako uporabo preverite, ali iz izdelka uhaja olje oz. je izdelek morda kako drugače poškodovan. Cepilnika ne uporabljajte, dokler uhajanje olja ali poškodbe niso odpravljeni.
- Pazite, da bo izdelek čist, zlati v območju cepljenja in okrog motorja, da zagotovite zadostno prezračevanje. Za čiščenje uporabljajte mehko krtačko.
- Pred vsako uporabo preverite nivo hidravličnega olja in ga po potrebi dolijte. Sledite postopku, prikazanem v uvodnem razdelku.
- Proizvajalec priporoča, da se hidravlično olje zamenja enkrat letno, ali če je olje videti umazano ali kontaminirano med preverjanjem nivoja olja. Sledite postopku, prikazanem v grafičnem razdelku o vzdrževanju v tem priročniku.
- Za boljšo učinkovitost redno preverjajte, da fiksna zagozda ni poškodovana. Rob fiksne zagozde lahko spilite, kot je prikazano v grafičnem razdelku o vzdrževanju v tem priročniku. Če je fiksna zagozda preveč poškodovana, odnesite izdelek na pooblaščen servis, da zagozdo popravijo.

TRANSPORT IN SHRANJEVANJE

- Privijte robni vijak.
- Očistite ostanke z izdelka, zlasti območje ventilacije motorja.
- Zavarujte izdelek pred dostopom nepooblaščenih oseb in otrok ter ga shranite tako, da ne more pasti in kogar koli oz. česar koli poškodovati.
- Za prevoz v vozilu izdelek zavarujte pred padcem ali premikanjem, da preprečite telesne in materialne poškodbe.

SPOZNAJTE SVOJ IZDELEK

Glejte stran 74

1. Premična pritisna plošča
2. Fiksna zagozda
3. Podpora za poleno
4. Kontrolna ročica za smer
5. Gumb za zagon motorja
6. Hidravlični bat
7. Izpustni vijak

ZAŠČITA OKOLJA

Namesto, da napravo završete, reciklirajte surovine. Napravo, pribor in embalažo je treba sortirati za okolju prijazno recikliranje.

SIMBOLI

Izogibajte se uporabi v vlažnih razmerah.

Prosimo, da si pred zagonom naprave pozorno preberete navodila.

Nosite zaščito za oči

Varnostni alarm

Nosite rokavice

Nosite zaščitno obutev

cepilnik drv lahko uporablja le ena oseba.

Ne približujte rok

Izpustni vijak

Zajamčena raven zvočne moči

Izognite se nevarnosti električnega udara.

Skladnost CE

EurAsian oznaka o skladnosti

Ukrajinska oznaka za skladnost

Odpadne električne izdelke odlagajte skupaj z ostalimi gospodinjskimi odpadki. Reciklažo opravljajte na predpisanih mestih. Za reciklažni nasvet se obrnite na lokalne oblasti.

Pri navrhovaní tejto elektrickej štiepačky dreva boli najvyššou prioritou bezpečnosť, výkon a spoľahlivosť.

ÚČEL POUŽITIA

Tento produkt je určený na štiepanie dreveného materiálu v smere vlákien. Polená alebo podobné obrobky musia mať dĺžku 20 až 52cm a priemere 10 až 25cm. Produkt musí nakladať, obsluhovať a vykladať jednou osobou, ktorá nemá žiadne obmedzenia fyzických schopností horných končatín. Tento produkt je určený na použitie výhradne osobami, ktoré si prečítali s porozumením návod na použitie a ktoré sú oblečené do primeraného odevu podľa popisu v návode na použitie. Údržbu tohto produktu musí vykonávať skúsený a kvalifikovaný operátor, podľa pokynov uvedených v prevádzkovom návode na použitie. Opravy nefunkčných alebo poškodených dielov produktu musí vykonávať autorizované servisné centrum. Tento produkt je určený na použitie výhradne na suchých, dobre osvetlených a uprataných pracoviskách a musí byť bezpečne pripevnený k podlahe.

Tento produkt nie je určený na štiepanie priečne po vláknach ani na spracovanie žiadneho iného materiálu okrem dreva. Nie je určený na používanie deťmi alebo osobami, ktoré na bezpečné vykonávanie úkonov vyžadovaných na obsluhu tohto produktu potrebujú dozor.

BEZPEČNOSTNÉ POKYNY

⚠ VAROVANIE

Prečítajte s porozumením si všetky pokyny. Pri nedodržaní pokynov uvedených nižšie môže dôjsť k úrazu elektrickým prúdom, požiaru alebo závažnému osobnému poraneniu.

- **Pracovisko udržujte v čistote.** Prepchané plochy a pracovné stoly zvyšujú pravdepodobnosť nehôd. Nenechávajte nástroje alebo kusy dreva na nástroji, keď je spustený.
- **Pred vykonaním akejkoľvek činnosti s nástrojom skontrolujte, či pracovisko má dostatočné osvetlenie, aby ste videli na prácu a či žiadna prekážka nebráni bezpečnej prevádzke.**
- **Nepoužívajte v nebezpečných prostrediach.** Elektrické nástroje nepoužívajte vo vlhkom alebo mokrom prostredí, ani ich nevystavujte dažďu. Pracovisko musí byť dostatočne osvetlené.
- **Priestor pre obsluhujúceho a okolitý priestor udržiavajte v čistote, aby bola zaistená bezpečná opora nôh.**
- **Nebezpečenstvo! Nechoďte do blízkosti pohybujúcich sa dielov.**
- **Dbajte na to, aby bola štiepačka dreva na rovnom povrchu.** Podľa potreby zablokujte štiepačku, aby nedošlo k neúmyselnému pohybu.
- **Skontrolujte, či štiepačka dreva a prípadné príslušenstvo sú správne nainštalované a bezpečne upnuté.**
- **Používajte správny predlžovací kábel. Ubezpečte sa, či je predlžovací kábel v dobrom stave.** Používajte len kábel dostatočnej kapacity na vedenie prúdu, ktorý bude nástroj odoberať. Poddimenzovaný kábel spôsobí pokles napätia a následné prerušenie napájania a prehriatie.
- **Elektrické napájanie musí byť privádzané cez zariadenie pre zvyškový prúd s vypínacím prúdom maximálne 30 mA.**
- **Všetky okolostojace osoby (najmä deti a domáce zvieratá) musia stáť minimálne 15 m od pracoviska.**
- **Štiepačku dreva môže obsluhovať len jedna osoba.**
- **Pred použitím skontrolujte napájací kábel alebo predlžovací kábel, či nie sú poškodené. Pri akýchkoľvek známkach poškodenia ich musí vymeniť kvalifikovaný servisný technik.**
- **Pred použitím skontrolujte, či nie sú nejaké diely poškodené. Chybný spínač či akýkoľvek iný diel, ktorý je poškodený, je potrebné náležite opraviť alebo vymeniť v autorizovanom servisnom zariadení.**
- **Skontrolujte všetky poškodené časti.** Pred ďalším použitím nástroja by sa mali všetky diely, ktoré sú poškodené dokonale skontrolovať, aby sa určilo, či budú pracovať správne a vykonávať funkciu, na ktorú sú určené. Skontrolujte zarovnanie pohyblivých dielov, zaseknutie pohyblivých dielov, poškodenie dielov, montáž a akékoľvek iné podmienky, ktoré by mohli ovplyvniť prevádzku nástroja. Chránič, alebo iné diely, ktoré sú poškodené, by sa mali správne opraviť alebo vymeniť v autorizovanom servisnom centre, aby ste sa vyhli riziku zranenia osôb.
- **Stroj nikdy nenechávajte spustený bez dozoru.** Vypnite napájanie. Neodchádzajte od nástroja, kým sa úplne nezastaví.
- **Nikdy nepracujte vo výbušnej atmosfére.** Prirodzené iskrenie motora by mohlo zapáliť výpary.
- **Primerane sa oblečte. Nenoste voľné oblečenie, kravaty alebo šperky, ktoré by sa mohli zachytiť a stiahnuť vás do pohybujúcich sa častí.** Pri práci v exteriéri sa odporúča používať gumené rukavice a protišmykovú obuv. Na zakrytie dlhých vlasov používajte ochrannú pokrývku vlasov.
- **Na zníženie rizika poranenia od padajúcich obrobkov musí operátor používať obuv so spevnenou ochranou prstov.**
- **Vždy noste bezpečnostné okuliare s bočným ochranným štítom.** Okuliare na denné nosenie majú sklá, ktoré sú odolné len nárazu; NIE sú to bezpečnostné okuliare.
- **S nástrojom nepracujte pod vplyvom drog, alkoholu alebo akýchkoľvek liekov.**

- **Odpojte nástroje.** Keď sa nástroje nepoužívajú, pred servisom alebo pri výmene nástavcov, ostrí, vrtákov, nožov a pod., musia sa odpojiť z elektrickej siete.
- **Údržbu nástrojov vykonávajte opatrne.** Nástroje udržiavajte ostré a v čistote, dosiahnete tak výkonnejšiu a bezpečnejšiu prevádzku. Dodržiavajte pokyny na mazanie a výmenu príslušenstva.
- **Používajte odporúčané príslušenstvo.** Odporúčané príslušenstvo sa dozviete v návode na obsluhu. Použitie nesprávneho príslušenstva môže zapríčiniť poranenie.
- **Servis nástroja smie vykonávať kvalifikovaný servisný pracovník.** Servis alebo údržba, ktorú vykonáva nekvalifikovaný personál, môže spôsobiť riziko poranenia.
- Nikdy nepracujte so štiepačkou dreva, kým odvzdušňovacia skrutka nebola trochu uvoľnená (jedna alebo dve plné otočky).

⚠ VAROVANIE

Dlhodobé používanie nástroja môže spôsobiť alebo zhoršiť poranenia. Pri dlhodobom používaní nástroja obdobia si vždy doprajte pravidelné prestávky.

⚠ VAROVANIE

Pri práci mimo budovy používajte len primerané vhodné predlžovacie káble s minimálnym prierezom vodičov 1,5 mm^2. Zástrčkové konektory musia mať uzemňovacie kontakty a musia byť odolné voči dažďovej vode.

ZVYŠKOVÉ RIZIKÁ:

Aj keď sa nástroj používa podľa predpisu, nie je možné eliminovať určité zvyškové rizikové faktory. Pri použití vznikajú nasledujúce riziká a obsluhujúca osoba musí venovať zvláštnu pozornosť, aby nedošlo k nasledovnému:

- Vystavovanie hluku môže spôsobiť poranenie sluchu. Používajte ochranu sluchu a obmedzte expozíciu.
- Obrobky môžu z produktu neočakávane vypadnúť. Dodržiavajte obmedzenia pre veľkosť a tvar. Používajte ochrannú obuv.
- Zachytenie medzi pevnými a pohyblivými dielmi. Keep hands and all body parts away from moving parts. Tento produkt môže nakladať a obsluhovať len jedna osoba.
- Kontakt pokožky z mazivom/hydraulickým olejom.

PREVÁDZKA

- Pred každým použitím skontrolujte všetky hydraulické rúrky a hadičky.
- Predtým, ako začnete operáciu štiepenia, spustite produkt štartovacím tlačidlom motora a posunutím páčky ovládania smeru, čím sa prítlačná doska začne pohybovať. Skontrolujte, buď uvoľnením spúšťacieho tlačidla motora alebo páčky ovládania smeru, či sa pohyb prítlačnej dosky zastaví. Ak táto bezpečnostná funkcia nefunguje správne, produkt nepoužívajte.
- Drevo, ktoré chcete spracúvať, musí byť náležite pripravené pred vložením do produktu.
- Drevo musí byť po celej svojej dĺžke rovné bez skrútení, vetvení či výčnelkov. Konáre musia byť orezané, aby boli v jednej rovine s kmeňom. Pri pokuse štiepať drevo, ktoré nespĺňa tieto kritériá, môže spôsobiť, že sa obrobok vzprieči mimo líniu alebo neočakávane z produktu vypadne.
- Oba konce obrobku musia byť odrezané rovno a kolmo na jeho dĺžku. Pri nedodržaní týchto zásad sa môže obrobok počas štiepania vzprieči.
- Odstráňte všetky cudzie predmety ako klince, skrutky a pod., a dávajte pozor na hrče a skrútené vlákna v dreve. Tieto spôsobia, že drevo sa bude štiepať ťažšie a proces štiepenia sa môže vychýliť z pôvodnej dráhy a vytlačiť obrobok z jeho polohy.
- Ak sa drevo nerozštiepi úplne alebo sa zasekne na pevnom kline, uvoľnite tlak na drevo zatiahnutím prítlačnej dosky. Pri uvoľňovaní zaseknutého dreva postupujte podľa pokynov na stranách 84 a 85 v tomto návode.

ÚDRŽBA

- Môžete vykonávať úkony údržby popísané v tomto návode. Na účely opravy odovzdajte štiepačku dreva do autorizovaného servisného centra.

⚠ VAROVANIE

Hydraulický olej pri vysokom tlaku je nebezpečný. Nikdy nezapínajte produkt, ak uniká olej.

- Pred čistením, úpravami alebo údržbou odpojte elektrický kábel z napájacej siete.
- Pred každým použitím produkt skontrolujte, či nedochádza k únikom alebo nevzniklo iné poškodenie. Štiepačku dreva nepoužívajte, kým nebude únik oleja alebo poškodenie profesionálne opravené.
- Produkt udržiavajte v čistote, najmä štiepaciu plochu a okolie motora, aby bola zabezpečená primeraná ventilácia. Na čistenie použite mäkkú kefku.
- Pred každým použitím skontrolujte hladinu oleja a v prípade potreby doplňte hydraulický olej. Postupujte podľa krokov vyobrazených v sekcii Začíname.
- Výrobca odporúča vymieňať hydraulický olej raz ročne, alebo v prípade, že hydraulický olej pri kontrole hladiny vyzerá znečistene či kontaminovane. Postupujte podľa krokov vyobrazených v grafickej sekcii Údržba v tomto návode.
- Na zlepšenie účinnosti pravidelne kontrolujte, či

štiepačka dreva nie je poškodená. Okraj pevného klinu môžete pilníkovať podľa vyobrazenie v grafickej časti Údržba v tomto návode. Ak je pevný klin príliš poškodený, odovzdajte produkt to autorizovaného servisného centra na výmenu pevného klinu.

PREPRAVA A SKLADOVANIE

- Zatvorte odvzdušňovaciu skrutku.
- Vyčistite z produktu sutinu, najmä ventilačný priestor motora.
- Zaistite produkt pred prístupom neoprávnenými osobami a deťmi a odkladajte ho na miesto, kde sa nemôže prevrátiť a spôsobiť poranenie alebo škody.
- Pri preprave vo vozidle zaistite produkt pred pádom alebo posunutím, aby nedošlo k poraneniu alebo škodám.

OBOZNÁMTE SA S VAŠÍM PRODUKTOM

Pozrite stranu 74.

1. Pohyblivá prítlačná doska
2. Pevný klin
3. Podpery polena
4. Páčka ovládania smeru
5. Spúšťacie tlačidlo motora
6. Hydraulická stojka
7. Odvzdušňovacia skrutka

OCHRANA ŽIVOTNÉHO PROSTREDIA

Surové materiály recyklujte, namiesto toho, aby ste ich zlikvidovali ako odpad. Stroj, príslušenstvo a obaly by sa mali triedene recyklovať spôsobom šetrným k životnému prostrediu.

SYMBOLY

Nepoužívajte v mokrom alebo vlhkom prostredí.

Pred zapnutím zariadenia si prosím prečítajte inštrukcie.

Používajte chrániče zraku

Výstražná značka

Používajte rukavice

Používajte bezpečnostnú obuv

Štiepačku dreva môže obsluhovať len jedna osoba.

Ruky nedávajte do blízkosti

Odvzdušňovacia skrutka

Garantovaná úroveň hluku

Nebezpečenstvo úderu elektrickým prúdom.

CE konformita

Euroázijská značka zhody

Opotrebované elektrické zariadenia by ste nemali odhadzovať do domového odpadu. Prosíme o recykláciu ak je možné. Kontaktujte miestne úrady, alebo predajcu pre viac informácií ohľadom ekologického spracovania.

Безопасността, производителността и надеждността са аспектите, на които е отделен най-голям приоритет при проектирането на вашата електрическа машина за цепене на дърва.

ПРЕДНАЗНАЧЕНИЕ

Продуктът е предназначен за разцепване на дървен материал по посока на дървесните влакна. Трупите или другите разцепвани детайли трябва да са дължина между 20см и 52, а диаметърът им трябва да е между 10см и 25см. Зареждането, работата и разчистването на продукта трябва да се извършва само от едно лице, което не страда от физически ограничения в горните крайници. Продуктът е предназначен за употреба само от лица, които са прочели и разбират инструкциите за работа и носят подходящо защитно облекло, съответстващо на описанието в същите инструкции. Поддръжката на продукта трябва да се извършва от обучен/квалифициран оператор и в съответствие с инструкциите в ръководството за работа. Поправките по дефектни или повредени части на продукта трябва да се извършват от оторизиран сервизен център. Продуктът е предназначен за употреба само в сухи, осветени и изчистени работни пространства, където той трябва да бъде поставен стабилно върху пода.

Продуктът не е предназначен за разцепване по посока срещу дървесните влакна, както и за обработка на материали, различни от дърво. Продуктът не трябва да се използва от деца или от лица, над които трябва да се упражнява надзор, за да се обезпечи безопасността на работа.

ИНСТРУКЦИИ ЗА БЕЗОПАСНОСТ

⚠ ПРЕДУПРЕЖДЕНИЕ

Трябва да прочетете и да разберете всички указания. Неспазването на инструкциите, изброени по-долу, може да доведе до електрически удар, пожар и/или тежки физически травми.

- **Поддържайте работната зона чиста.** Безпорядъкът в зоните предразполага за инциденти. Не оставяйте инструменти или парчета дърво в инструмента, докато работи.
- **Уверете се, че работната зона е достатъчно осветена, за да виждате работния елементи, както и че няма да има препятствия, които да влияят върху безопасната работа, преди да извършите каквато и да е дейност с инструмента.**
- **Не използвайте в опасни среди.** Не използвайте електрически инструменти на влажни или мокри места и не ги излагайте на дъжд. Поддържайте работното пространство добре осветено.
- **Поддържайте зоната за оператора и областта около нея чиста за сигурно и безопасно стъпване.**
- **Опасност! Пазете се от движещите се части.**
- **Уверете се, че машината за цепене на дърва е на хоризонтална повърхност.** Блокирайте машината, ако е необходимо, за да предотвратите нежелано преместване.
- **Уверете се, че машината за цепене на дърва и принадлежностите са правилно инсталирани и стабилно закрепени.**
- **Използвайте подходящ удължителен кабел. Уверете се, че удължителният кабел е в добро състояние.** Използвайте само кабел, който е достатъчно здрав, за да пренася тока, който ще се изразходва от продукта ви. Неупълномощен кабел ще причини спад на напрежението на линията, което ще доведе до загуба на мощност и прегряване.
- **Уредът трябва да бъде захранван чрез прекъсвач за защитно изключване, пропускащ ток не повече от 30 mA.**
- **Дръжте всички странични наблюдатели (особено деца и домашни любимци) на поне 15m разстояние от работната зона.**
- **С машината за цепене на дърва може да работи само един човек.**
- **Преди употреба проверявайте захранващия кабел или удължителя за повреда. Ако има следи от повреда, той трябва да се смени от квалифициран сервизен техник.**
- **Преди употреба проверете дали няма повредени части. Поправянето или заменянето на дефектен превключвател или повредени части трябва да се извършват само от оторизирани сервизи.**
- **Проверявайте за повредените части.** Ако има повредени предпазители или други части, машината не трябва да се използва, преди те да бъдат щателно проверени, за да се гарантира, че работят правилно и изпълняват функциите, за които са предназначени. Проверете движещите се части за съосност, заклиняване, повреди и монтажни проблеми, както и за всякакви други условия, които могат да повлияят негативно върху работата на инструмента. При наличие на повреден предпазител или друга част, те трябва да бъдат ремонтирани или заменени от оторизиран сервиз, за да се избегне опасността от наранявания.
- **Никога не оставяйте инструмента да работи без надзор.** Изключвайте от електричеството. Не оставяйте инструмента, преди да е спрял напълно.
- **Не използвайте в експлозивна атмосфера.** Работещият двигател произвежда искри, които могат да запалят горивните изпарения.
- **Обличайте се целесъобразно. Не носете широки дрехи, вратовръзки или украшения, които могат да се захванат от движещите се части.** При работа на открито се препоръчват гумени ръкавици и пригодени против плъзгане (с каучукова подметка)

обувки. Също така операторът трябва да носи на главата си защитно покритие, което да прибира дългата коса.

- **За да се предотврати риска от наранявания в следствие на падащи разцепени детайли, операторът трябва да носи здрави обувки с подсилена защита за пръстите.**
- **Винаги по време на работа носете защитни очила със странични екрани.** Обикновените очила за ежедневна употреба имат лещи, които могат да ви предпазят само от удар; те не са защитни очила.
- **Не използвайте този инструмент, ако сте под влиянието на наркотици, алкохол или лекарства.**
- **Изключете кабелите на инструментите.** Когато не се използва, преди обслужване или при смяна на приставки, остриета, компоненти, фрези и др. всички инструменти трябва да са изключени от захранващия източник.
- **Поддържайте грижливо инструментите.** Поддържайте инструментите заострени и чисти за по-добра и безопасна работа. Следвайте инструкциите за смазване и смяна на принадлежностите.
- **Използвайте препоръчани от производителя принадлежности.** Прегледайте ръководството за оператора за препоръчителните принадлежности. Използването на неподходящи принадлежности може да доведе до нараняване.
- **Само квалифициран сервизен техник може да ремонтира инструмента.** Обслужване или профилактика, извършени от неквалифицирани лица може да доведе до риск от нараняване.
- Никога не използвайте машината за цепене на дърва, докато винтът за изпускане не е леко отвит (един или два оборота).

⚠ ПРЕДУПРЕЖДЕНИЕ

Продължителното използване на инструмента може да доведе до наранявания или влошаване. При използване на инструмента за продължителни периоди от време, правете чести почивки.

⚠ ПРЕДУПРЕЖДЕНИЕ

За употреба на открито използвайте само подходящи одобрени удължителни кабели с минимално напречно сечение на проводника от 1,5 mm^2. Щепселите трябва да са със заземителни контакти и да са устойчиви на дъжд и вода.

НЕПРЕДВИДЕНИ РИСКОВЕ.

Дори когато продуктът се използва по предназначение, е невъзможно напълно да се ограничи влиянието на определени рискови фактори. Описаните по-долу опасности могат да възникнат по време на работа, като операторът трябва да внимава за избягването на следното:

- Излагането на шум може да доведе до увреждане на слуха. Носете антифони и ограничете излагането.
- Неочаквано падане на разцепени детайли от продукта. Следвайте ограниченията за размер и форма. Носете защитни обувки.
- Заклещване между фиксирани и движещи се части. Keep hands and all body parts away from moving parts. Зареждането и работата с продукта трябва да се извършва само от едно лице.
- Контакт на кожата със смазочно/хидравлично масло.

РАБОТА

- Преди всяка употреба инспектирайте хидравличните тръби и маркучи.
- Преди да извършвате дейности по разцепване, стартирайте продукта чрез натискане на бутона за задействане на мотора и преместване на контролния лост за посоката, което ще доведе до задвижване на притискащата плоча. Уверете се, че притискащата плоча спира да се движи след отпускане на бутона за задействане на мотора или на контролния лост за посоката. Не използвайте продукта, ако тази предпазна функция не работи както трябва.
- Дървеният материал за разцепване трябва да бъде надлежно подготвен, преди да бъде зареден в продукта.
- Дървеният материал трябва да е приблизително гладък по цялата си дължина – без чупки, назъбвания или издатини. Клоните трябва да бъдат изрязвани до нивото на стеблото. Опитите да разцепвате дървен материал, който не отговаря на тези критерии, могат да доведат до разместване или падане на разцепвания детайл от продукта.
- Двата края на разцепвания детайл трябва да бъдат разцепени по права линия и перпендикулярно на неговата дължина. Неспазването на това правило може да доведе до разместване на детайла по време на неговото разцепване.
- Отстранете всички външни предмети от детайла (напр. пирони, винтове и др.) и внимавайте за жилави или усукани дървесни влакна по дървения материал. Подобни влакна правят дървото по-трудно за разцепване и могат да доведат до отклонение на цепнатината или до разместване на разцепвания детайл.
- Ако дървото не се разцепи напълно или се заклещи във фиксирания клин, освободете натиска върху детайла, като приберете назад подвижната притискаща плоча. Следвайте инструкциите с изображения на стр. 84 и 85 от настоящото

ръководство, за да разберете как да освободите заклещен дървен материал.

ПОДДРЪЖКА

- Можете да извършвате дейностите по поддръжка, описани в настоящото ръководство. За извършване на ремонтни дейности трябва да занесете машината за разцепване на трупи в оторизиран сервизен център.

⚠ ПРЕДУПРЕЖДЕНИЕ

Хидравличното масло под високо налягане е опасно. Никога не включвайте продукта, ако забележите изтичане на масло.

- Винаги изключвайте захранващия кабел от захранването, преди да извършвате дейности по почистване, регулиране или поддръжка на продукта.
- Преди всяка употреба проверявайте продукта за течове на масло или други повреди. Не работете с машината за разцепване на трупи, преди съответният теч на масло или повреда да бъдат отстранени професионално.
- Поддържайте продукта чист, особено областта на разцепване и тази около мотора – това ще осигури необходимата вентилация. За почистване използвайте мека четка.
- Преди всяка употреба проверявайте нивото на маслото и при необходимост доливайте допълнително хидравлично масло. Следвайте процедурата, показана в раздел „Първи стъпки“.
- Производителят препоръчва да сменяте хидравличното масло веднъж годишно или по-рано, ако при проверката на нивото му установите, че то е замърсено. Следвайте процедурата, показана на изображенията в раздел „Поддръжка“ на настоящото ръководство.
- За да подобрите ефективността на работа, редовно проверявайте фиксирания разцепващ елемент за повреди. Можете да изпилите ръба на фиксирания разцепващ елемент, както е показано на изображенията в раздел „Поддръжка“ на настоящото ръководство. Ако фиксираният разцепващ елемент е силно повреден, занесете продукта в оторизиран сервизен център, където да се извърши подмяна на тази повредена част.

ТРАНСПОРТИРАНЕ И СЪХРАНЕНИЕ

- Затворете винта за изпускане.
- Почистете отломките от продукта, особено около вентилационната област на мотора.
- Ограничете достъпа на деца или неупълномощени лица до продукта и го съхранявайте на място, където не може да падне и да предизвика наранявания или материални щети.
- При транспортиране в автомобил застопорете продукта така, че да не може да пада или да се плъзга – така ще предотвратите евентуални наранявания или материални щети.

ОПОЗНАЙТЕ ВАШИЯ ПРОДУКТ

Вж. страница 74.

1. Подвижна притискаща плоча
2. Фиксиран клин
3. Подпори за трупи
4. Контролен лост за посоката
5. Бутон за задействане на мотора
6. Хидроповдигачи
7. Винт за изпускане

ОПАЗВАНЕ НА ОКОЛНАТА СРЕДА

Рециклиране на суровини, вместо за обезвреждане като отпадък. Машината, допълнителните приспособления и опаковките трябва да бъдат подложени на подходяща преработка за оползотворяване на съдържащите се в тях вторични суровини.

СИМВОЛИ

Избягвайте употребата му при мокри или влажни условия.

Прочетете инструкциите внимателно, преди да стартирате машината.

Носете защитни средства за очи

Предупреждение относно безопасността

Носете ръкавици

Носете предпазни обувки

С машината за цепене на дърва може да работи само един човек.

Дръжте ръцете си далеч

Винт за изпускане

Гарантирано ниво на шум

Внимавайте за опасност от токов удар.

CE Conformity

EurAsian знак за съответствие.

Украински знак за съответствие

Електрическите уреди не трябва да се изхвърлят заедно с битовите отпадъци. Рециклирайте, където има възможност. Обърнете се за съвет по рециклирането към местните власти или разпространителите.

RLS4A

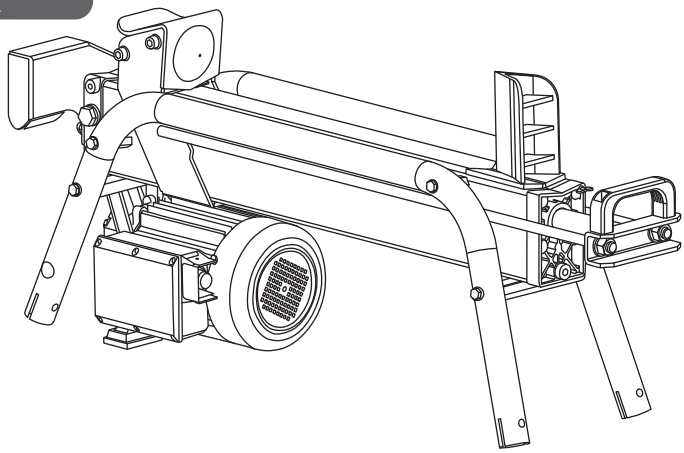

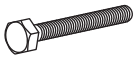
x 2

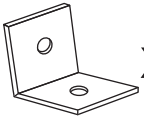
x 2

x 2

x 8

x 2

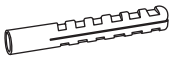
x 2

x 2

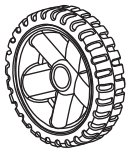
x 2

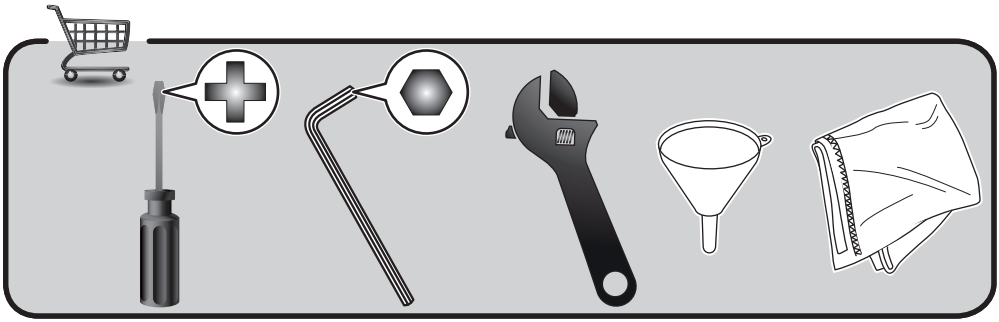

RLS5A

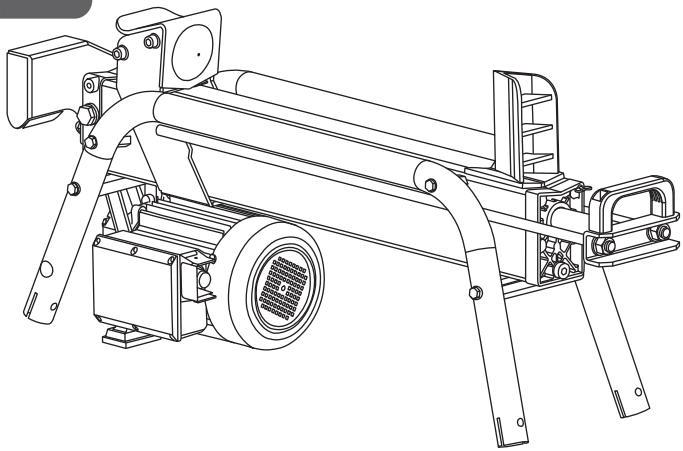

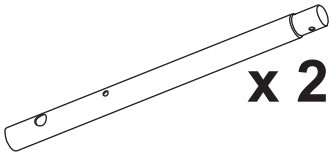
x 2

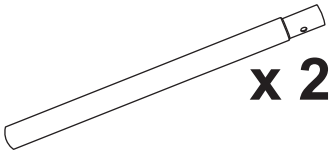
x 2

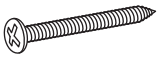
x 2

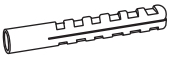
x 2

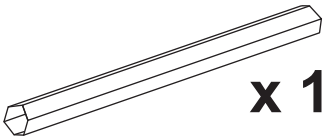
x 1

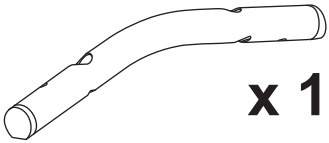
x 1

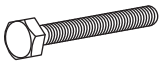
x 8

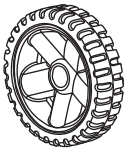
x 2

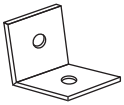
x 2

x 18

x 2

x 4

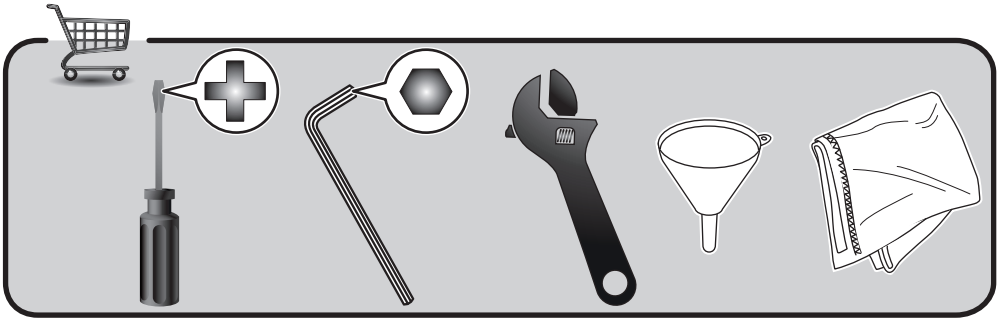

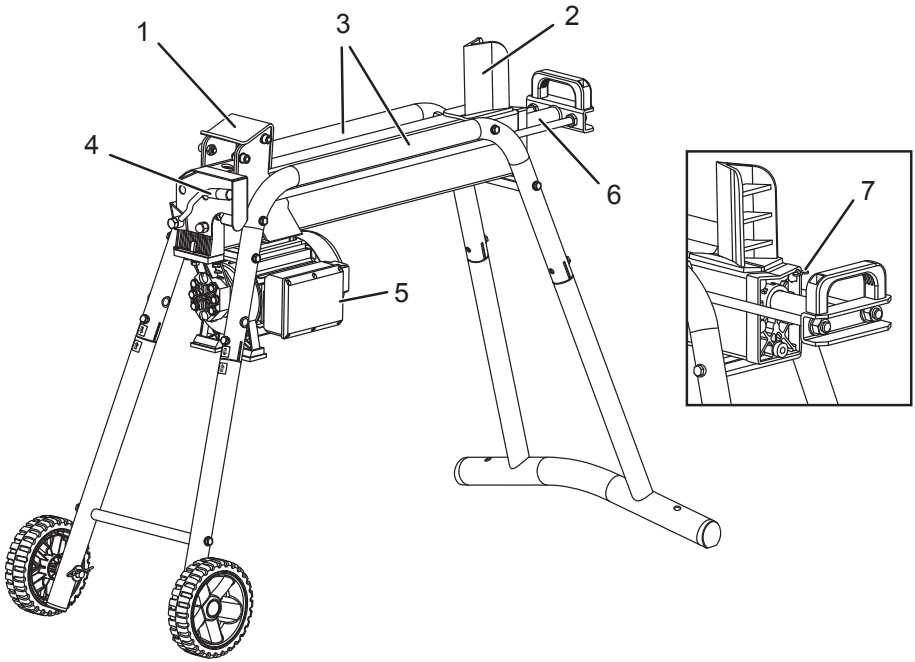
1
2
3
4
5
6
7

RLS4A

1a

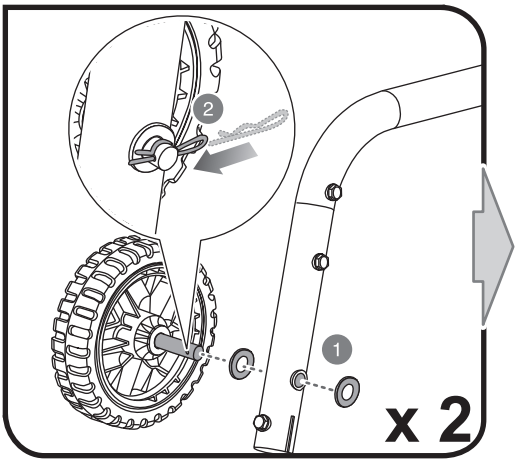

1b

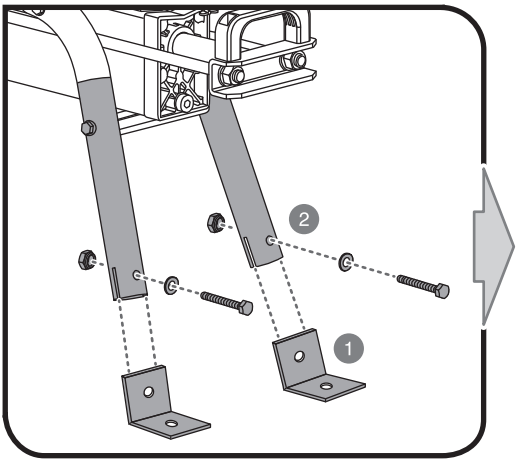

1c

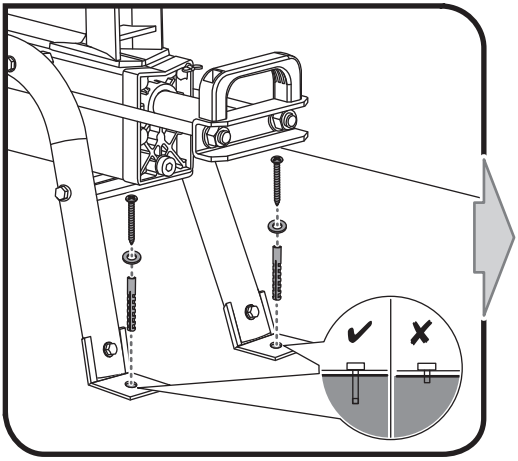

RLS5A

1a

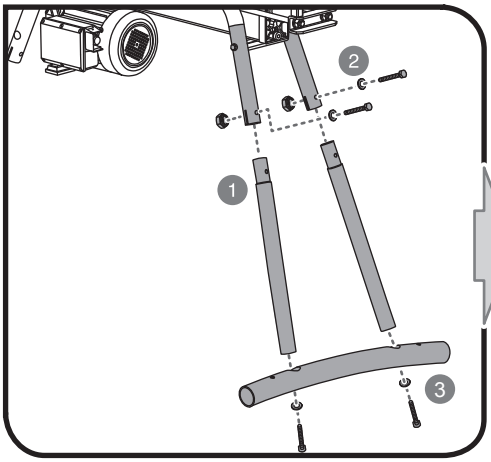

1b

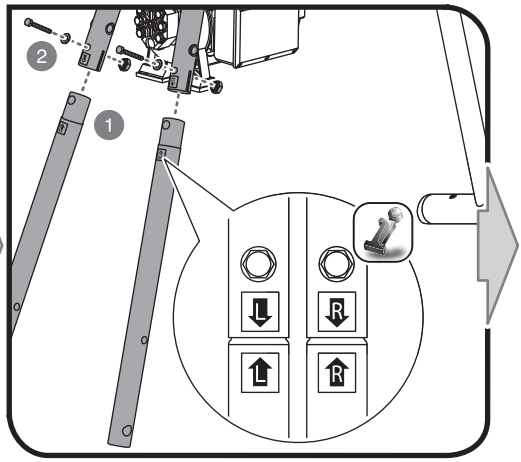

1c

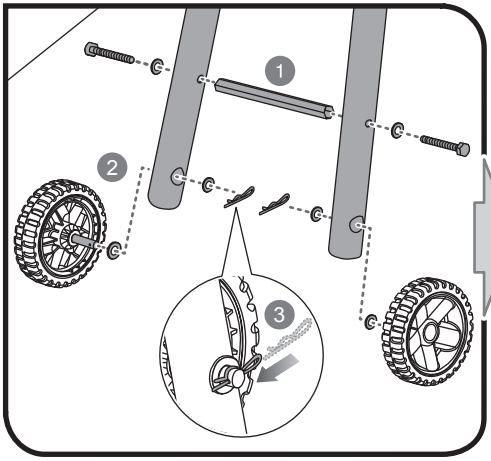

1d

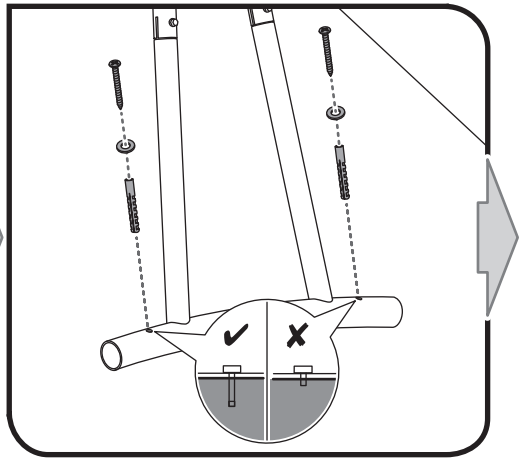

2

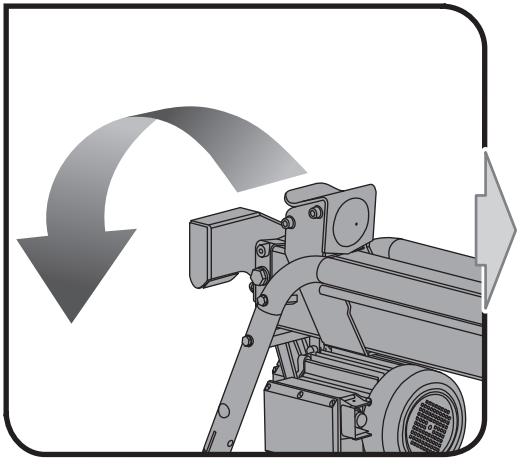

3

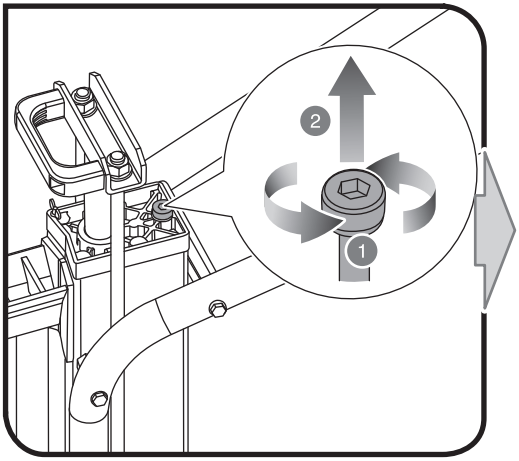

6

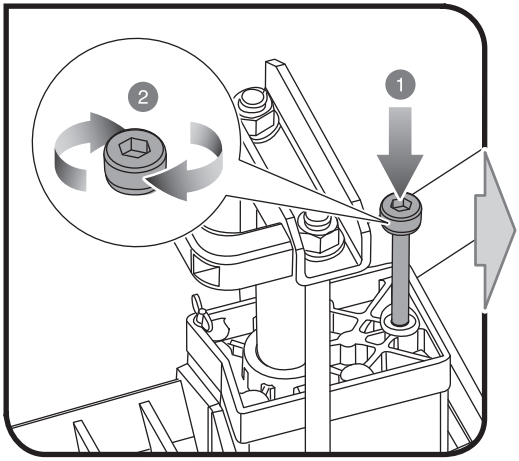

7

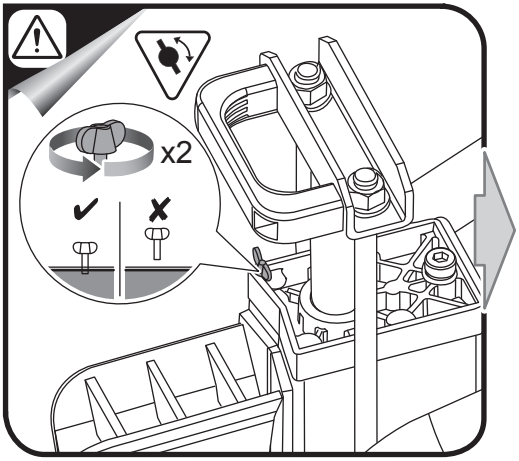

4

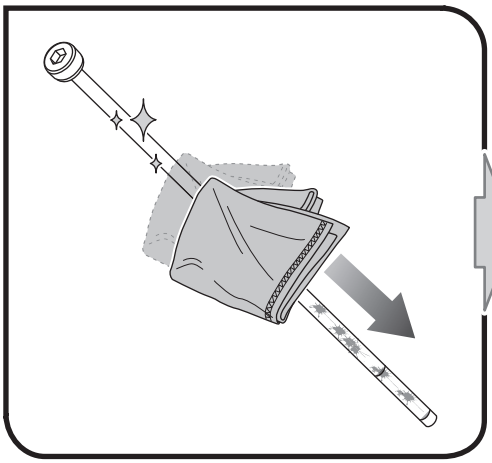

5

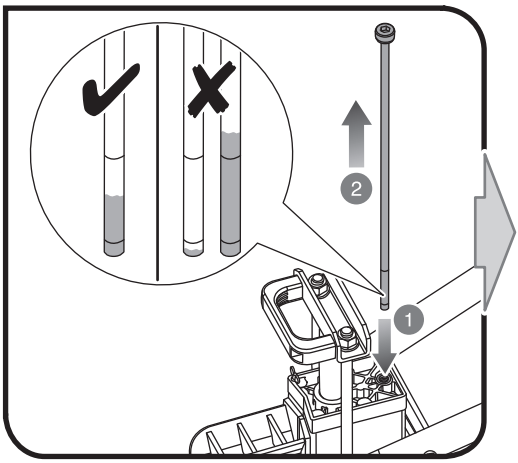

8

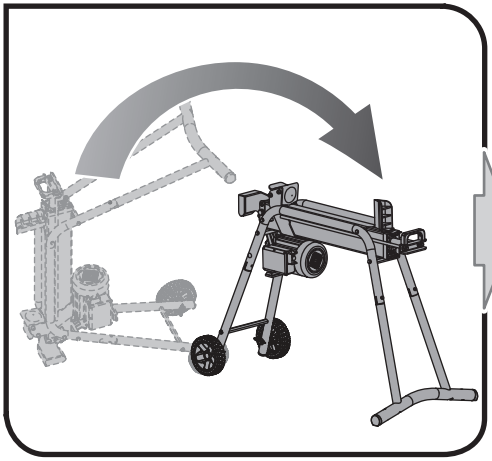

9

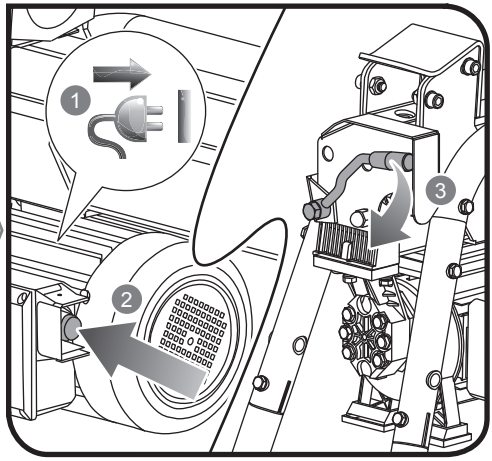

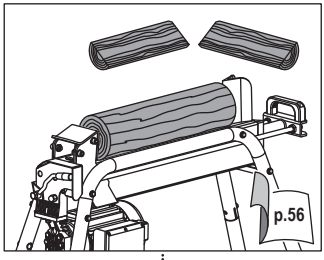
p.56

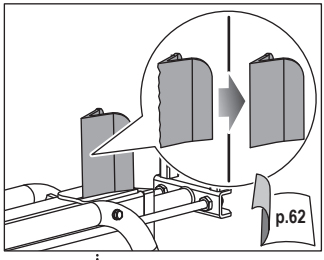
p.62

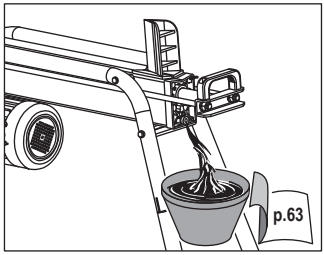
p.63

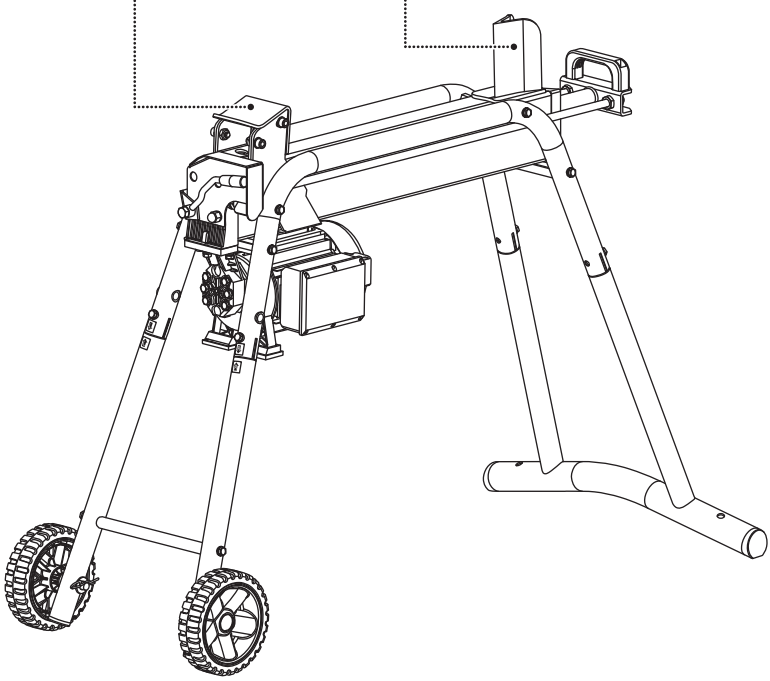

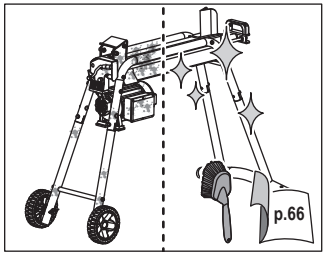
p.66

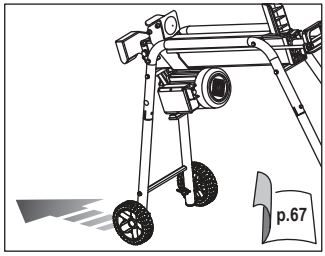
p.67

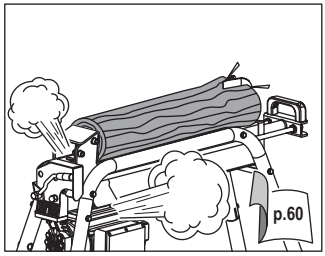
p.60

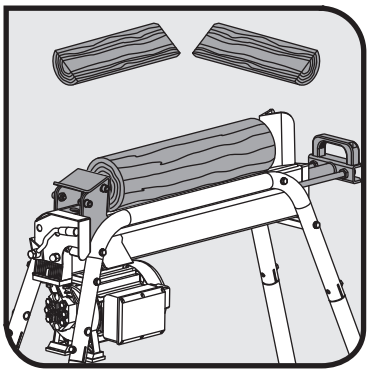

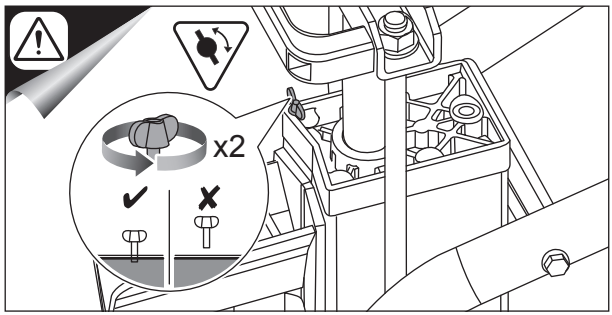
x2

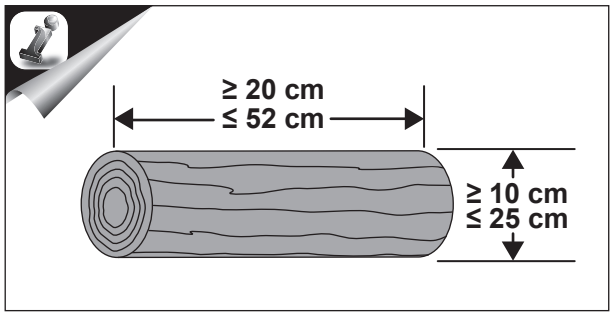
≥ 20 cm
≤ 52 cm
≥ 10 cm
≤ 25 cm

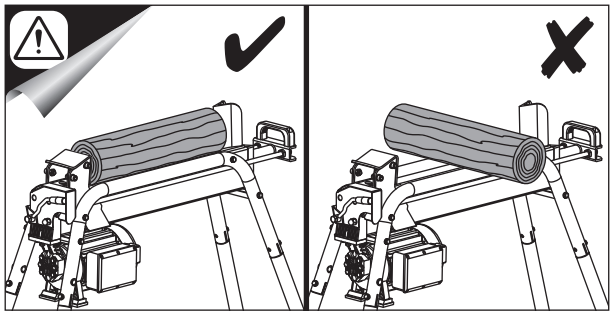

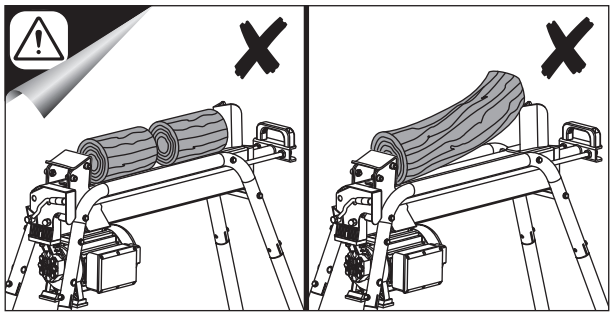

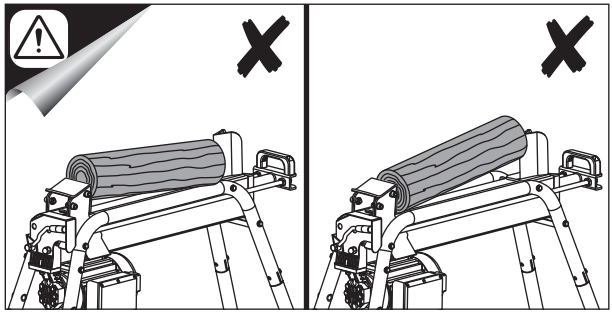

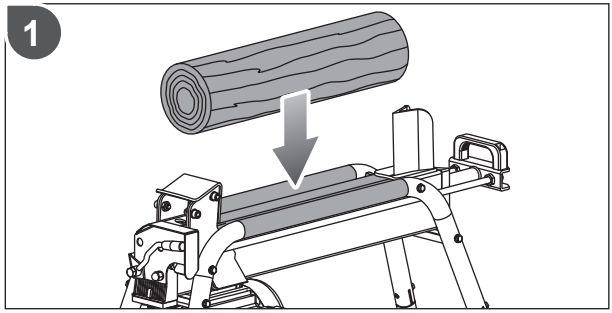
1

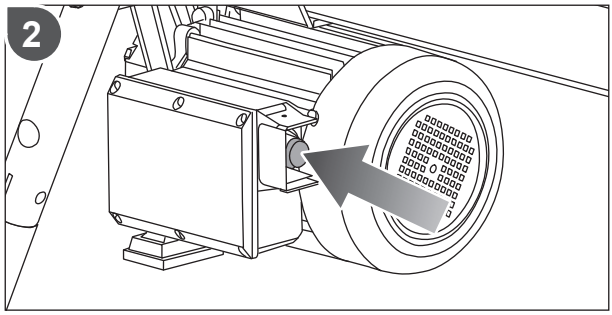
2

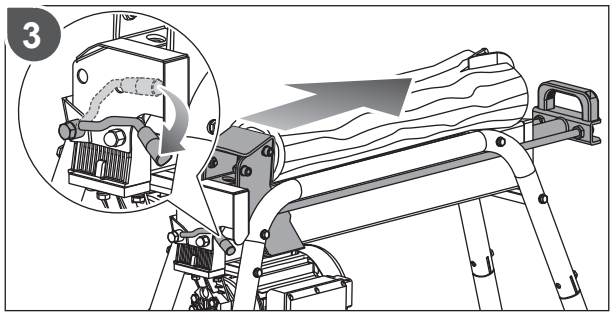
3

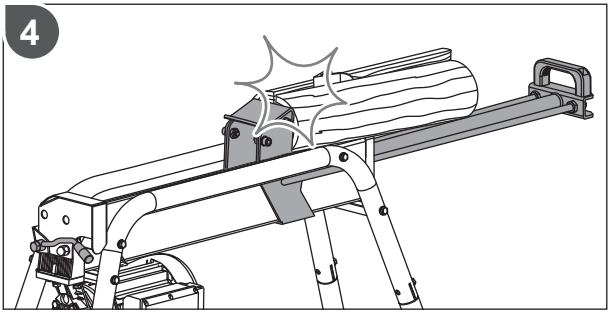
4

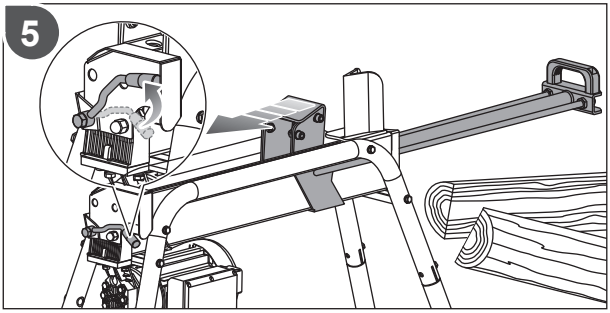
5

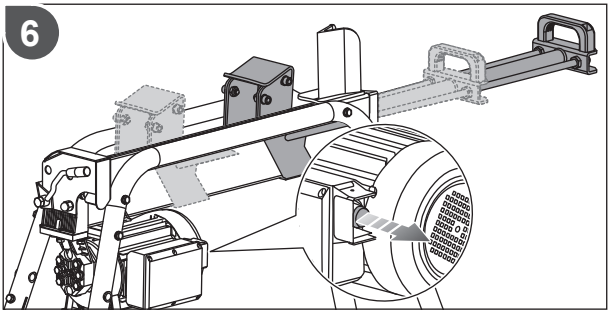
6

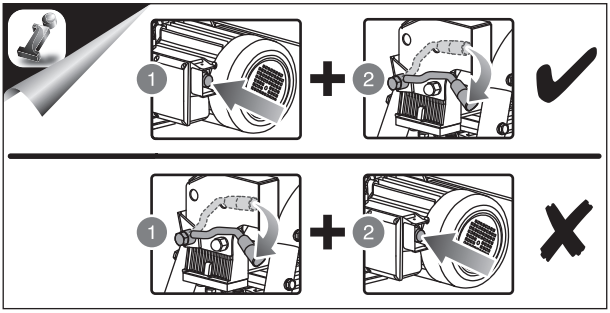
1
2
1
2

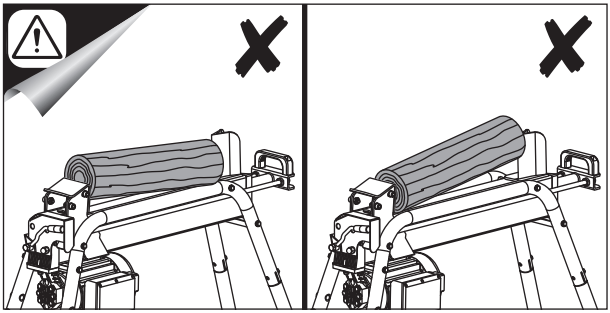

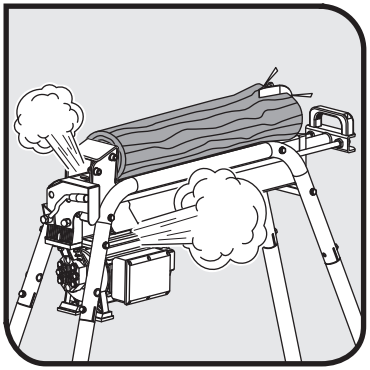

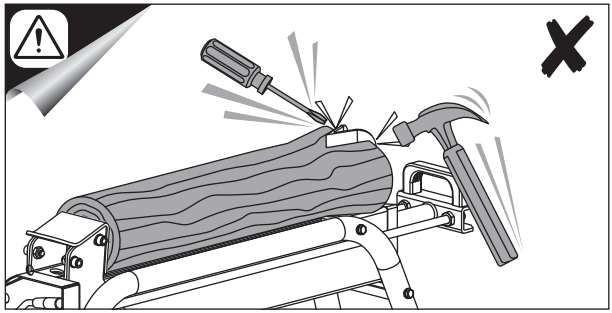

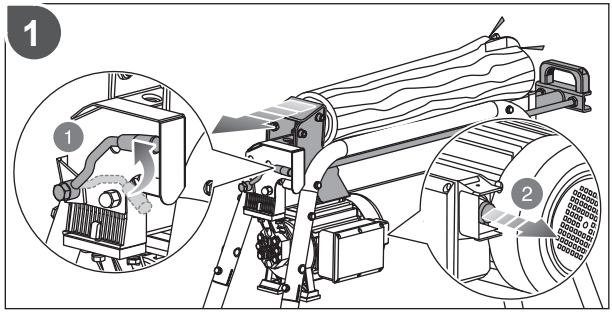
1
1
2

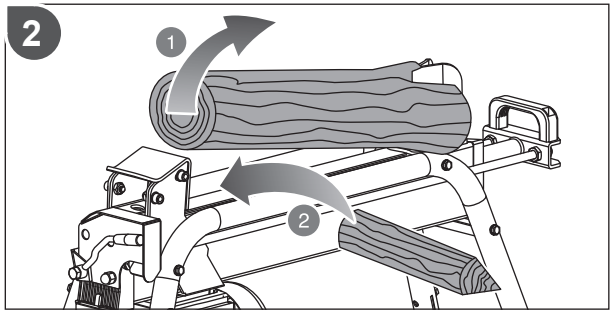
2
1
2

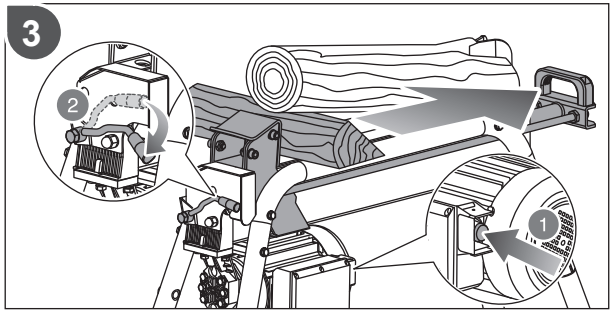
3
2
1

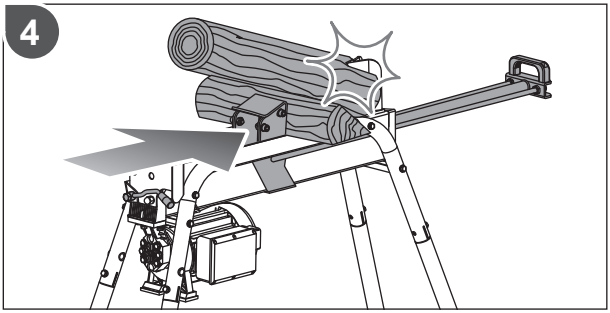
4

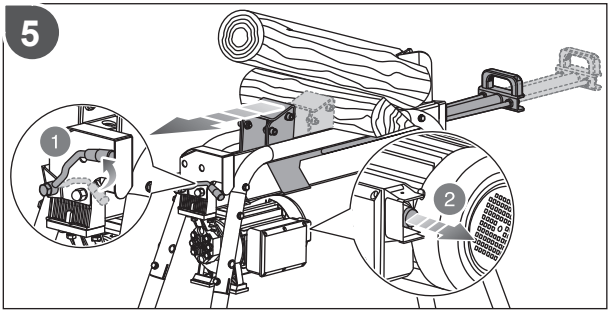
5
1
2

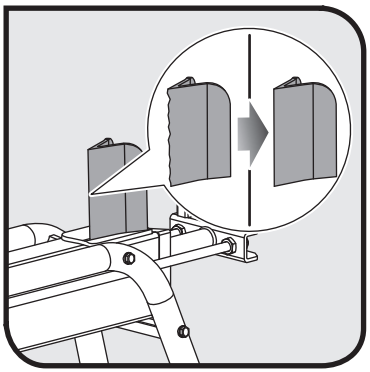

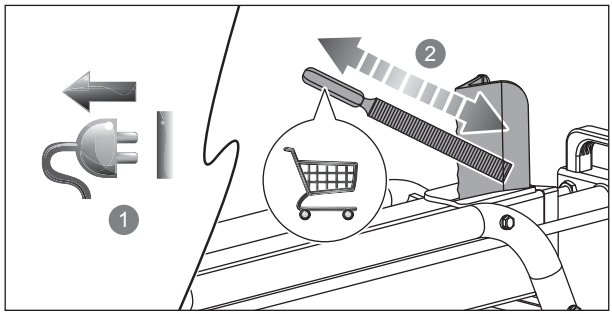
1
2

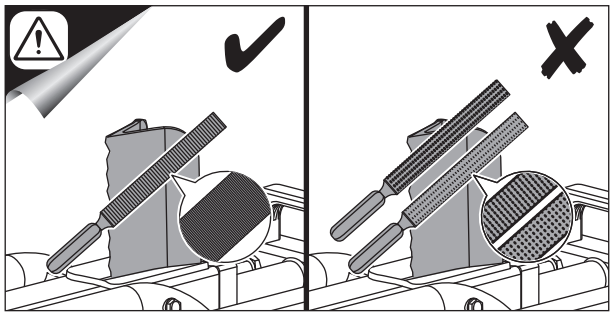

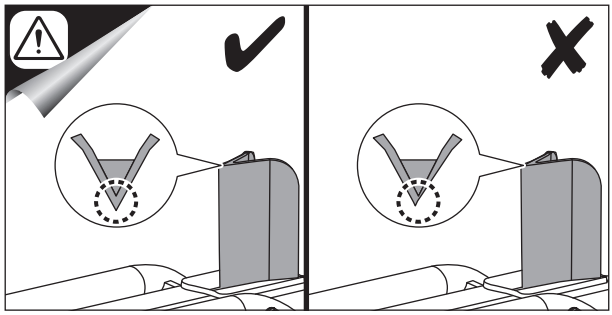

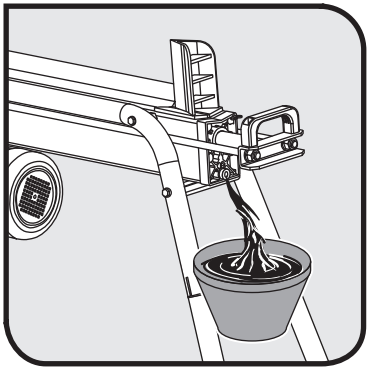

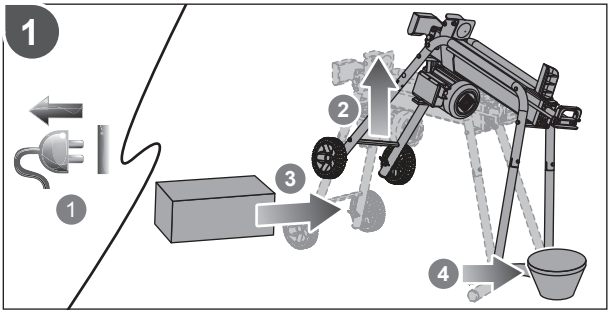
1
1
2
3
4

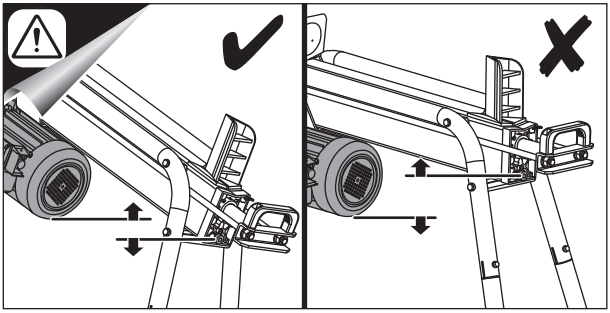

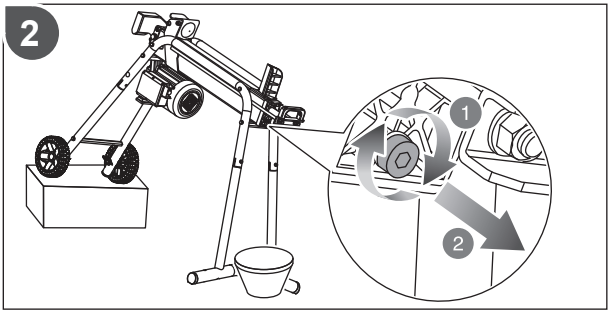
2
1
2

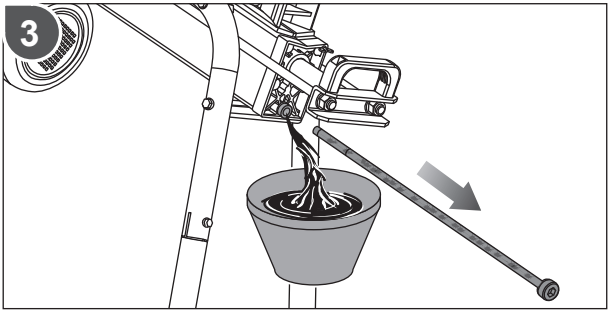
3

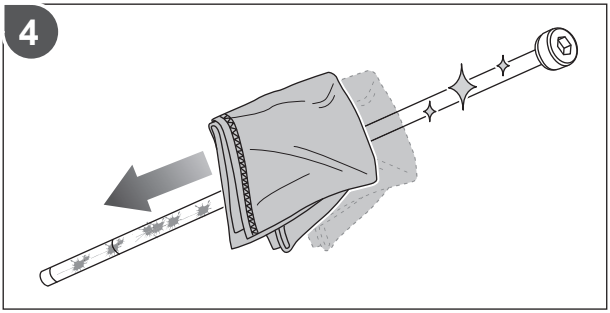
4

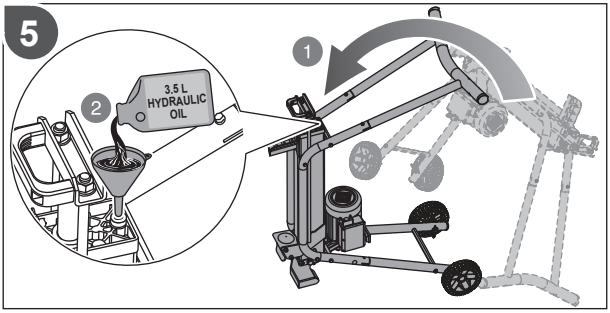
5
1
2
3,5 L
HYDRAULIC
OIL

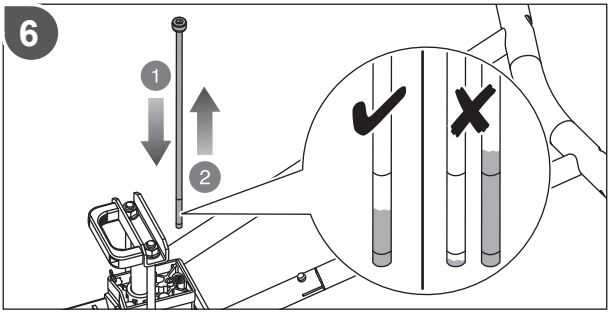
6
1
2

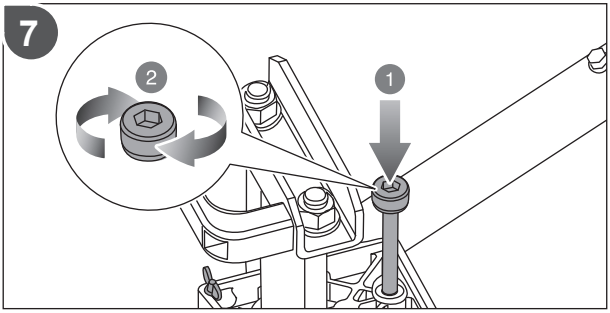
7
2
1

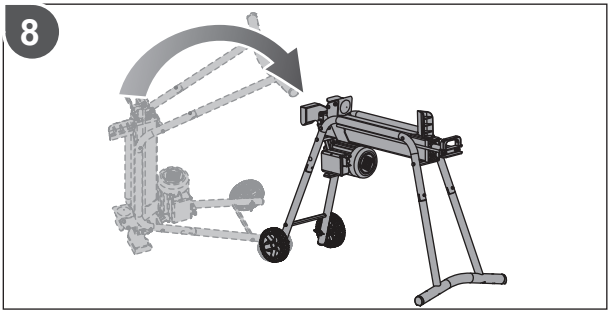
8

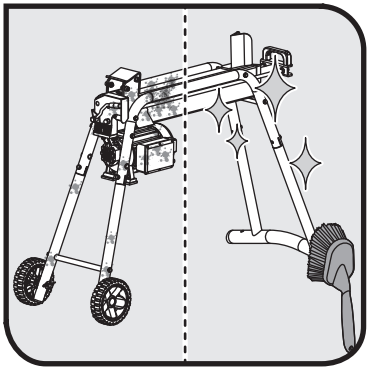

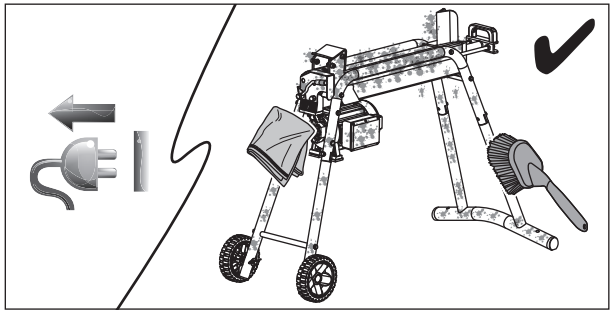

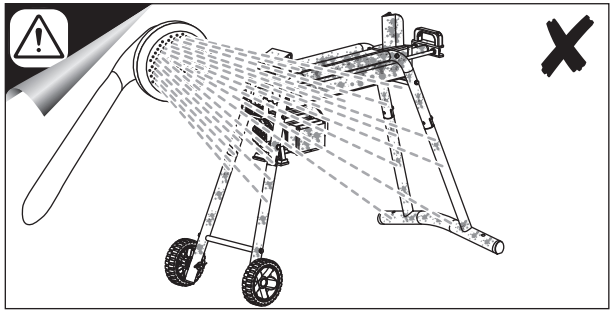

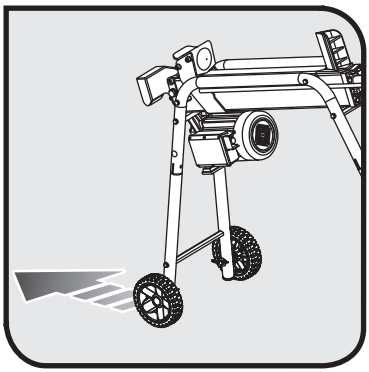

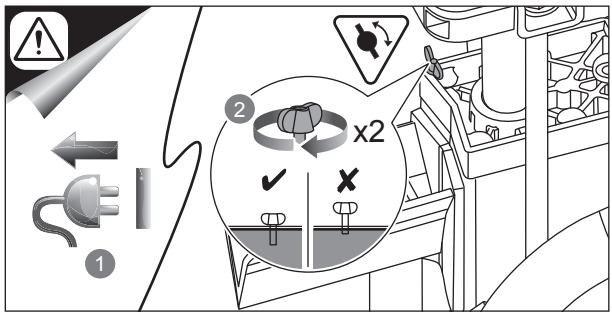

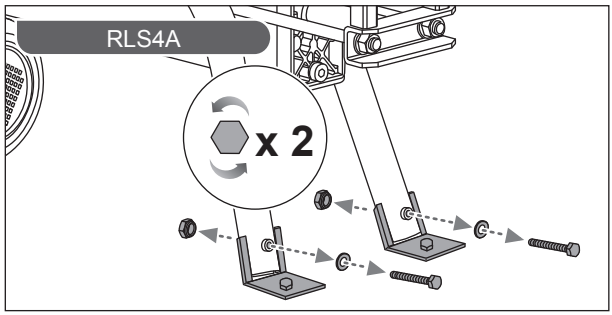

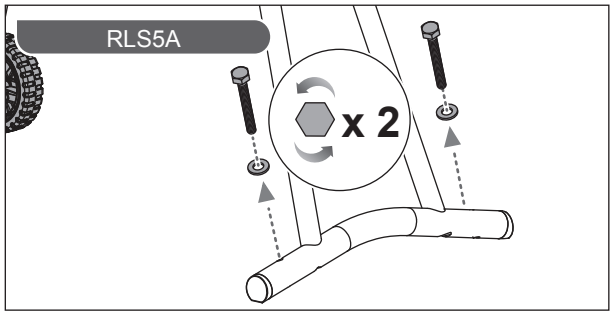

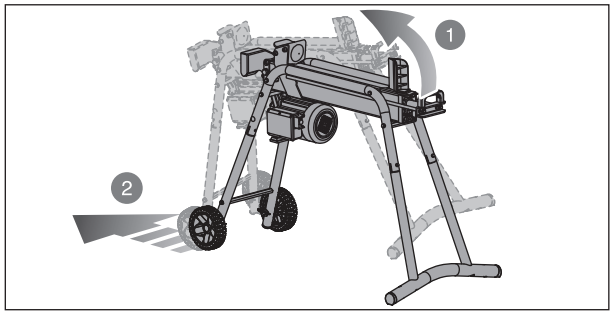

20150811v5

English	Français	Deutsch	Español	Italiano	Nederlands	Português
Product specifications	**Caractéristiques produit**	**Produkt-Spezifikationen**	**Características del producto**	**Caratteristiche del prodotto**	**Productgegevens**	**Especificações do produto**
Electric log splitter	Fendeur de bûches électrique	Elektrischer Holzspalter	Cortadora de leña eléctrica	Tagliatronchi eletrico	Elektrische houtkloofmachine	Rachador de lenha eléctrico
Model	Modèle	Model	Modelo	Modello	Model	Modelo
No-load speed	Vitesse de rotation	Leerlaufgeschwindigkeit	Velocidad sin carga	Velocità senza carico	Snelheid zonder lading	Velocidade sem carga
Force	Force de poussée exercée	Kraft	Fuerza de empuje ejercida	Forza di spinta esercitata	Força de impulso exercida:	Nominale drukkracht
Input power	Puissance absorbée	Leistung	Potencia absorbida	Potenza assorbita	Opgenomen vermogen	Potência absorvida
Log capacity length	Longueur maximale des bûches	Holzblock, maximale Länge	Longitud máxima de los troncos	Lunghezza massima dei ceppi	Max. lengte van houtblokken	Comprimento máximo dos troncos
Maximum hydraulic cylinder pressure	Pression hydraulique maximale du cylindre	Maximaler hydraulischer Zylinderdruck	Presión máxima del cilindro hidráulico	Pressione massima cilindro idraulico	Maximale hydraulische cilinderdruk	Pressão máxima do cilindro hidráulico
Maximum log capacity diameter	Diamètre maximum de bûche acceptable	Maximaler Durchmesser des Baumstamms	Diámetro máximo de capacidad del toro	Capacità massima diametro tronco	Maximale houtblokdiameter	Diâmetro máximo de capacidade do toro
Minimum log capacity diameter	Diamètre minimum de bûche acceptable	Minimaler Durchmesser des Baumstamms	Diámetro mínimo de capacidad del toro	Capacità minima diametro tronco	Minimale houtblokdiameter	Diâmetro mínimo de capacidade do toro
Oil capacity	Capacité du réservoir d'huile	Ölinhalt	Capacidad del depósito de aceite	Capacità del serbatoio dell'olio	Inhoud van de olietank	Capacidade do reservatório de oleo
Voltage	Tension	Elektrische Spannung	Tensión	Voltaggio	Spanning	Voltagem
Measured sound pressure level (in accordance with EN 61029-1:2009+A11)	Niveau de pression sonore mesuré (selon EN 61029-1:2009+A11)	Gemessener Schalldruckpegel (nach EN 61029-1:2009+A11)	Nivel de presión acústica medido (de acuerdo con la norma EN 61029-1:2009+A11)	Livello di pressione sonora misurato (secondo quanto indicato dalle norme EN 61029-1:2009+A11)	Gemeten geluidsdrukniveau (in overeenstemming met EN 61029-1:2009+A11)	Nível de pressão sonora medido (de acordo com a norma EN 61029-1:2009+A11)
Measured sound power level (in accordance with EN 61029-1:2009+A11)	Niveau de puissance sonore mesuré (selon EN 61029-1:2009+A11)	Gemessener Schallleistungspegel (nach EN 61029-1:2009+A11)	Nivel de potencia acústica medido (de acuerdo con la norma EN 61029-1:2009+A11)	Livello di potenza acustica misurato (secondo quanto indicato dalle norme EN 61029-1:2009+A11)	Gemeten geluidsniveau (in overeenstemming met EN 61029-1:2009+A11)	Nível de potência sonora medido (de acordo com a norma EN 61029-1:2009+A11)
Guaranteed sound power level	Niveau de puissance sonore garanti	garantierter Schallleistungspegel	Nivel de potencia acústica garantizado	Livello di potenza acustica garantito	Gegarandeerd geluidsniveau	Nível de potência sonora garantido
Weight	Poids	Gewicht	Peso	Peso	Gewicht	Peso

Polski	Čeština	Magyar	Română	Latviski	Lietuviškai
Parametry techniczne	**Technické údaje produktu**	**Termék műszaki adatai**	**Specificaţiile produsului**	**Produkta specifikācijas**	**Gaminio techninės savybės**
Elektryczna łuparka do drewna	Elektrická štípačka polen	Elektromos rönkhasító	Despicător de lemne electric	Elektrisks baļķu sadalītājs	Elektrinis rąstų skaldytuvas
Model	Model	Típus	Model	Modelis	Modelis
Prędkość obrotowa bez obciążenia	Rychlost naprázdno	Üresjárati fordulatszám	Viteză fără sarcină	Greitis be apkrovimo	Greitis be apkrovimo
Nacisk	Přítlak	Hasítóerő	Forţă	Spēks	Spaudimo jėga
Moc	Jmenovitý příkon	Teljesítmény	Putere	Ieejas jauda	Įvesties galia
Długość wałka drewna	Kapacitní délka polena	Rönkhossz	Lungime a locaşului de buşteni	Baļķu ietilpības garums	Kaladės ilgis
Maksymalne ciśnienie w cylindrze hydraulicznym	Maximální tlak hydraulického válce	Hidraulikus henger maximális nyomása	Presiunea maximă din cilindrul hidraulic	Maksimālais hidrauliskā cilindra spiediens	Didžiausias hidraulinio cilindro slėgis
Maksymalna średnica łupanego drewna	Maximální průměr polena	Hasítható rönk maximális átmérője	Diametru maxim capacitate lemn	Maksimālais baļķa ietilpības diametrs	Didžiausias leistinas rąsto skersmuo
Minimalna średnica łupanego drewna	Minimální průměr polena	Hasítható rönk minimális átmérője	Diametru minim capacitate lemn	Minimālais baļķa ietilpības diametrs	Mažiausias leistinas rąsto skersmuo
Pojemność oleju	Kapacita oleje	Olajtérfogat	Capacitatea de ulei	Eļļas ietilpība	Alyvos talpa
Napięcie	Elektrické napětí	Feszültség	Tensiune	Spriegums	Įtampa
Zmierzony poziom ciśnienia hałasu (zgodnie z normą EN 61029-1:2009+A11)	Měřená úroveň akustického tlaku (v souladu s EN 61029-1:2009+A11)	Mért hangnyomásszint (a EN 61029-1:2009+A11 szerint)	Nivel măsurat de presiune sonoră (în conformitate cu EN 61029-1:2009+A11)	Izmērītais skaņas spiediena līmenis (saskaņā ar EN 61029-1:2009+A11)	Išmatuotas garso slėgio lygis (pagal EN 61029-1:2009+A11)
Zmierzony poziom natężenia hałasu (zgodnie z normą EN 61029-1:2009+A11)	Změřená hladina akustického výkonu (v souladu s EN 61029-1:2009+A11)	Mért hangteljesítményszint (a EN 61029-1:2009+A11 szerint)	Nivelul măsurat al puterii acustice (în conformitate cu EN 61029-1:2009+A11)	Izmērītās skaņas jaudas līmenis (saskaņā ar EN 61029-1:2009+A11)	Išmatuotas akustinis lygis (pagal EN 61029-1:2009+A11)
Maksymalny poziom natężenia hałasu	Zaručená hladina akustického výkonu	Garantált hangteljesítményszint	Nivel garantat al puterii acustice	Garantētais skaņas intensitātes līmenis	Garantuotas akustinis lygis
Ciężar	Hmotnost	Gépsúly	Greutate	Svars	Svoris

Dansk	Svenska	Suomi	Norsk	Русский		
Produktspecifikationer	**Produktspecifikationer**	**Tuotteen tekniset tiedot**	**Produktspesifikasjoner**	**Характеристики изделия**		
Elektrisk trækløver	Elektrisk klyv	Sähkökäyttöinen halkojen pilkkomiskone	Elektrisk kubbesplitter	Электрический колун		
Model	Modell	Malli	Modell	Модель	RLS4A	RLS5A
Tomgangshastighed	Hastighet utan belastning	Nopeus ilman kuormaa	Tomgangshastighet	Холостая скорость	2900 min^{-1}	2900 min^{-1}
Kraft	Tryck	Työntövoima	Trykk	Усилие	4 tons	5 tons
Effekt	Effekt	Syöttöteho	Effekt	Входная мощность	1500W	2200W S3 25%
Træstykkets længde	Vedklabbslängd	Pölkyn pituus	Kubbekapasitet lengde	Длина бревна	520 mm	520 mm
Max hydraulikcylindertryk	Maximalt hydraliskt cylindertryck	Hydraulisylinterin maksimipaine	Maksimum hydraulisk sylindertrykk	Максимальное давление в цилиндре гидравлической системы	16 Mpa	21 Mpa
Max trædiameter	Maximal stockstorlek - diameter	Halon maksimipaksuus	Maksimum kubbediameter	Максимальный диаметр бревна	250 mm	250 mm
Min. trædiameter	Minimal stockstorlek - diameter	Halon minimipaksuus	Minimum kubbediameter	Минимальный диаметр бревна	100 mm	100 mm
Oliekapacitet	Oljekapacitet	Öljysäiliön tilavuus	Oljekapasitet	Емкость масляного резервуара	3,5 L	3,5 L
Spænding	Spänning	Jännite	Spenning	Напряжение	230 V ~ 50 Hz	230 V ~ 50 Hz
Målt lydtryksniveau (i henhold til EN 61029-1:2009+A11)	Uppmätt ljudtrycksnivå (i enlighet med EN 61029-1:2009+A11)	Mitattu äänipaineen taso (standardin EN 61029-1:2009+A11 -standardin mukaan)	Målt lydtrykknivå (i henhold til EN 61029-1:2009+A11)	Измеренный уровень звукового давления (в соответствии со стандартом EN 61029-1:2009+A11)	L_{PA}: 68,6 dB(A); K_{PA}: 3,0 dB(A)	L_{PA}: 68,6 dB(A); K_{PA}: 3,0 dB(A)
Målt støjniveau (i henhold til EN 61029-1:2009+A11)	Uppmätt ljudeffektsnivå (i enlighet med EN 61029-1:2009+A11)	Mitattu äänenteho (standardin EN 61029-1:2009+A11 -standardin mukaan)	Målt lydeffektnivå (i henhold til EN 61029-1:2009+A11)	Измеренный уровень звуковой мощности (в соответствии со стандартом EN 61029-1:2009+A11)	L_{WA}: 80,8 dB(A); K_{WA}: 3,0 dB(A)	L_{WA}: 80,8 dB(A); K_{WA}: 3,0 dB(A)
Garanteret støjniveau	Garanterad ljudeffektsnivå	Taattu äänenteho	Garantert lydeffektnivå	Гарантируемый уровень звуковой мощности	L_{WA}: 85 dB(A)	L_{WA}: 85 dB(A)
Vægt	Vikt	Paino	Vekt	Вес	45,5 kg	50 kg

Eesti	Hrvatski	Slovensko	Slovenčina	България		
Toote tehnilised andmed	**Specifikacije proizvoda**	**Specifikacije izdelka**	**Špecifikácie produktu**	**Технически характеристики**		
Elektriline puulõhkumispink	Električni sjekač trupaca	Električni cepilnik drv	Elektrická štiepačka dreva	Електрическа машина за цепене на дърва		
Mudel	Model	Model	Modelis	Модел	RLS4A	RLS5A
Tühikäigukiirus	Brzina bez opterećenja	Hitrost neobremenjenega motorja	Rýchlosť naprázdno	Скорост в ненатоварен режим	2900 min^{-1}	2900 min^{-1}
Survejõud	Sila od	Moč	Sila	Сила	4 tons	5 tons
Tarbitav võimsus	Ulazna snaga	Vhodna moč	Príkon	Входяща мощност	1500W	2200W S3 25%
Puutüve lubatud pikkus	Kapacitet duljine trupca	Dolžina hloda	Dĺžka kapacity polena	Дължина на трупите	520 mm	520 mm
Maksimaalne hüdrosilindri rõhk	Maksimalni tlak hidrauličkog cilindra	Največji hidravlični tlak valja	Maximálny tlak v hydraulickom valci	Максимални налягане на хидравличния цилиндър	16 Mpa	21 Mpa
Maksimaalne lõhutava paku läbimõõt	Maksimalni kapacitet promjera trupca	Največji premer za cepljenje	Maximálny priemer kapacity polena	Максимален диаметър на трупите	250 mm	250 mm
Minimaalne lõhutava paku läbimõõt	Minimalni kapacitet promjera trupca	Najmanjši premer za cepljenje	Minimálny priemer kapacity polena	Минимален диаметър на трупите	100 mm	100 mm
Õli maht	Kapacitet ulja	Količina olja	Kapacita oleja	Капацитет на маслото	3,5 L	3,5 L
Pinge	Napon	Napetost	Napätie	Напрежение	230 V ~ 50 Hz	230 V ~ 50 Hz
Mõõdetud helivõimsuse tase (vastavalt standardile EN 61029-1:2009+A11)	Izmjerena razina zvučne snage (u skladu s EN 61029-1:2009+A11)	Izmerjena raven zvočnega tlaka (skladno z EN 61029-1:2009+A11)	Nameraná hladina akustického tlaku (podľa normy EN 61029-1:2009+A11)	Измерено ниво на шумово налягане (в съответствие с EN 61029-1:2009+A11)	L_{PA}: 68,6 dB(A); K_{PA}: 3,0 dB(A)	L_{PA}: 68,6 dB(A); K_{PA}: 3,0 dB(A)
Mõõdetud helivõimsuse tase (vastavalt standardile EN 61029-1:2009+A11)	Izmjerena razina zvučne snage (u skladu s EN 61029-1:2009+A11)	Izmerjena raven zvočne moči (skladno z EN 61029-1:2009+A11)	Nameraná úroveň hluku (podľa normy EN 61029-1:2009+A11)	Измерено ниво на шум (в съответствие с EN 61029-1:2009+A11)	L_{WA}: 80,8 dB(A); K_{WA}: 3,0 dB(A)	L_{WA}: 80,8 dB(A); K_{WA}: 3,0 dB(A)
Garanteeritud helivõimsuse tase	Jamčena razina zvučne snage	Zajamčena raven zvočne moči	Garantovaná úroveň hluku	Гарантирано ниво на шум	L_{WA}: 85 dB(A)	L_{WA}: 85 dB(A)
Kaal	Težina	Teža	Hmotnosť	Тегло	45,5 kg	50 kg

EN GUARANTEE

In addition to any statutory rights resulting from the purchase, this product is covered by a guarantee as stated below.

1. The guarantee period is 24 months for consumers and commences on the date when the product was purchased. This date has to be documented by an invoice or other proof of purchase. The product is designed and dedicated to consumer and private use only. So there is no guarantee provided in case of professional or commercial use.
2. There is, in some cases (i.e. promotion, range of tools), a possibility to extend the warranty period over the period described above using the registration on the www.ryobitools.eu website. The eligibility of the tool is clearly displayed in stores and/or on packaging. The end user needs to register his/her newly-acquired tools online within 8 days from the date of purchase. The end user may register for the extended warranty in his country of residence if listed on the online registration form where this option is valid. Furthermore, end users must give their consent to the storage of the data which are required to enter online and they have to accept the terms and conditions. The registration confirmation receipt, which is sent out by e-mail, and the original invoice showing the date of purchase will serve as proof of the extended warranty. Your statutory rights remain unaffected.
3. The guarantee covers all defects of the product during the warranty period due to defaults in workmanship or material at the purchase date. The guarantee is limited to repair and/or replacement and does not include any other obligations including but not limited to incidental or consequential damages. The warranty is not valid if the product has been misused, used contrary to the instruction manual, or being incorrectly connected. This guarantee does not apply to
   - any damage to the product that is the result of improper maintenance
   - any product that has been altered or modified
   - any product where original identification (trade mark, serial number) markings have been defaced, altered or removed
   - any damage caused by non-observance of the instruction manual
   - any non CE product
   - any product which has been attempted to be repaired by an non-qualified professional or without prior authorization by Techtronic Industries
   - any product connected to improper power supply (amps, voltage, frequency)
   - any product used with inappropriate fuel mixture (fuel, oil, percentage of oil)
   - any damage caused by external influences (chemical, physical, shocks) or foreign substances
   - normal wear and tear of spare parts
   - inappropriate use, overloading of the tool
   - use of non-approved accessories or parts
   - carburettor after 6 months, carburettor adjustments after 6 months
   - components (parts and accessories) subject to natural wear and tear, including but not limited to bump knobs, drive belts, clutch, blades of hedge trimmers or lawn mowers, harness, cable throttle, carbon brushes, power cord, tines, felt washers, hitch pins, blower fans, blower and vacuum tubes, vacuum bag and straps, guide bars, saw chains, hoses, connector fittings, spray nozzles, wheels, spray wands, inner reels, outer spools, cutting lines, spark plugs, air filters, gas filters, mulching blades, etc.
4. For servicing, the product must be sent or presented to a RYOBI authorized service station listed for each country in the following list of service station addresses. In some countries your local RYOBI dealer undertakes to send the product to the RYOBI service organisation. When sending a product to a RYOBI service station, the product should be safely packed without any dangerous contents such as petrol, marked with sender's address and accompanied by a short description of the fault.
5. A repair/replacement under this guarantee is free of charge. It does not constitute an extension or a new start of the guarantee period. Exchanged parts or tools become our property. In some countries delivery charges or postage will have to be paid by the sender.
6. This guarantee is valid in the European Community, Switzerland, Iceland, Norway, Liechtenstein, Turkey and Russia. Outside these areas, please contact your authorized RYOBI dealer to determine if another warranty applies.

AUTHORISED SERVICE CENTRE

To find an authorised service centre near you, visit http://uk.ryobitools.eu/header/service-and-support/service-agents.

FR GARANTIE

En plus des droits statutaires liés à l'achat, ce produit est couvert par une garantie telle que décrite ci-dessous.

1. La durée de la garantie accordée au consommateur est de 24 mois à partir de la date d'achat. Cette date doit être authentifiée par une facture ou tout autre preuve d'achat. Le produit a été conçu en vue d'une utilisation strictement privée. Aucune garantie ne s'applique donc en cas d'utilisation professionnelle ou commerciale.
2. Il existe, dans certains cas (par exemple promotion, gamme d'outils), une possibilité d'étendre la période de garantie au-delà de la période précédemment décrite en utilisant le formulaire d'enregistrement présent sur le site Internet www.ryobitools.eu. L'éligibilité d'un outil est clairement affichée dans les points de vente et/ou sur l'emballage. L'utilisateur final doit enregistrer son/ses outil(s) nouvellement acheté(s) en ligne dans les 8 jours qui suivent la date d'achat. L'utilisateur a la possibilité de s'enregistrer pour l'extension de garantie dans son pays de résidence si celui-ci est listé dans le formulaire d'enregistrement en ligne où cette option est valide. L'utilisateur final doit donner son consentement pour l'enregistrement des données requises pour accéder au site et doit accepter les termes et conditions. La confirmation d'enregistrement, envoyée par courrier électronique, ainsi que la facture originale mentionnant la date d'achat serviront de preuve de l'extension de garantie. Vos droits statutaires restent inchangés.
3. La garantie couvre les défauts des pièces et de main d'oeuvre du produit pendant la période de garantie à partir de la date d'achat. La garantie n'inclut aucune autre obligation, tel que, mais sans s'y limiter, les dommages accessoires ou indirects. La garantie est non valable en cas de mauvaise utilisation du produit, d'utilisation contraire aux instructions du mode d'emploi, ou en cas de branchement incorrect. Cette garantie ne s'applique pas pour :
   - tout dommage au produit résultant d'un mauvais entretien
   - tout produit ayant été altéré ou modifié
   - tout produit dont les marquages originaux d'identification (marque, numéro de série) ont été dégradés, altérés ou retirés
   - tout dommage causé par le non-respect des instructions du mode d'emploi
   - tout produit non CE
   - tout produit ayant subi une tentative de réparation par du personnel non qualifié ou sans autorisation préalable de Techtronic Industries
   - tout produit raccordé à une alimentation secteur non conforme (ampérage, voltage, fréquence)
   - tout produit utilisé avec un mélange inapproprié (essence, huile, pourcentage d'huile)
   - tout dommage causé par des influences extérieures (chimiques, physiques, chocs) ou par des substances étrangères
   - l'usure normale des pièces consommables
   - une utilisation inappropriée, une surcharge de l'outil
   - l'utilisation de pièces ou accessoires non agréés
   - les carburateurs après plus de 6 mois à compter de la date d'achat, également les réglages du carburateur après plus de 6 mois à compter de la date d'achat
   - les composants (pièces et accessoires) sujets à une usure naturelle, incluant de façon non exhaustive les têtes de fil à frapper, les courroies de transmission, les embrayages, les lames des taille-haies ou des tondeuses à gazon, les harnais, les câbles d'accélérateur, les charbons, les cordons d'alimentation, les fraises de cultivateurs, les rondelles feutre, les goupilles de fraise, les turbines et lame de broyage des souffleurs, les tubes de soufflage et d'aspiration des souffleurs, les sacs de souffleurs et leurs lanières, les guides-chaîne, les chaînes de tronçonneuses, les tuyaux et raccords, les buses et lances de nettoyeurs haute pression, les roues, les recharges de fil des têtes de coupe, les têtes de coupe, le fil de coupe, les bougies d'allumage, les filtres à air, les filtres à essence, etc.
4. Si le produit doit être réparé, envoyez-le à un service après-vente agréé RYOBI dont vous trouverez ci-dessous la liste pour chaque pays. Dans certains pays, votre revendeur RYOBI se chargera d'envoyer le produit à un centre de réparation RYOBI. Lorsque vous envoyez un produit à un service après-vente RYOBI, celui-ci doit être correctement emballé, sans contenir aucun produit dangereux tel que de l'essence, et vous devez indiquer votre adresse ainsi qu'une courte description du problème.
5. Une réparation / un remplacement sous garantie est gratuit(e). Ceci ne constituera pas une extension de garantie ni un nouveau départ de la période de garantie. Les pièces ou les outils remplacés deviennent notre propriété. Dans certains pays, les frais de port devront être assumés par l'expéditeur.
6. Cette garantie est valable au sein de l'Europe, de la Suisse, de l'Islande, de la Norvège, du Liechtenstein, de la Turquie, de la Russie. En dehors de ces zones, veuillez contacter votre distributeur agréé RYOBI pour déterminer si une autre garantie s'applique.

SERVICE APRÈS-VENTE AGRÉÉ

Pour trouver le service après-vente agréé le plus proche, rendez-vous sur http://fr.ryobitools.eu/header/service-and-support/service-agents.

DE GARANTIE

Zusätzlich zu den aufgrund des Kaufs entstehenden gesetzlichen Rechten, ist dieses Produkt von der unten aufgeführten Garantie abgedeckt.

1. Die Garantiezeit für Endverbraucher beträgt 24 Monate für und beginnt ab dem Kaufdatum des Produktes. Dieses Datum muss durch eine Rechnung oder einen anderen Kaufbeleg dokumentiert sein. Das Produkt ist ausschließlich für den Privatgebrauch entwickelt und bestimmt. Deshalb wird keine Garantie im Fall von professionellem oder kommerziellem Einsatz angeboten.
2. In einigen Fällen (z.B. Promotion, auf eine bestimmte Produktpalette or auf bestimmte Produkte begrenzt) besteht die Möglichkeit die Garantiezeit über den oben genannten Zeitraum, durch Registrierung auf der Webseite www.ryobitools.eu, zu verlängern. Der verlängerte Garantieanspruch für ein bestimmtes Produkt wird deutlich in den Geschäften und/oder auf der Verpackung des Produktes gezeigt. Der Endverbraucher muss seine neu gekauften Produkte innerhalb von 8 Tagen ab Kaufdatum registrieren. Der Endverbraucher kann sich für die erweiterte Garantie im Land seines permanenten Wohnsitzes registrieren, wenn diese Möglichkeit in dem Online-Formular gegeben ist. Des weiteren müssen die Endverbraucher ihr Einverständnis zur Speicherung der online angegebenen Daten geben und die Geschäftsbedingungen annehmen. Die per E-Mail verschickte Bestätigung der Registrierung und die Originalrechnung mit Kaufdatum dienen als Nachweis für die verlängerte Garantie. Ihre gesetzlichen Rechte bleiben unangetastet.
3. Die Garantie deckt während der Garantiezeit ab Kaufdatum alle Produktmängel aufgrund von Material- oder Herstellungsmängeln ab. Diese Garantie ist auf Reparatur und/oder Ersatz beschränkt und enthält keine weiter Verpflichtungen einschließlich aber nicht beschränkt auf beiläufige oder resultierende Schäden. Die Garantie ist nicht gültig, wenn das Produkt missbräuchlich oder entgegen der Bedienungsanleitung benutzt, oder falsch angeschlossen wurde. Diese Garantie gilt nicht für:
   - Jegliche Schäden die an dem Produkt aufgrund falscher Wartung entstehen.
   - Jedes Produkt das verändert oder modifiziert wurde.
   - Jedes Produkt an dem die originale Identifizierung (Markenzeichen, Seriennummer) verunstaltet, verändert oder entfernt wurden.
   - Jede Beschädigung die durch Nichtbeachtung der Bedienungsanleitung verursacht wurde.
   - Jedes Produkt ohne CE Zeichen.
   - Jedes Produkt das von einer unqualifizierten Person oder ohne vorherige Genehmigung von Techtronic Industries versucht wurde zu reparieren.
   - Jedes Produkt das an eine falsche Stromversorgung (Ampere, Spannung, Frequenz) angeschlossen wurde.
   - Jedes Produkt das mit einer falschen Treibstoffmixtur (Treibstoff, Öl, Prozentanteil von Öl) betrieben wurde.
   - Jede Beschädigung die von äußeren Einflüssen (chemisch, physisch, Stöße) oder fremden Substanzen verursacht wurde.
   - Normaler Verschleiß und Abnutzung von Ersatzteilen.
   - Zweckwidrige Benutzung, Überlastung des Werkzeugs.
   - Benutzung von nicht zugelassenem Zubehör oder Teilen.
   - Den Vergaser nach 6 Monaten, die Vergasereinstellung nach 6 Monaten.
   - Teile (Teile und Zubehörteile) die normalem Verschleiß unterliegen, einschließlich aber nicht beschränkt auf Fadenköpfe, Antriebsriemen, Kupplungen, Klingen von Heckenschneidern oder Rasenmähern, Gurtzeug, Gaszügen, Kohlebürsten, Netzkabel, Zinken,Filzunterlegscheiben, Anhangstifte, Gebläse, Gebläse- und Saugschläuche, Saugbeutel und Riemen, Führungsschienen, Sägeketten,Schläuche, Anschlüsse, Sprühdüsen, Räder, Sprühlanzen, innere Rollen, äußere Spulen, Schneidfäden, Zündkerzen, Luftfilter, Treibstofffilter, Mulchmesser usw.
4. Zur Wartung muss das Produkt eingeschickt werden oder einem für jedes Land in der folgenden Liste aufgeführten autorisierten RYOBI Kundendienst gebracht werden. In einigen Ländern schickt Ihr örtlicher RYOBI Händler das Produkt an den RYOBI Kundendienst. Wenn ein Produkt an den RYOBI Kundendienst geschickt wird, sollte es sicher verpackt werden, ohne gefährlichen Inhalt, wie Treibstoff, mit der Absenderadresse versehen sein und eine kurze Beschreibung des Fehlers enthalten.
5. Reparatur/Ersatz unter dieser Garantie sind kostenfrei. Das stellt keine Verlängerung oder Neustart der Garantiezeit dar. Ausgewechselte Teile oder Werkzeuge treten in unseren Besitz über. In einigen Ländern müssen Lieferkosten oder Postgebühren von dem Absender getragen werden.
6. Diese Garantie gilt in der Europäische Gemeinschaft, Schweiz, Island, Norwegen, Liechtenstein, Türkei und Russland. Bitte kontaktieren Sie Ihren autorisierten RYOBI-Händler, um herauszufinden ob eine andere Gewährleistung außerhalb dieser Gebiete gültig ist.

AUTORISIERTER KUNDENDIENST

Besuchen Sie http://de.ryobitools.eu/header/service-and-support/service-agents, um einen autorisierten Kundendienst in Ihrer Nähe zu finden.

ES GARANTÍA

Además de cualquier derecho estatutario derivado de la compra, este producto está cubierto con la siguiente garantía.

1. El período de garantía es de 24 meses para los consumidores y comienza a partir de la fecha de compra del producto. Esta fecha debe demostrarse con una factura u otra prueba de compra. El producto está diseñado y destinado al consumidor y únicamente para uso privado. Por tanto, no se ofrece ninguna garantía en caso de uso profesional o comercial.
2. En algunos casos (como promociones o un conjunto de herramientas) existe la posibilidad de ampliar el período de garantía hasta el período descrito anteriormente mediante el registro en el sitio web www.ryobitools.eu. La elegibilidad de la herramienta se muestra claramente en las tiendas o en el embalaje. El usuario final debe registrar sus herramientas recién adquiridas en línea en los 8 días siguientes a la fecha de compra. El usuario final podrá registrarse para ampliar la garantía en su país de residencia si éste aparece en el formulario de registro en línea en que esta opción es válida. Además, los usuarios finales deben dar su consentimiento para que se guarden los datos que se solicitan para entrar en línea y aceptar los términos y condiciones. El recibo de la confirmación de registro, que se enviará por correo electrónico, y la factura original que muestre la fecha de compra servirán como prueba de la ampliación de la garantía. Sus derechos estatutarios permanecerán intactos.
3. La garantía cubre, durante el período de garantía, todos los defectos del producto que se deban a fallos de la mano de obra o a fallos del material en la fecha de compra. La garantía tiene un límite de reparación o sustitución y no incluye ninguna otra obligación se deba a, aunque sin limitarse a ello, daños accidentales o incidentales. La garantía no es válida si se ha hecho un uso inadecuado del producto, si no se ha usado siguiendo el manual de instrucciones o si se ha conectado incorrectamente. Esta garantía no se aplica a:
   - cualquier daño del producto derivado de un mantenimiento inadecuado
   - cualquier producto que haya sido alterado o modificado
   - cualquier producto en el que las marcas de identificación originales (marca comercial, número de serie) hayan sido borradas, modificadas o eliminadas
   - cualquier daño causado por el incumplimiento del manual de instrucciones
   - cualquier producto que no sea CE
   - cualquier producto que haya intentado reparar un profesional no cualificado o sin una autorización previa de Techtronic Industries
   - cualquier producto conectado a un suministro eléctrico inadecuado (amperios, tensión, frecuencia)
   - cualquier producto utilizado con una mezcla de combustible inadecuada (combustible, aceite, porcentaje de aceite)
   - cualquier daño causado por influencias externas (de productos químicos, daños físicos, descarga eléctrica) o sustancias extrañas
   - desgaste o rotura normal de las piezas de repuesto
   - uso inadecuado, sobrecarga de la herramienta
   - uso de accesorios o piezas no homologados
   - carburador después de 6 meses, ajustes del carburador después de 6 meses
   - componentes (piezas y accesorios) sujetos a un desgaste o rotura natural, incluyendo, aunque sin limitarse a ello, las perillas de las bombas, correas de transmisión, embrague, cuchillas de cortasetos o cortacéspedes, arnés, acelerador, escobillas de carbón, cable de alimentación, horquillas, arandelas de fieltro, pasadores de enganche, ventiladores, tubos de ventilador y de vacío, correas y bolsas de vacío, barras de guía, sierras de cadena, mangueras, accesorios de conexión, boquillas pulverizadoras, ruedas, varas rociadoras, carretes interiores y exteriores, hilos de corte, bujías, filtros de aire, filtros de gas, cuchillas de trituración, etc.
4. Para el servicio, el producto debe enviarse o entregarse en un punto de servicio técnico autorizado RYOBI enumerado para cada país en la siguiente lista de direcciones de servicio técnico. En algunos países su distribuidor local RYOBI se encarga de enviar el producto a la organización del servicio de RYOBI. Al enviar un producto a un punto de servicio técnico RYOBI, el producto debe embalarse de forma segura sin que contenga ninguna sustancia peligrosa como petróleo, debe llevar la dirección del remitente e ir acompañado de una breve descripción del fallo.
5. Una reparación/sustitución dentro de esta garantía se realiza de forma gratuita. No constituye una ampliación ni un reinicio del período de garantía. Las piezas o herramientas que se cambien pasan a ser de nuestra propiedad. En algunos países los gastos de envío o del franqueo deberá pagarlos el remitente.
6. Esta garantía es válida en la Comunidad Europea, Suiza, Islandia, Noruega, Liechtenstein, Turquía y Rusia. Fuera de estas zonas, póngase en contacto con su distribuidor autorizado RYOBI para determinar si se aplica otra garantía.

SERVICIO TÉCNICO AUTORIZADO

Para encontrar el servicio técnico autorizado más cercano, visite http://uk.ryobitools.eu/header/service-and-support/service-agents.

IT GARANZIA

Oltre ai legittimi diritti derivanti dall'acquisto del prodotto, quest'ultimo è coperto da garanzia come indicato nei seguenti punti.

1. Il periodo di garanzia per il consumatore è di 24 mesi ed ha inizio dalla data in cui il prodotto è stato acquistato. Questa data deve essere documentata da una ricevuta o da altra prova d'acquisto. Il prodotto è stato disegnato e progettato solo per l'utilizzo privato del consumatore. La garanzia viene invalidata in caso di utilizzo professionale o commerciale.
2. In alcuni casi (per esempio promozioni e gamme di prodotti) esiste la possibilità di estendere il periodo di garanzia oltre il periodo indicato sopra registrandosi sul sito web www.ryobitools.eu. L'idoneità del prodotto a rievere tale estensione viene indicata chiaramente nei punti vendita e/o sull'imballo. L'utente finale deve registrare il suo prodotto appena acquistato online entro 8 giorni dalla data d'acquisto. L'utente finale può accedere all'offerta nel suo paese quando la stess è valida e qualora si sia registrato online. Inoltre, gli utenti finali devono dare il proprio consenso all'archiviazione dei dati che si inseriscono online indicando che i termini e le condizioni sono stati accettati. La ricevuta della conferma della registrazione verrà inviata via email e la fattura originale indicante la data d'acquisto verrà utilizzata come prova della garanzia estesa. I diritti legittimi dell'utente rimarranno invariati.
3. La garanzia copre tutti i difetti di fabbricazione del prodotto durante il periodo di garanzia a causa di guasti di fabbricazione o di materiale alla data di acquisto. La garanzia è limitata alla riparazione e/o alla sostituzione e non include altri obblighi compreso ma non limitato a danni incidentali o consequenziali. La garanzia non è valida se il prodotto non è stato utilizzato come indicato nel manuale di istruzioni o se è stato collegato in maniera non corretta. La garanzia non si applica a:
   - qualsiasi danno al prodotto che sia il risultato di una scorretta manutenzione
   - qualsiasi prodotto che sia stato alterato o modificato
   - qualsiasi prodotto sul quale l'identificazione originale (marchio registrato, numero di serie) sia stata resa illegibile, sia stata danneggiata o alterata
   - qualsiasi danno causato dalla non osservanza del manuale d'istruzioni
   - qualsiasi prodotto non contrassegnato con il marchio CE
   - qualsiasi prodotto che una persona non qualificata abbia tentato di riparare o che si è tentato di riparare senza l'autorizzazione delle Techtronisianoc Industries
   - qualsiasi prodotto collegato a un'alimentazione non corretta (per amp, voltaggio, frequenza)
   - qualsiasi prodotto utilizzato con la miscela scorretta di carburante (carburante, olio, percentuale d'olio)
   - qualsiasi danno causato da agenti esterni (chimici, fisici o shock) o da sostanze estranee
   - normale usura di parti di ricambio
   - utilizzo non appropriato, sovraccaricamento di utensili
   - utilizzo non approvato di accessori o parti
   - carburatore dopo 6 mesi, regolazioni al carburatore dopo 6 mesi
   - componenti (parti e accessori) soggetti alla normale usura, compreso ma non limitato a manopole di avviamento a spinta, cinghie di trasmissione, frizione, lame di sfrondatori o tagliaerba, cablaggio, cavo dell'acceleratore, spazzole al carbonio, cavi dell'alimentazione, lancette, rondelle in feltro, perni di aggancio, ventole del soffiatore, tubi del soffiatore e dell'aspirapolvere, sacchetti e cinghie dell'aspirapolvere, barre di guida, catene della motosega, tubi, raccordi del connettore, ugelli a spruzzo, ruote, bacchette a spruzzo, bobine interne, bobine esterne, fili di taglio, candele, filtri dell'aria, filtri del gas, lame di triturazione, ecc.
4. Per servizi di manutenzione, il prodotto dovrà essere mandato o presentato presso un punto di servizio clienti aurotizzato RYOBI indicato nella seguente lista. In alcune nazioni il rivenditore RYOBI si occuperà di inviare il prodotto al più vicino servizio clienti Ryobi. Quando si invia un prodotto a un servizio clienti RYOBI, il prodotto dovrà essere correttamente imballato senza eventuali contenuti pericolosi quali carburanti, e contrassegnato con l'indirizzo della persona che lo ha inviato e accompagnato da una breve descrizione del problema riscontrato.
5. Si garantisce una riparazione/sostituzione gratuita quando il prodotto è coperto da garanzia. Questa sostituzione o riparazione non costituisce una estensione o un nuovo inizio di un periodo di garanzia. Le parti o l'utensile cambiati sono di proprietà della ditta. In alcune nazioni i costi di consegna o invio dovranno essere pagati dalla persona che spedisce.
6. Questa garanzia è valida all'interno della Comunità Europea, in Svizzera, Islanda, Norvegia, Liechtenstein, Turchia e Russia. Al di fuori di queste aree, si prega di contattare il proprio gestore autorizzato RYOBI per determinare se si applica un'altra garanzia.

CENTRO SERVIZI AUTORIZZATO

Per individuare il più vicino centro servizi autorizzato, visitare il sito http://uk.ryobitools.eu/header/service-and-support/service-agents.

NL GARANTIE

Bovenop de statutaire rechten als gevolg van de aankoop, wordt dit product gedekt door een garantie, zoals deze hieronder wordt beschreven.

1. De garantieperiode bedraagt 24 maanden voor consumenten en begint vanaf de datum waarop het product werd aangekocht. Deze datum moet worden gedocumenteerd door een factuur of ander aankoopbewijs. Het product is uitsluitend ontworpen en bedoeld voor particuliere gebruikers. De garantie vervalt bij professioneel of commercieel gebruik.
2. In enkele gevallen (vb. promotie, gereedschapsaanbod) bestaat er een mogelijkheid om de garantieperiode te verlengen met dezelfde periode als deze hierboven beschreven met behulp van de registratie op de website www.ryobitools.eu. Of het product al of niet in aanmerking komt, is duidelijk aangegeven in winkels en/of de verpakking. De eindgebruiker dient zijn/haar nieuw werktuig binnen de 8 dagen na de aankoopdatum online registreren. De eindgebruiker kan zich aanmelden voor de uitgebreide garantie in zijn verblijfsland als dit op het online registratieformulier is opgenomen wanneer deze optie geldig is. Bovendien moet de eindgebruiker zijn toestemming geven om informatie te gebruiken die nodig is om toegang te krijgen tot de website en dient de algemene voorwaarden te accepteren. Het ontvangstbewijs van dit registratieformulier, dat via e-mail wordt verzonden, en de originele factuur die de aankoopdatum vermeldt dienen als bewijs van de uitgebreide garantie. Uw statutaire rechten blijven onveranderd.
3. De garantie dekt alle defecten van het product gedurende de garantieperiode als gevolg van fouten in het werk of materiaal op de aankoopdatum. De garantie is beperkt tot de reparatie en/of vervanging en omvat geen andere verplichtingen waaronder, maar niet beperkt tot, incidentele of gevolgschade. De garantie is niet geldig als het product werd misbruikt, in tegenspraak met de gebruiksaanwijzing werd gebruikt of foutief werd verbonden. Deze garantie geldt niet voor:
   - schade aan het product als gevolg van foutief onderhoud
   - als het product op enigerlei wijze werd gewijzigd
   - als originele markeringen ter identificatie (handelsmerk, serienummer) van het product werden verwijderd of gewijzigd
   - voor schade als gevolg van het niet in acht nemen van deze gebruiksaanwijzing
   - een niet EC-product
   - een product, waaraan een niet-gekwalificeerde vakman reparaties uitvoerde of waaraan reparaties werden uitgevoerd zonder voorafgaande toestemming van Techtronic Industries
   - een product dat werd aangesloten aan een foutieve krachtbron (amps, spanning, frequentie)
   - een product dat met een ongeschikt brandstofmengsel (brandstof, olie, oliepercentage) werd gebruikt
   - schade veroorzaakt door externe invloeden (chemische, fysieke schokken) of vreemde stoffen
   - normale slijtage van reserve-onderdelen
   - foutief gebruik, overbelasting van het werktuig
   - gebruik van niet-goedgekeurde accessoires of onderdelen
   - de carburator na 6 maanden, carburatorafstellingen na 6 maanden
   - componenten (onderdelen en accessoires) die onderworpen zijn aan slijtage, met inbegrip van, maar niet beperkt tot stootknoppen, aandrijfriemen, koppeling, snijbladen van heggentrimmers of grasmaaimachines, harnassen, versnellingskabels, koolborstels, stroomsnoeren, tanden, viltringen, trekpennen, ventilatoren, blazer- en vacuümbuizen, stofzuigzakken en –riemen, geleiders, zaagkettingen, slangen, connectoren, sproeimonden, wielen, sproeiers, inwendige spoelen, uitwendige spoelen, maailijnen, bougies, luchtfilters, gasfilters, struikruimbladen, etc.
4. Voor onderhoud moet het product naar een geautoriseerd RYOBI-onderhoudsstation worden gestuurd of gebracht. Een lijst met de adressen van deze stations per land is hier opgenomen. In bepaalde landen verzendt uw plaatselijke RYOBI-verdeler het product naar de RYOBI-onderhoudsorganisatie. Als een product naar een RYOBI-onderhoudsstation wordt gezonden, moet het product veilig zijn verpakt zonder gevaarlijke inhoud, zoals benzine, met aanduiding van het adres van de verzender en met inbegrip van een korte beschrijving van de fout.
5. Een reparatie/vervanging onder deze garantie is gratis. Dit heeft geen gevolgen voor de duur van deze garantie of betekent niet dat de garantie wordt verlengd of opnieuw begint. Vervangen onderdelen of werktuigen worden onze eigendom. In bepaalde landen moeten verzendings- of leveringskosten door de verzender worden betaald.
6. Deze garantie is geldig in de Europese Unie, Zwitserland, IJsland, Noorwegen, Liechtenstein, Turkije en Rusland. Buiten deze landen neemt u contact op met uw geautoriseerde RYOBI-verdeler om te bepalen of er een andere garantie geldig is.

GEAUTORISEERD ONDERHOUDSCENTRUM

Om een geautoriseerd onderhoudscentrum in uw buurt te vinden, surft u naar http://uk.ryobitools.eu/header/service-and-support/service-agents.

PT GARANTIA

Além de qualquer direito estatutário derivado da compra, este produto está coberto com a seguinte garantia.

1. O período de garantia é de 24 meses para os consumidores e começa a partir da data de compra do produto. Esta data deve ser comprovada com uma factura ou outra prova de compra. O produto foi desenhado e destinado ao consumidor e apenas para uso privado. Portanto, não se oferece qualquer garantia em caso de uso profissional ou comercial.
2. Em alguns casos (como promoções ou um conjunto de ferramentas) existe a possibilidade de ampliar o período de garantia até ao período descrito anteriormente através do registo no website www.ryobitools.eu. A elegibilidade da ferramenta mostra-se claramente nas lojas ou na embalagem. O utilizador final deve registar as suas ferramentas recém-adquiridas on-line nos 8 dias seguintes à data de compra. O utilizador final poderá registar-se para ampliar a garantia no seu país de residência se este aparecer no formulário de registo on-line em que esta opção é válida. Além disso, os utilizadores finais devem dar o seu consentimento para se guardarem os dados que se solicitam para entrar on-line e aceitar os termos e condições. A confirmação de registo, que será enviada por correio electrónico, e a factura original que mostre a data de compra servirão como prova da ampliação da garantia. Os seus direitos estatutários permanecerão intactos.
3. A garantia cobre, durante o período de garantia, todos os defeitos do produto que se devam a falhas da mão-de-obra ou a falhas do material na data de compra. A garantia tem um limite de reparação ou substituição e não inclui qualquer outra obrigação que se deva a, embora sem se limitar a tal, danos acidentais ou incidentais. A garantia não é válida se se fez um uso inadequado do produto, se não se usou seguindo o manual de instruções ou se foi ligado incorrectamente. Esta garantia não se aplica a:
   - qualquer dado do produto derivado de uma manutenção inadequada
   - qualquer produto que tenha sido alterado ou modificado
   - qualquer produto em que as marcas de identificação originais (marca comercial, número de série) tenham sido apagadas, modificadas ou eliminadas
   - qualquer dano causado por incumprimento do manual de instruções
   - qualquer produto que no seja CE
   - qualquer produto que um profissional não qualificado tenha tentado reparar ou sem uma autorização prévia de Techtronic Industries
   - qualquer produto ligado a um fornecimento eléctrico inadequado (ampérios, tensão, frequência)
   - qualquer produto utilizado com uma mistura de combustível inadequada (combustível, óleo, percentagem de óleo)
   - qualquer dano causado por influências externas (de produtos químicos, danos físicos, descarga eléctrica) ou substâncias estranhas
   - desgaste ou ruptura normal das peças de substituição
   - uso inadequado, sobrecarga da ferramenta
   - uso de acessórios ou peças não homologadas
   - carburador após 6 meses, ajustes do carburador após 6 meses
   - componentes (peças e acessórios) sujeitos a um desgaste ou ruptura natural, incluindo, embora sem se limitar a tal, os botões de embate, correias de transmissão, embraiagem, lâminas de corta-arbustos ou corta-relvas, arneses, acelerador, escovas de carvão, cabo de alimentação, forquilhas, anilhas de feltro, passadores de gancho, ventiladores, tubos de ventilador e de vácuo, correias e bolsas de vácuo, barras de guia, serras de cadeia, mangueiras, acessórios de ligação, boquilhas pulverizadoras, rodas, varas borrifadoras, carretes interiores e exteriores, fios de corte, velas, filtros de ar, filtros de gás, lâminas de trituração, etc.
4. Para o serviço, o produto deve ser enviado ou entregue num ponto de serviço técnico autorizado RYOBI enumerado para cada país na seguinte lista de moradas de serviço técnico. Em alguns países o seu distribuidor local RYOBI encarrega-se de enviar o produto para a organização do serviço de RYOBI. Ao enviar um produto a um ponto de serviço técnico RYOBI, o produto deve ser embalado de forma segura sem que contenha qualquer substância perigosa como petróleo, deve levar a morada do remetente e ir acompanhado de uma breve descrição da falha.
5. Uma reparação/substituição dentro desta garantia realiza-se de forma gratuita. Não constitui uma ampliação nem um reinício do período de garantia. As peças o ferramentas que se alterem passam a ser da nossa propriedade. Em alguns países os gastos de envio ou da franquio deverá pagá-los o remitente.
6. Esta garantia é válida na Comunidade Europeia, Suíça, Islândia, Noruega, Liechtenstein, Turquia e Rússia. Fora destas zonas, entre em contacto com o seu distribuidor autorizado RYOBI para determinar se se aplica outra garantia.

CENTRO DE ASSISTÊNCIA AUTORIZADO

Para encontrar um centro de assistência autorizado próximo de si, visite http://uk.ryobitools.eu/header/service-and-support/service-agents.

DA GARANTI

Ud over de lovbestemte rettigheder ved køb, er dette produkt dækket af en garanti som angivet nedenfor.

1. Garantien er 24 måneder for forbrugerne og træder i kraft den dato, hvor produktet bliver købt. Denne dato skal dokumenteres af en faktura eller andet købsbevis. Produktet er designet og beregnet til privat brug. Så der er ingen garanti i tilfælde af erhvervsmæssig brug.
2. Der er i visse tilfælde (f.eks. kampagner eller udvalgt produkter) mulighed for at forlænge garantien i perioden beskrevet ovenfor ved at registrere produktet på www.ryobitools.dk. Berettigelsen af produktet vises tydeligt i butikker og / eller på emballagen. Slutbrugeren skal registrere hans/hendes nyerhvervede produkter online indenfor 8 dage fra købsdatoen. Slutbrugeren kan tilmelde sig den udvidede garanti i sit bopælsland, hvis det er opført på den online tilmeldingsformular. Desuden skal slutbrugere give deres samtykke til lagring af de data, der er nødvendige for at komme ind på nettet, og de er nødt til at acceptere vilkår og betingelser. Kvitteringen på modtagelsen af registreringen, som udsendes via e-mail, og den originale faktura, der angiver købsdatoen, fungerer som bevis på den udvidede garanti. Dine lovbestemte rettigheder forblive uændret.
3. Garantien dækker alle fejl ved produktet i løbet af garantiperioden, som kan føres tilbage til fabrikations- eller materialefejl på købsdatoen. Garantien begrænser sig til reparation og/eller udskiftning og omfatter ikke andre forpligtelser inklusiv, men ikke begrænset til, skader eller følgeskader. Garantien er ikke gyldig, hvis produktet har været udsat for misbrug, anvendelse i strid med brugsanvisningen eller har været tilsluttet forkert. Denne garanti dækker ikke:
   - Enhver skade på produktet som følge af ukorrekt vedligeholdelse
   - Ethvert produkt, som er blevet ændret eller modificeret
   - Ethvert produkt, hvor de originale identifikationsmærker (varemærke, serienummer) er blevet ødelagt, ændret eller fjernet
   - Enhver skade, der skyldes manglende overholdelse af brugsanvisningen
   - Ethvert produkt uden CE-mærkning
   - Ethvert produkt, som har været udsat for forsøg på reparation af en uautoriseret fagmand eller uden accept fra Techtronic Industries
   - Ethvert produkt, der har været sluttet til forkert strømforsyning (ampere, spænding, frekvens)
   - Ethvert produkt, der har været anvendt med forkert brændstofblanding (brændstof, olie, olieforhold)
   - Enhver skade, der skyldes udefra kommende påvirkninger (kemisk, fysisk, stød) eller fremmedlegemer
   - Normal slitage på reservedele
   - Forkert anvendelse, overbelastning af produktet
   - Brug af ikke-godkendt tilbehør eller (reserve)dele
   - Karburator efter 6 måneder, karburatorjusteringer efter 6 måneder
   - komponenter (dele og tilbehør), der har været udsat for naturlig slitage, inklusive, men ikke begrænset til, afstandsknopper, drivremme, kobling, klinger på hækkeklippere eller plæneklippere, seler, gaskabel, kulbørster, strømforsyningskabel, knive, filtknive, låsestifte, blæseventilatorer, blæse- og indsugningsrør, sugepose og stropper, styresværd, savkæder, slanger, tilslutningsfittings, sprøjtedyser, hjul, sprøjtestave, indvendige hjul, udvendige spoler, skæretråd, tændrør, luftfiltre, gasfiltre, bioklip-klinger, mv.
4. Til servicering skal produktet indleveres til eller forevises et autoriseret RYOBI serviceværksted for det pågældende land. I nogle lande vil din lokale RYOBI-forhandler sende produktet til RYOBI's serviceorganisation. Når et produkt indleveres til et RYOBI serviceværksted, skal det emballeres forsvarligt uden farligt indhold (som f.eks. benzin), være forsynet med afsenderadresse og ledsaget af en kort beskrivelse af fejlen.
5. Reparation/udskiftning i henhold til denne garanti er gratis. Den medfører ikke forlængelse eller ny start af garantiperioden. Udskiftede dele eller værktøjer overgår til vores ejendom. I nogle lande skal leveringsomkostninger eller porto betales af afsenderen.
6. Denne garanti er gyldig i EU, Schweiz, Island, Norge, Liechtenstein, Tyrkiet og Rusland. Uden for disse områder bedes man venligst kontakte sin autoriserede RYOBI-forhandler for at få opklaret, om evt. andre garantier er gældende.

AUTORISEREDE SERVICEVÆRKSTEDER

Find nærmeste autoriserede serviceværksted på http://dk.ryobitools.eu/header/service-and-support/service-agents.

SV GARANTI

Förutom de lagstadgade rättigheter som följer köpet omfattas denna produkt av en garanti som anges nedan.

1. Garantitiden är 24 månader för konsumenter och börjar den dag då produkten köptes. Detta datum måste kunna dokumenteras av en faktura eller annat inköpsbevis. Produkten är utformad och avsedd för konsumenter och ska endast användas för privat bruk. Det innebär att ingen garanti lämnas vid yrkesmässig eller kommersiell användning.
2. I vissa fall (t.ex. marknadsföring, sortiment av verktyg), finns det en möjlighet att förlänga garantitiden under den period som beskrivs ovan genom registrering på hemsidan www.ryobitools.eu. De verktyg det gäller för framgår tydligt i butiker och/eller på förpackningen. Slutanvändaren måste registrera sitt nyinköpta verktyg på nätet inom 8 dagar från inköpsdatum. Slutanvändaren kan registrera sig för den utökade garantitiden i sitt hemland om det framgår på registreringsformuläret online där detta alternativ är giltigt. Dessutom måste slutanvändarna ge sitt samtycke till lagring av de uppgifter som krävs för att komma in på nätet och de måste godkänna villkoren. Registreringens mottagningsbevis som skickas ut via e-post och den ursprungliga fakturan som visar inköpsdatum fungerar som bevis på förlängd garantitid. Dina lagstadgade rättigheter påverkas inte.
3. Garantin täcker alla fel på produkten under garantitiden som beror på fel i utförande eller material vid inköpsdatumet. Garantin är begränsad till reparation och/eller utbyte och inkluderar inte några andra åtaganden, inklusive men inte begränsat till oförutsedda skador eller följdskador. Garantin gäller inte om produkten har använts på fel sätt, använts på ett sätt som inte följer användarhandboken eller som har anslutits på ett felaktigt sätt. Denna garanti gäller inte för:
   - skador på produkten som beror på felaktigt underhåll
   - om produkten har ändrats eller modifierats
   - en produkt där den ursprungliga identifieringen (varumärke, serienummer) har förstörts, ändrats eller tagits bort
   - skador som orsakas av att användarhandboken inte har följts
   - alla produkter som inte följer CE-bestämmelser
   - en produkt som en icke-kvalificerad yrkesperson eller en person som inte har behörighet från Techtronic Industries har försökt att reparera
   - en produkt som ansluts till eluttaget (ampere, spänning, frekvens) på fel sätt
   - en produkt som används med olämplig bränsleblandning (bränsle, olja, procent av olja)
   - skador som orsakas av yttre påverkan (kemiska, fysikaliska, stötar) eller främmande ämnen
   - normalt slitage av reservdelar
   - felaktig användning, överbelastning av verktyget
   - användning av icke-godkända tillbehör eller delar
   - förgasare efter 6 månader, justering av förgasare efter 6 månader
   - komponenter (delar och tillbehör) med förbehåll för normalt slitage, inklusive men inte begränsat till stötknoppar, drivremmar, koppling, blad av häcksaxar eller gräsklippare, sele, kabelhållare, kolborstar, nätkabel, pinnar, filtbrickor, hitchkopplingar, blåsfläktar, fläkt- och vakuumrör, vakuumväska och remmar, ledskenor, sågkedjor, slangar, anslutningar, sprutmunstycken, hjul, sprayanordningar, inre spolar, yttre spolar, skärande linjer, tändstift, luftfilter, gasfilter, marktäckningsblad, osv.
4. För service, måste produkten skickas eller presenteras till en RYOBI-godkänd servicestation som anges för varje land i följande lista med adresser. I vissa länder ombesörjer den lokala RYOBI-återförsäljaren att skicka produkten till RYOBI-serviceorganisationen. När en produkt skickas till en RYOBI-servicestation, ska produkten förpackas på ett säkert sätt utan farligt innehåll som bensin, märkt med avsändarens adress tillsammans med en kort som beskriver felet.
5. En reparation/utbyte som sker under denna garanti är gratis. Den utgör inte en förlängning eller en ny start på garantitiden. Utbyts delar eller verktyg blir vår egendom. I vissa länder måste leveranskostnader eller porto betalas av avsändaren.
6. Denna garanti gäller i EU, Schweiz, Island, Norge, Liechtenstein, Turkiet och Ryssland. Utanför dessa områden ska du kontakta din auktoriserade RYOBI-återförsäljare för att avgöra om en annan garanti gäller.

AUKTORISERAT SERVICECENTER

Du hittar närmaste auktoriserade servicecenter genom att gå till http://uk.ryobitools.eu/header/service-and-support/service-agents.

FI TAKUU

Hankinnasta koituvien laillisten oikeuksien lisäksi tätä tuotetta hallitsee alla kuvattu takuu.

1. Takuukausi on 24 kuukautta kuluttajille ja alkaa tuotteen ostopäivästä. Tämän päivän on oltava merkitty kuittiin tai muuhun todisteeseen hankinnasta. Tämä tuote on suunniteltu ja tarkoitettu ainoastaan kuluttajien yksityiskäyttöön. Ammatti- ja kaupalliseen käyttöön ei näin ollen ole takuuta.
2. Joissain tapauksissa (kuten tarjous, laitesarja) takuukautta voidaan pidentää kuvattua kautta pidemmäksi rekisteröimällä tuote osoitteessa www.ryobitools.eu. Takuun pidennysmahdollisuus ilmoitetaan selkeästi kaupassa ja/tai pakkauksessa. Loppukäyttäjän on rekisteröitävä uusi laitteensa online 8 päivän sisällä sen hankkimisesta. Loppukäyttäjä voi rekisteröityä saadakseen jatketun takuun asuinmaassaan, jos se mainitaan online-rekisteröintilomakkeessa. Lisäksi, loppukäyttäjän on annettava suostumuksensa tallentaa syötetyt tiedot online, ja hänen on hyväksyttävä ehdot. Sähköpostitse lähetettävä rekisteröintivahvistus ja alkuperäinen kuitti, josta ilmenee hankintapäivä, toimivat todisteena takuun jatkamisesta. Lailliset oikeutesi eivät muutu.
3. Takuu kattaa takuuaikana kaikki tuotteen viat, jotka johtuvat valmistus- tai materiaaliviasta hankintapäivänä. Takuu rajoittuu korjaukseen ja/tai vaihtoon eikä sisällä mitään muita velvoitteita, mukaan lukien mm. satunnaiset ja seuraamukselliset vauriot. Takuu ei ole voimassa, jos tuotetta on väärinkäytetty tai käytetty käyttöoppaan vastaisesti tai se on kytketty virheellisesti. Takuu ei kata seuraavia:
   - tuotteelle koituneet vahingot, jotka johtuvat virheellisestä ylläpidosta
   - tuote, jota on muunneltu
   - tuote, jossa alkuperäiset tunnisteet (tavaramerkki, sarjanumero) ovat turmeltuneet tai niitä on muutettu tai ne on poistettu
   - käyttöoppaan laiminlyönnistä johtuvat vauriot
   - ei-EC-tuotteet
   - tuotteet, joita on yrittänyt korjata ei-pätevä asentaja tai jonka korjaukselle ei ole saatu Techtronic Industriesilta hyväksyntää etukäteen
   - tuotteet, jotka on kytketty vääränlaiseen virtalähteeseen (virta, jännite, taajuus)
   - tuote, jossa on käytetty virheellistä polttoaineseosta (polttoaine, öljy, ölhyn osuus)
   - vauriot, jotka johtuvat ulkoisista syistä (kemikaalit, fyysiset tekijät, iskut) tai vieraista aineista
   - normaali varaosien kuluminen
   - virheellinen käyttö, laitteen ylikuormitus
   - muiden kuin hyväksyttyjen lisävarusteiden ja osien käyttö
   - kaasutin 6 kuukauden jälkeen, kaasuttimen säätö 6 kuukauden jälkeen
   - komponentit (osat ja lisävarusteet), joihin kohdistuu luonnollista kulumista, mukaan lukien mm. napautusnupit, vetohihnat, kytkin, pensastrimmereiden ja ruohonleikkurien terät, valjaat, kaapelikaasutin, hiilijarhat, virtajohto, piikit, huopavälilevyt, sokat, puhaltimet, puhallin- ja imuputket, pölynimurin pussit ja hihnat, terälevyt, teräketjut, letkut, liittimet, suuttimet, pyörät, suihkuputket, sisäkelat, ulkoiset kelat, leikkuusiimat, sytytystulpat, ilmansuodattimet, polttoainesuodattimet, silppuriterät jne.
4. Huollon saaminen edellyttää, että tämä tuote lähetetään tai viedään RYOBIn valtuuttamaan huoltoon, jotka luetellaan maittain seuraavassa huoltojen osoiteluettelossa. Joissain maissa paikallinen RYOBI-jälleenmyyjä hoitaa tuotteen lähettämisen RYOBI-huoltoon. Kun tuote lähetetään RYOBI-huoltoon, se on pakattava turvallisesti ilman mitään vaarallista sisältöä, kuten bensiiniä, siihen on merkittävä lähettäjän osoite ja sen mukana on lähetettävä vian kuvaus.
5. Tämän takuun puitteissa tapahtuva korjaaminen/vaihto on ilmaista. Se ei merkitse takuujakson jatkamista tai uuden kauden alkua. Vaihdetuista osista ja laitteista tulee meidän omaisuuttamme. Joissain maissa lähettäjän on maksettava toimituskulut tai postimaksu.
6. Tämä takuu on voimassa Euroopan Yhteisössä, Sveitsissä, Islannissa, Norjassa, Liechtensteinissa, Turkissa ja Venäjällä. Jos olet näiden alueiden ulkopuolella, ota yhteys valtuutettuun RYOBI-jälleenmyyjään, joka voi kertoa, onko joku muu takuu voimassa.

VALTUUTETTU HUOLTO

Voit etsiä lähimmän valtuutetun huollon sivulta http://fi.ryobitools.eu/header/service-and-support/service-agents.

NO GARANTI

I tillegg til enhver lovbestemt rettighet som følge av dette kjøpet er dette produktet dekket av en garanti som beskrevet nedenfor.

1. Garantitiden er 24 måneder for forbrukere, og starter på produktets kjøpsdato. Denne datoen må dokumenteres av faktura eller annet kjøpsbevis. Produktet er konstruert og beregnet på forbrukere og kun privat bruk. Det gis ingen garanti ved profesjonell eller kommersiell bruk.
2. Det er, i noen tilfeller, (dvs. markedsføring, serie av verktøy), mulig å utvide garantitiden ut over den perioden som er nevnt ovenfor ved bruk av registrering på nettstedet www.ryobitools.euVerktøyets garantiberettigelse vises klart i butikkene og/eller på emballasjen. Sluttbruker må registrere sitt nylig innkjøpte verktøy på nettet innen 8 dager etter kjøpsdatoen. Sluttbruker kan registrere seg for utvidet garanti i det landet hvor vedkommende bor hvis dette landet er ført opp på nettregistreringsskjemaet hvor dette alternativet er gyldig. Sluttbruker må også gi sin tillatelse til lagring av de data som er påkrevet å registrere på nettet, og må akseptere vilkår og betingelser. Registreringsbekreftelsen, som sendes som epost, og den originale kvitteringen som viser kjøpsdatoen, vil gjelde som bevis på den utvidede garantien. Dine lovbestemte rettigheter vil fortsatt gjelde.
3. Garantien gjelder alle defekter på produktet i garantitiden som følge av feil på arbeid eller materialer på kjøpsdatoen. Garantien er begrenset til reparasjon og/eller utskifting av produktet, og inkluderer ingen annen forpliktelse, inklusive men ikke begrenset til tilfeldige eller direkte eller indirekte følgeskader. Garantien gjelder ikke dersom produktet er misbrukt, brukt i strid med brukermanualens instruksjoner eller vært feilaktig tilkoblet. Denne garantien gjelder ikke:
   - enhver skade på produktet som følge av utilstrekkelig vedlikehold
   - et produkt som er endret eller modifisert
   - ethvert produkt hvor original identifikasjonsmerker (varemerke, serienummer) er tildekket, endret eller fjernet
   - enhver skade som følge av at instruksjoner i brukermanualen ikke er fulgt
   - ethvert ikke-CE-produkt
   - ethvert produkt som er forsøkt reparert av en ukvalifisert person, eller uten forutgående tillatelse av Techtronic Industries
   - ethvert produkt som er tilkoblet uriktig strømkilde (ampere, spenning, frekvens)
   - ethvert produkt som er brukt med feil drivstoffblanding (drivstoff, olje, prosentvis andel olje)
   - enhver skade forårsaket av eksterne påvirkninger (kjemiske, fysiske eller slag) eller fremmede substanser
   - normal slitasje på reservedeler
   - feilaktig bruk, overbelastning av verktøyet
   - bruk av ikke godkjent tilbehør eller reservedeler
   - forgasser etter 6 måneder, forgasserjusteringer etter 6 måneder
   - komponenter (deler og tilbehør) gjenstand for naturlig slitasje, inklusive men ikke begrenset til dunkeknotter, drivreimer, clutch, kniver på hekklippere eller gressklippere, seler, gasswire, karbonbørster, elektriske ledninger, tenner, filtpakninger, skaftpinner, blåsevifter, blåse- og sugeslanger, oppsamlingsposer, motorsagsverd, sagkjeder, slanger, tilkoblingsdeler, sprøytedyser, hjul, sprøytestaver, innvendige ruller, utvendige spoler, klippesnorer, tennplugger, luftfiltere, gassfiltere, oppkappingsblader, etc.
4. For ettersyn og reparasjoner må produktet leveres til et RYOBI-autorisert servicesenter ført opp for det enkelte land i følgende liste av servicestasjonadresser. I noen land vil din lokale RYOBI-forhandler sørge for å sende produktet til RYOBIs serviceorganisasjon. Når et produkt sendes til en RYOBI servicestasjon må produktet være forsvarlig emballert uten farlig innhold som bensin, merket med senders navn og adresse og medsendt en kort beskrivelse av feilen.
5. En reparasjon/utskifting i henhold til denne garantien er gratis. Den representerer ikke en forlengelse av garantiperioden eller en ny start på garantiperioden. Utskiftede deler eller verktøy blir vår eiendom. I noen land vil leveringskostnader eller porto måtte betales av sender.
6. Denne garantien er gyldig i EU, Sveits, Island, Norge, Liechtenstein, Tyrkia og Russland. Utenfor disse områdene ber vi om at du kontakter en autorisert Ryobi-forhandler for å finne ut om en annen garanti gjelder.

AUTORISERT SERVICESENTER

For å finne et autorisert servicesenter i nærheten, gå til http://no.ryobitools.eu/header/service-and-support/service-agents.

RU ГАРАНТИЯ

В дополнение к законным правам, вытекающим из факта покупки, на данный продукт распространяются следующие гарантийные обязательства.

1. Гарантийный период составляет 24 месяца для покупателей и начинается с даты приобретения продукта. Дата приобретения подтверждается документально товарным чеком или другим доказательством покупки. Данный продукт предназначен для использования только в личных целях. Гарантия не предоставляется в случае профессионального или коммерческого использования данного продукта.
2. В некоторых случаях (например, при продвижении продукта, приобретении некоторых видов инструментов) возможно продление гарантийного срока при регистрации продукта на веб-сайте www.ryobitools.eu. Применимость продукта разъясняется в магазинах при продаже и/или на упаковке продукта Конечному пользователю следует зарегистрировать вновь приобретенный инструмент через Интернет в течение 8 дней с даты покупки. Конечный пользователь может зарегистрировать продукт для получения расширенной гарантии в стране проживания, если данная возможность предоставляется интернет-формой регистрации. Также, конечный пользователь должен дать свое согласие на хранение данных, требуемых при заполнении формы через Интернет, и принять условия соглашения. Уведомление о подтверждении регистрации, отправляемое по электронной почте, и оригинальный товарный чек с датой покупки служат доказательством расширенной гарантии. Законные права потребителя при этом остаются в силе.
3. Данная гарантия распространяется на все дефекты продукта, связанные с производственным браком или браком материалов в момент приобретения, в течение гарантийного периода. Данная гарантия ограничивается ремонтом и/или заменой и не включает другие обязательства, в том числе, связанные с побочным или косвенным ущербом. Гарантия недействительна в случае ненадлежащего использования, использования с нарушением инструкций руководства по эксплуатации или неправильного подключения продукта. Гарантия недействительна, если:
   - повреждение продукта вызвано ненадлежащим техническим обслуживанием
   - продукт подвергся изменениям или был модифицирован
   - оригинальная маркировка (товарный знак, заводской номер) неудобочитаема, изменена или удалена
   - повреждение вызвано несоблюдением инструкций данного руководства
   - отсутствует маркировка CE
   - была попытка отремонтировать продукт неквалифицированным лицом или без предварительного согласования с компанией Techtronic Industries
   - продукт подключался к ненадлежащему источнику питания (ненадлежащая сила тока, напряжение, частота)
   - продукт использовался с недопустимой топливной смесью (топливо, масло, процент содержания масла)
   - повреждение вызвано внешним воздействием (химические, физические, удары) или посторонними веществами
   - это связано с нормальным износом заменяемых деталей
   - это связано с ненадлежащим использованием, перегрузкой инструмента
   - это связано с использованием нерекомендованных принадлежностей или деталей
   - карбюратор использовался свыше 6 месяцев, регулировка карбюратора после 6 месяцев
   - компоненты (детали и принадлежности) подверженные естественному износу, в том числе, колпачки, приводные ремни, муфта, режущие полотна шпалерных ножниц или газонокосилок, крепежные ремни, тросик дроссельной заслонки, угольные щетки, кабель питания, фрезы, фетровые прокладки, шпильки, крыльчатки, выпускные и всасывающие трубки, мешок для мусора и ремешки, пильные шины, пильные цепи, шланги, соединительные фитинги, распылительные насадки, колеса, распылители, внутренние бобины, внешние бобины, режущие струны, свечи зажигания, воздушные фильтры, газовые фильтры, механизмы для мульчирования и т.п.
4. Для проведения технического обслуживания продукт следует представить в официальный центр технического обслуживания компании RYOBI в соответствии со списком по каждой стране. В некоторых странах дилерам компании RYOBI потребуется пересылка продукта в соответствующий сервисный центр компании RYOBI. При отправке продукта в центр технического обслуживания RYOBI, продукт следует упаковать надлежащим образом без содержания любых опасных веществ (таких как бензин) с указанием адреса отправителя и кратким описанием неисправности.
5. Ремонт/замена продукта по условиям данной гарантии осуществляются бесплатно. В данном случае не предусмотрено продление срока гарантии или начало нового гарантийного периода. Заменяемые детали или инструмент становятся собственностью компании. В некоторых странах оплата доставки и почтовые расходы ложатся на отправителя.
6. Данная гарантия действительная в странах ЕС, Швейцарии, Исландии, Норвегии, Лихтенштейне, Турции и России. Для получения информации о применении данной гарантии в других регионах обращайтесь к официальному дилеру компании RYOBI.

УПОЛНОМОЧЕННЫЙ СЕРВИСНЫЙ ЦЕНТР

Чтобы найти ближайший уполномоченный сервисный центр, обратитесь к веб-сайту http://uk.ryobitools.eu/header/service-and-support/service-agents.

PL GWARANCJA

Oprócz wszelkich praw ustawowych wynikających z zakupu, ten produkt jest objęty gwarancją jak podano poniżej.

1. Okres gwarancji wynosi 24 miesiące dla konsumentów i rozpoczyna się w dniu, w którym produkt został zakupiony. Ta data musi być udokumentowana przez fakturę lub inny dowód zakupu. Produkt został zaprojektowany i jest przeznaczony wyłącznie do użytku konsumenckiego i prywatnego. W związku z tym gwarancja nie jest udzielana w przypadku zastosowań profesjonalnych i komercyjnych.
2. Nie ma, w niektórych przypadkach (promocja tj. zakres narzędzi), możliwość przedłużenia okresu gwarancji w okresie opisanym powyżej przy rejestracji na stronie internetowej www.ryobitools.eu. Kwalifikowalność narzędzia jest wyraźnie określona w sklepach oraz/lub na opakowaniu. Użytkownik końcowy musi zarejestrować swoje nowo zakupione narzędzia online w ciągu 8 dni od daty zakupu. Użytkownik końcowy może zarejestrować się w celu rozszerzenia gwarancji w swoim kraju zamieszkania, jeśli jest on wymieniony w formularzu rejestracji online, kiedy ta opcja jest ważna. Ponadto użytkownicy końcowi muszą wyrazić zgodę na przechowywanie danych, które są wymagane do zalogowania online oraz muszą zaakceptować regulamin. Otrzymanie potwierdzenia rejestracji, które jest wysyłane na adres e-mail oraz oryginalna faktura z podaną datą zakupu będą służyć jako dowód przedłużonej gwarancji. Twoje prawa ustawowe pozostają nienaruszone.
3. Gwarancja obejmuje wszystkie wady produktu w okresie gwarancyjnym, spowodowane usterkami w wykonaniu lub materiale w chwili nabycia. Gwarancja jest ograniczona do naprawy oraz/lub wymiany i nie obejmuje żadnych innych obowiązków w tym m.in. odpowiedzialności za szkody przypadkowe lub wtórne. Gwarancja nie jest ważna, jeśli produkt był użytkowany w niewłaściwy sposób, był wykorzystywane w sposób niezgodny z instrukcją obsługi lub był nieprawidłowo podłączony. Ta gwarancja nie obejmuje:
   - uszkodzenia produktu, które jest wynikiem nieprawidłowej konserwacji
   - produktu, który został przerobiony lub zmodyfikowany
   - produktu, w którym zniekształcono, zmieniono lub usunięto oryginalne oznaczenia (nazwę handlową, numer seryjny)
   - uszkodzeń spowodowanych nieprzestrzeganiem instrukcji obsługi
   - produktu bez certyfikatu CE
   - produktu, który był naprawiany przez niewykwalifikowaną osobę lub bez uprzedniej autoryzacji firmy Techtronic Industries
   - produktu podłączonego do nieprawidłowego źródła zasilania (natężenie, napięcie, częstotliwość)
   - produktu używanego z nieprawidłową mieszanką paliwa (paliwo, olej, zawartość procentowa oleju)
   - uszkodzeń spowodowanych przez przez czynniki zewnętrzne (chemiczne, fizyczne, uderzenia) lub obce substancje
   - normalnego zużycia części zamiennych
   - niewłaściwego użytkowania, przeciążenia narzędzia
   - stosowania niezatwierdzonych akcesoriów lub części
   - gaźnika po 6 miesiącach, regulacji gaźnika po 6 miesiącach
   - elementów (części i akcesoriów) podlegających naturalnemu zużyciu, m.in. gałek odbojnikowych, pasów napędowych, sprzęgła, ostrzy nożyc do żywopłotów lub kosiarek, uprzęży, przepustnicy, szczotek węglowych, przewodu zasilającego, zębów, podkładek filcowych, sworzni zaczepu, wentylatorów dmuchawy, przewodów dmuchawy i podciśnieniowych, worków próżniowych i pasków, prowadnic, łańcuchów pilarki, przewodów, mocowań złączy, dyszy rozpylających, kółek, lancy rozpylających kat., dmuchawy, dmuchawy i rury próżniowe, torebki próżniowe i paski, prowadnice, bębnów wewnętrznych, szpuli zewnętrznych, żyłki tnącej, świec zapłonowych, filtrów powietrza, filtrów gazu, ostrzy do ściółkowania itp.
4. W celu serwisowania produkt należy wysłać lub okazać w autoryzowanym centrum serwisowym RYOBI wymienionym dla każdego kraju na poniższej liście adresów stacji serwisowych. W niektórych krajach lokalny dealer firmy RYOBI zobowiązuje się wysłać produkt do centrum serwisowego firmy RYOBI. W przypadku wysyłki produktu do centrum serwisowego RYOBI, produkt należy dobrze zapakować, bez umieszczania żadnych niebezpiecznych rzeczy, tj. paliwa i oznaczyć adresem nadawcy oraz krótkim opisem usterki.
5. Naprawa/wymiana w ramach tej gwarancji jest bezpłatna. Nie stanowi to przedłużenia lub nowego rozpoczęcia okresu gwarancji. Wymieniane części lub narzędzia stają się naszą własnością. W niektórych krajach koszty wysyłki lub pocztowe będą musiały być opłacone przez nadawcę.
6. Ta gwarancja obowiązuje na terytorium Wspólnoty Europejskiej, Szwajcarii, Islandii, Norwegii, Liechtenstein, Turcji i Rosji. Poza tymi obszarami należy skontaktować się z autoryzowanym dealerem RYOBI aby sprawdzić, czy dostępna jest jeszcze inna gwarancja.

AUTORYZOWANY PUNKT SERWISOWY

Najbliższy autoryzowany punkt serwisowy można wyszukać w witrynie internetowej http://uk.ryobitools.eu/header/service-and-support/service-agents.

CS ZÁRUKA

Navíc k zákonným právům, které vznikají nákupem, je k výrobku poskytována záruka.

1. Záruka je období 24 měsíců pro spotřebitele a začíná běžet datem nákupu produktu. Toto datum musí být zadokumentováno fakturou nebo jiným důkazem o koupi. Tento výrobek je určen a vyhrazen jen pro domácí a soukromé používání. Záruka se tedy neposkytuje pro profesionální ani komerční používání.
2. Existuje, v některých případech (tj. propagace, určité nástroje), možnost prodloužení doby záruky nad výše uvedené období pomocí registrace na stránkách www.ryobitools.eu. Vhodnost nástroje je jasně vyobrazena v prodejnách a/nebo na obalu. Koncový uživatel musí zaregistrovat své nově pořízené nástroje online během 8 dní od data nákupu. Koncový uživatel se může zaregistrovat k prodloužení doby záruky v zemi jeho trvalého bydliště, pokud je uvedeno v online registračním formuláři, kde je tato možnost platná. Navíc musí koncový uživatel poskytnout souhlas s uchováním údajů, které jsou zapotřebí do online registru a musí přijmout podmínky smlouvy. Přijetí potvrzení o registraci, odesílané e-mailem, a originální faktura udávající datum nákupu slouží jako důkaz prodloužené záruky. Vaše zákonná práva zůstávají nedotčena.
3. Záruka pokrývá veškeré vady produktu během záruky způsobené vadami při zpracování nebo v materiálu v době nákupu. Záruka se omezuje na opravu a/nebo výměnu a nezahrnuje žádné jiné závazky včetně, ale ne omezeně na související nebo následné škody. Záruka neplatí, pokud, pokud se produkt nesprávně používal, používal v rozporu s návodem nebo byl nesprávně zapojen. Záruku nelze uplatnit v následujících případech:
   - jakákoliv škoda na výrobku v důsledku nesprávné údržby
   - jakýkoliv výrobek byl pozměněn či modifikován
   - jakýkoliv výrobek, kde byly původní identifikační značky (obchodní značka, výrobní číslo) odstraněny, pozměněny či modifikovány
   - jakákoliv škoda způsobená nedodržováním návodu k obsluze
   - výrobek nemá značku CE
   - každý výrobek, kde došlo k pokusu jej opravit nekvalifikovanou osobou nebo bez předchozího souhlasu společnosti Techtronic Industries
   - každý výrobek byl připojen nesprávnému napájení (proud, napětí, frekvence)
   - každý výrobek, který se používal s nesprávnou palivovou směsí (palivo, olej, podíl oleje)
   - veškeré škody byly způsobeny externími vlivy (chemické, fyzické, nárazy) či cizími látkami
   - běžné opotřebení a spotřební náhradní díly
   - nevhodné používání, přetěžování nástroje
   - použití neschválených doplňků nebo dílů
   - karburátor po 6 měsících, seřízení karburátoru po 6 měsících
   - komponenty (díly a doplňky) podléhající běžnému opotřebení, včetně, ale ne omezeně, nárazových tlačítek, hnacích řemenů, spojky, nožů plotostřihu či sekaček trávy, postroje, lanka škrticí klapky, uhlíkových kartáčů, napájecího kabelu, plechů, plstěných podložek, závlaček, ventilátorů fukaru, hadic fukaru a vysavače, vaku vysavače a popruhů, vodicích lišt, pilových řetězů, hadic, spojovacích tvarovek, rozprašovacích trysek, kol, stříkací trubice, vnitřních, vnějších cívek, sekacích strun, zapalovacích svíček, vzduchových filtrů, spalinových filtrů, umlčovacích nožů atd.
4. Pro servis výrobku je třeba zaslat nebo předložit pověřenému servisnímu středisku RYOBI dle seznamu adres servisních středisek. V některých zemích váš místní prodejce RYOBI provádí odesílání výrobku servisní organizaci RYOBI. Při zasílání výrobku servisnímu středisku RYOBI by se měl výrobek bezpečně zabalit bez nebezpečného obsahu jako benzín, označit adresou odesílatele a přiložit list krátkým popisem vady.
5. Oprava/výměna během záruky je bezplatná. Neznamená prodloužení ani začátek nového záručního období. Vyměněné díly či nástroje se stávají naším vlastnictvím. V některých zemích doručení či poštovné platí odesílatel.
6. Záruka je platná v Evropské unii, Švýcarsku, Islandu, Norsku, Lichtenštejnsku, Turecku a Rusku. U ostatních oblastí prosím kontaktujte pověřeného prodejce RYOBI pro upřesnění, zda platí jiná záruka.

POVĚŘENÉ SERVISNÍ STŘEDISKO

Pro nalezení nejbližšího pověřeného servisního střediska navštivte http://uk.ryobitools.eu/header/service-and-support/service-agents.

HU GARANCIA

A vásárlással összefüggő esetleges törvény adta jogok mellett a termékre az alábbiakban részletezett garancia vonatkozik.

1. A garancia időtartama a fogyasztók számára 24 hónap, ami a termék megvásárlásának napjától számítódik. Ezt a dátumot számlával vagy a vásárlást igazoló más dokumentummal kell igazolni. A terméket kizárólag a vevő általi, személyes célokra való használatra tervezték és készítették. Ezért a garancia nem vonatkozik a profik általi vagy üzleti célokra való használatra.
2. Egyes esetekben (pl. promóció, bizonyos termékcsaládok) lehetőség van a garancia időtartamának a fent leírt garanciaperióduson túli meghosszabbítására a www.ryobitools.eu webhelyen történő regisztrációval. Az, hogy egy adott gép jogosult-e erre, egyértelműen fel van tüntetve a boltokban és/vagy a csomagoláson. A végfelhasználónak a vásárlás napjától számított 8 napon belül regisztrálnia kell az újonnan beszerzett gépet. A végfelhasználó a kiterjesztett garanciáért a lakóhelye szerinti országban regisztrálhat, ha az szerepel az online regisztrációs űrlapon. Emellett a végfelhasználónak hozzá kell járulnia az online belépéshez szükséges adatai tárolásához és el kell fogadnia a szerződési feltételeket. A regisztráció e-mailben küldött visszaigazolása, valamint a vásárlást igazoló eredeti számla szolgálnak a kiterjesztett garancia érvényesítésére. A törvény adta jogai nem sérülnek.
3. A garancia a garancia időtartama alatt a termék összes olyan hibájára kiterjed, amelyek a vásárlás napján is fennálló gyártási vagy anyaghiba miatt következnek be. A garancia javításra és/vagy cserére korlátozódik, és nem tartalmaz további kötelezettséget, beleértve, de nem kizárólag a véletlenszerű vagy következtes károkra vonatkozó kötelezettségeket sem. A garancia nem érvényes a termék helytelen használata, a használati utasításban leírtakkal ellentétes használata vagy hibás csatlakoztatása esetén. A garancia nem vonatkozik a következőkre:
   - a termék helytelen karbantartásból eredő esetleges károsodásokra
   - átalakított vagy módosított termékekre
   - olyan termékre, melyen az eredeti azonosító jelöléseket (védjegy, sorozatszám) megrongálták, átalakították vagy eltávolították
   - a használati utasítás be nem tartásával összefüggő károkra
   - a CE minősítéssel nem rendelkező termékre
   - a nem képzett szakember által vagy a Techtronic Industries előzetes jóváhagyása nélkül javított termékre
   - a nem megfelelő tápforrásokhoz (áramerősség, feszültség, frekvencia) csatlakoztatott termékre
   - a nem megfelelő üzemanyag-keverékkel (üzemanyag, olaj, olajarány) használt termékre
   - külső hatások (vegyi, fizikai, ütés) vagy idegen anyagok által okozott károsodásokra
   - a cserealkatrészek normál kopására és elhasználódására
   - helytelen használatra, a szerszám túlterhelésére
   - nem jóváhagyott tartozékok vagy alkatrészek használatára
   - a karburátorra 6 hónap elteltével, a karburátor beállításaira 6 hónap elteltével
   - Természetes elhasználódásnak és kopásnak kitett összetevőkre (alkatrészek és tartozékok), beleértve de nem kizárólag az ütközőgombokra, hajtószíjakra, tengelykapcsolóra, sövényvágó vagy fűnyíró késeire, vezetékkötegekre, gázkábelekre, szénkefékre, tápkábelre, kapákra, nemez alátétkarikákra, sasszegekre, fúvógép ventilátoraira, fúvó és vákuumcsövekre, szívózsákokra és szíjakra, láncvezetőkre, fűrészláncokra, tömlőkre, csatlakozókra, szórófejekre, kerekekre, lándzsákra, belső orsókra, külső orsókra, vágószálakra, gyújtógyertyákra, légszűrőkre, üzemanyagszűrőkre, tömörítő kapákra stb.
4. A szervizeléshez a terméket el kell küldeni vagy be kell mutatni valamelyik hivatalos RYOBI szervizközpontban, melyek elérhetősége az egyes országokban az alábbiakban van megadva. Egyes országokban a RYOBI kereskedő vállalja, hogy elküldi a terméket a RYOBI szervizbe. A terméknek a RYOBI szervizállomásra való küldésekor a terméket biztonságosan be kell csomagolni, mindenféle veszélyes anyagot, pl. üzemanyagot el kell távolítani belőle, meg kell adni a feladó címét és a hiba rövid leírását.
5. A garancia keretében végzett javítás/csere ingyenes. Ugyanakkor ez nem jelenti a garancia időtartamának kiterjesztését vagy új garanciaperiódus kezdetét. A kicserélt alkatrészek vagy szerszámgépek a mi tulajdonunkban maradnak. Egyes országokban a szállítási vagy a postaköltségeket a feladó fizeti.
6. Ez a garancia az Európai Közösségben, Svájcban, Izlandon, Norvégiában, Liechtensteinben, Törökországban és Oroszországban érvényes. Ezen területeken kívül az érvényes garancia-feltételeket illetően lépjen kapcsolatba a hivatalos RYOBI forgalmazóval.

HIVATALOS SZERVIZKÖZPONT

A legközelebbi hivatalos szervizközpont megtalálásához látogasson el a http://uk.ryobitools.eu/header/service-and-support/service-agents.

RO GARANŢIE

În plus faţă de alte drepturi statutare rezultând din achiziţie, produsul este acoperit de o garanţie ca cea menţionată mai jos.

1. Perioada de garanţie este de 24 de luni pentru consumatori şi începe de la data la care produsul a fost achiziţionat. Această dată trebuie să fie dovedită de o factură sau altă dovadă de cumpărare. Produsul este proiectat şi dedicat pentru consumator şi doar pentru uz privat. Ca urmare nu există nicio garanţie asigurată în caz de folosire profesională sau comercială.
2. Există, în anumite cazuri (de ex. promoţii, game de produse) o posibilitate de a prelungi perioada de garanţie peste perioada descrisă mai sus folosind înregistrarea pe site-ul www.ryiobitools.eu. Eligibilitatea aparatului este afişată clar în magazine şi/sau ambalaj. Utilizatorul final se poate înregistra pentru o garanţie extinsă în ţara sa de reşedinţă dacă e listată pe formularul de înregistrare online acolo unde opţiunea este validă. Mai mult, utilizatorii finali trebuie să-şi dea consimţământul cu privire la păstrarea datelor ce sunt cerute a fi introduse online şi trebuie să accepte termenii şi condiţiile. Notificarea de confirmare a înregistrării, ce este trimisă prin email, şi factura originală ce arată data achiziţionării vor servi ca dovadă a garanţiei extinse. Drepturile dvs statutare rămând neafectate.
3. Garanţia acoperă toate defectele produsului în timpul perioadei de garanţie cauzate de defecte din procesul de producţie sau ale materialului la data achiziţionării. Garanţia este limitată la reparaţie şi/sau înlocuire şi nu include alte obligaţii incluzând dar nelimitându-se la pagube incidentale sau secundare. Garanţia nu este validă dacă produsul a fost folosit greşit, folosit contrar instrucţiunilor din manual sau a fost conectat incorect. Această garanţie nu se aplică la:
   - orice defecţiune a produsului ca rezultat a întreţinerii necorespunzătoare
   - orice produs ce a fost schimbat sau modificat
   - orice produs unde marcajul original de identificare (marcă comercială, număr serie) a fost deteriorat, schimbat sau modificat
   - orice defecţiune cauzată de nerespectarea manualului de instrucţiuni
   - orice produs non CE
   - orice produs care a fost încercat să fie reparat de către o persoană necalificată sau fără autorizare în prealabil de către Techtronic Industries
   - orice produs conectat necorespunzător la sursa de curent (amperi, voltaj, frecvenţă)
   - orice produs folosit cu amestec necorespunzător de combustibil (combustibil, ulei, procentaj de ulei)
   - orice defecţiune cauzată de influenţe externe (chimice, fizice, şocuri) sau substanţe străine
   - uzura normală a pieselor de schimb
   - folosire necorespunzătoare, suprasolicitare a sculei
   - folosire de accesorii şi părţi neaprobate
   - carburator după 6 luni, reglări ale carburatorului după 6 luni
   - componente (părţi şi accesorii) subiect a uzurii naturale, incluzând dar nelimitându-se la butoane rotative, curele de distribuţie, ambreiaj, lame ale aparatelor de bordurat şi tuns iarba, hamuri, cabluri de acceleraţie, perii de carbon, cabluri electrice, dinţi ale furcii, şaibe de păslă, ventilatoare şi tuburi de absorbţie, sac vacuum şi chingi, bare de ghidare, ferăstraie cu lanţ, furtune, fitinguri de conectare, vergele de pulverizat, duze de pulverizat, roţi, vergele de pulverizat, bobine interioare, bobine exterioare, fire pentru tăiat, bujii, filtre de aer, filtre de gaz, lame protectoare, etc
4. Pentru service, produsul trebuie să fie trimis sau prezentat la un punct service RYOBI autorizat listat pentru fiecare ţară în următoarea listă cu adrese ale punctelor service. În anumite ţări reprezentantul dvs local RYOBI se angajează să trimită produsul la un punct de service RYOBI. Atunci când se trimite un produs la un punct service RYOBI, produsul trrebuie să fie împachetat cu grijă fără a conţine produse periculoase precum benzină, marcat cu adresa expeditorului şi însoţit de o scurtă descriere a defecţiunii.
5. Repararea/înlocuirea în timpul garanţiei este fără niciun cost. Nu constituie o prelungire sau un nou început a perioadei de garanţie. Părţile sau aparatele schimbate devin proprietatea noastră. În anumite ţări taxele de expediere trebuie să fie plătite de către expeditor.
6. Garanţia este valabilă în Uniunea Europeană, Elveţia, Islanda, Norvegia, Lichtenstein, Turcia şi Rusia. În afara acestor zone, vă rugăm contactaţi reprezentantul dvs local autorizat RYOBI pentru a determina daca se aplică altă garanţie.

CENTRU DE SERVICE AUTORIZAT

Pentru a găsi un centru de service autorizat lângă dvs., vizitaţi http://uk.ryobitools.eu/header/service-and-support/service-agents.

LV GARANTIJA

Papildus visām likumā paredzētajām tiesībām saistībā ar iegādi šim izstrādājumam ir turpinājumā izklāstītā garantija.

1. Garantijas periods patērētājiem ir 24 mēneši, un tas sākas izstrādājuma iegādes dienā. Šim datumam ir jābūt dokumentētam rēķinā vai citā iegādi apliecinošā dokumentā. Šis izstrādājums ir izgatavots un paredzēts vienīgi patērētājam un privātai lietošanai. Profesionālas vai komerciālas lietošanas gadījumā garantija nav spēkā.
2. Atsevišķos gadījumos (piem., akcija, vairāki instrumenti) pastāv iespēja pagarināt garantijas periodu virs šeit minētā perioda, reģistrējot to www.ryobitools.eu vietnē. Instrumenta pielietojums ir skaidri norādīts veikalos un/vai uz iepakojuma. Lietotājiem ir jāreģistrē savi jauniegūtie instrumenti tiešsaistē 8 dienu laikā no iegādes datuma. Lietotājs var reģistrēties pagarinātajai garantijai savā dzīvesvietas valstī, ja tā ir norādīta tiešsaistes reģistrācijas veidlapā, kur pieejama šī iespēja. Turklāt lietotājiem ir jāievada dati tiešsaistē, jādod piekrišana šo datu uzglabāšanai un jāpiekrīt noteikumiem. Saņemtais reģistrācijas apstiprinājums, kas izsūtīts pa e-pastu, un rēķina oriģināls, kurā redzams iegādes datums, ir pagarinātās garantijas pierādījums. Jūsu likumā paredzētās tiesības netiek ietekmētas.
3. Garantija attiecas uz visiem izstrādājuma bojājumiem, kas radušies garantijas perioda laikā iegādes dienā esošo izgatavošanas vai materiāla defektu dēļ. Garantija ir ierobežota līdz remontam un/vai nomaiņai un neietver citus pienākumus, ieskaitot, bet neaprobežojoties ar nejaušiem vai netiešiem zaudējumiem. Garantija nav spēkā, ja izstrādājums ir lietots nepareizi vai neievērojot rokasgrāmatas norādījumus vai ticis nepareizi savienots. Garantija netiecas uz:
   - izstrādājuma bojājumiem, kas radušies nepareizas apkopes dēļ;
   - izstrādājumiem, kas tikuši pielāgoti vai pārveidoti;
   - izstrādājumiem, kuru oriģinālais identifikācijas marķējums (preču zīme, sērijas numurs) ticis sabojāts, pārveidots vai noņemts;
   - bojājumiem, kurus izraisījusi rokasgrāmatas norādījumu neievērošana;
   - izstrādājumiem bez CE marķējuma;
   - izstrādājumiem, kurus ir mēģinājis remontēt nekvalificēts speciālists vai kuri remontēti bez Techtronic Industries atļaujas;
   - izstrādājumiem, kas tikuši pievienoti neatbilstošai energopadevei (apmēri, spriegums, frekvence);
   - izstrādājumiem, kuros izmantots nepareizs degvielas maisījums (degviela, eļļa, eļļas daudzums);
   - bojājumiem, kurus izraisījusi ārēja iedarbība (ķīmiska, fiziska, triecieni) vai svešas vielas;
   - normālu detaļu nolietojumu un nodilumu;
   - instrumenta nepareizu lietošanu, pārslodzi;
   - neapstiprinātu detaļu un piederumu lietošanu;
   - karburatoru pēc 6 mēnešiem, karburatora regulējumiem pēc 6 mēnešiem;
   - komponentiem (detaļām un piederumiem), kas ir pakļauti dabiskam nodilumam un nolietojumam, ietverot, bet neaprobežojoties ar darbināšanas pogām, piedziņas siksnām, dzīvžoga trimeru un zāles pļāvēju asmeņiem, plecu turētāju, kabeļa droseli, oglekļa sukām, elektrības vadu, tapām, filca starplikām, sakabes tapām, pūtēja ventilatoriem, pūtēja un vakuuma caurulēm, vakuuma maisiem un lencēm, virzošajiem stieņiem, zāģa ķēdēm, šļūtenēm, savienotāja stiprinājumiem, smidzināšanas sprauslām, riteņiem, smidzināšanas nūjām, iekšējiem ruļļiem, ārējām spolēm, griešanas aukām, aizdedzes svecēm, gaisa filtriem, gāzes filtriem, mulčēšanas asmeņiem u. c.;
4. Ja nepieciešams veikt remontu, izstrādājums jānosūta vai jānodod RYOBI pilnvarotam servisa centram, kas norādīts pie attiecīgās valsts servisa centru adrešu sarakstā. Atsevišķās valstīs vietējais RYOBI dīleris uzņemas nosūtīt izstrādājumu RYOBI servisa organizācijai. Nosūtot izstrādājumu RYOBI servisa centram, izstrādājumam jābūt droši iepakotam bez bīstama satura, piemēram, degvielas, marķētam ar sūtītāja adresi un kopā ar īsu aprakstu par defektu.
5. Remonts/nomaiņa šīs garantijas ietvaros ir bez maksas. Tas nepagarina un neuzsāk jaunu garantijas periodu. Nomainītās detaļas un instrumenti nonāk mūsu īpašumā. Atsevišķās valstīs piegādes maksa un pasta izdevumi jāsedz sūtītājam.
6. Šī garantija ir derīga Eiropas Kopienā, Šveicē, Islandē, Norvēģijā, Lihtenšteinā, Turcijā un Krievijā. Ārpus šiem reģioniem, lūdzu, sazinieties ar savu pilnvaroto RYOBI dīleri, lai noskaidrotu, vai ir spēkā cita garantija.

AUTORIZĒTS APKALPOŠANAS CENTRS

Lai atrastu tuvāko autorizēto apkalpošanas centru, apmeklējiet http://uk.ryobitools.eu/header/service-and-support/service-agents.

LT GARANTIJA

Be įstatymais nustatytų teisių, įgyjamų nusipirkus šį produktą, produktui taikoma toliau nurodyta garantija.

1. Pirkėjams galiojantis garantinis periodas yra 24 mėnesiai ir prasideda nuo produkto pirkimo datos. Data turi būti nurodyta sąskaitoje-faktūroje arba kitame pirkimą įrodančiame dokumente. Produktas sukurtas ir skirtas tik naudotojui ir tik asmeniniam naudojimui. Todėl garantija netaikoma produktą naudojant profesiniais ar komerciniais tikslais.
2. Kai kuriais atvejais yra galimybė pratęsti garantinį laikotarpį iki toliau nurodyto laikotarpio, prieš tai užsiregistravus www.ryobitools.eu svetainėje. Įrankio tinkamumo aiškiai parodytas parduotuvėse ir (arba) ant pakuotės. Galutinis naudotojas turi užregistruoti savo naujai įsigytus įrankius internetu per 8 dienas nuo jų pirkimo datos. Galutinis naudotojas gali užsiregistruoti dėl garantijos pratęsimo savo šalyje, jei ši pateikta registracijos internetu formoje, kurioje galimas šis pasirinkimas. Be to, galutiniai naudotojai privalo duoti savo sutikimą laikyti duomenis, kuriuos reikia įvesti internete, ir jie turi sutikti su sąlygomis ir nuostatomis. Registracijos patvirtinimo pranešimas, išsiunčiamas el. paštu, ir originali sąskaita faktūra, kurioje nurodyta pirkimo data, įrodo pratęstą garantiją. Jūsų įstatymuose nustatytoms teisėms nebus pakenkta.
3. Garantiniu laikotarpiu garantija taikoma visiems produkto trūkumams, atsiradusiems dėl prastos darbo kokybės arba prastų produkto medžiagų pirkimo dieną. Garantija taikoma tik taisymui ir (arba) pakeitimui ir joje nenumatyti jokie kiti įsipareigojimai, įskaitant, bet neapsiribojant atsitiktine ar susijusia žala. Garantija negalioja produktą netinkamai naudojant, priešingai vadove nurodytoms instrukcijoms, arba netinkamai prijungus. Garantija netaikoma šiais atvejais:
   - produktui padarytai žalai netinkamai atliekant produkto techninę priežiūrą;
   - pakeistam arba modifikuotam produktui;
   - bet kokiems produktams, kurių originalios identifikacijos (prekės ženklas, serijos numeris) žymės buvo sugadintos, pakeistos ar pašalintos;
   - bet kokiai žalai, patirtai nesilaikant naudojimo vadovo;
   - bet kokiam CE nepaženklintam produktui;
   - bet kokiam produktui, kurį bandė taisyti nekvalifikuotas specialistas, arba iš anksto negavus „Techtronic Industries“ leidimo;
   - bet kokiam produktui, įjungtam į netinkamą maitinimo tinklą (amperai, įtampa, dažnis);
   - bet kokiam produktui, naudojamam su netinkamu degalų mišiniu (degalai, alyva, alyvos procentinis kiekis);
   - bet kokiai žalai, kilusiai dėl išorinio poveikio (cheminis, fizinis poveikis, smūgiai) arba pašalinių medžiagų;
   - įprastam atsarginių dalių dėvėjimuisi;
   - produktą netinkamai naudojant arba jį perkrovus;
   - naudojant nepatvirtintus priedus arba dalis;
   - karbiuratoriui po 6 mėnesių, karbiuratoriaus reguliavimui po 6 mėnesių;
   - komponentams (dalims ir priedams), kurie dėvisi savaime, įskaitant, bet neapsiribojant iškiliais mygtukais, diržinėmis pavaromis, sankaba, gyvatvorės žirklių arba vejos pjovimo mašinų ašmenimis, diržais, kabelio droseliu, anglies šepetėliais, maitinimo laidu, virbams, veltinio poveržlėmis, traukimo kaiščiais, pūtimo ventiliatoriais, pūstuvu ir siurblio vamzdžiais, siurblio maišeliu ir dirželiais, kreipiamaisiais strypais, pjūklo grandinėmis, žarnelėmis, jungtimis, purkštukais, ratais, purškimo lazdelėmis, vidiniais suktuvais, išorinėmis ritėmis, smulkintuvais, uždegimo žvakėmis, oro filtrais, dujų filtrais, mulčiavimo ašmenimis ir t. t.;
4. Norint atlikti techninį aptarnavimą, produktą reikia nusiųsti arba pristatyti į vieną iš RYOBI įgaliotų techninio aptarnavimo punktų, esančių kiekvienoje šalyje toliau pateiktame aptarnavimo punktų adresų sąraše. Kai kuriose šalyse jūsų vietinis RYOBI pardavėjas gali nusiųsti produktą į RYOBI techninio aptarnavimo punktą. Siunčiant produktą į RYOBI techninio aptarnavimo punktą, produktą reikia saugiai supakuoti, prieš tai iš jo pašalinus pavojingas medžiagas, pavyzdžiui, benziną, nurodyti siuntėjo adresą ir pridėti trumpą gedimo aprašymą.
5. Pagal šią garantiją taisymo ar keitimo darbai atliekami nemokamai. Garantijoje nenumatytas garantijos pratęsimas ar naujo garantinio laikotarpio pradėjimas. Pakeistos dalys arba įrankiai tampa mūsų nuosavybe. Kai kuriose šalyse pristatymo ar siuntimo paštu išlaidas turi padengti siuntėjas.
6. Ši garantija taikoma Europos bendrijoje, Šveicarijoje, Islandijoje, Norvegijoje, Lichtenšteine, Turkijoje ir Rusijoje. Kitose šalyse kreipkitės į savo įgaliotą RYOBI pardavėją, norėdami sužinoti, ar taikoma kita garantija.

ĮGALIOTAS TECHNINĖS PRIEŽIŪROS CENTRAS

Jei norite surasti įgaliotą techninės priežiūros centrą netoli Jūsų, apsilankykite interneto svetainėje http://uk.ryobitools.eu/header/service-and-support/service-agents.

ET GARANTII

Lisaks ostu puhul kaasnevate seadusjärgsetele õigustele kehtib tootele allpool esitatud tingimustega garantii.

1. Ostja poolt ostetud tootele on kehtestatud garantiiperiood 24 kuud ja see hakkab kehtima toote ostmise kuupäeval. See kuupäev on märgitud arvele või muule ostu tõendavale dokumendile. Toode on ette nähtud ostjale ainult isiklikuks kasutamiseks. Kui toodet kasutatakse ametialastel või ärilistel eesmärkidel, siis garantii ei kehti.
2. Mõnel juhul (nt reklaam, seadmete seeria) on võimalik pikendada garantiiperioodi pikemaks ajaks kui ülal mainitud, kui kasutatakse registreerimist veebisaidi www.ryobitools.eu kaudu. Registreerimise tingimused on välja pandud kauplustesse ja/või on pakendil. Lõppkasutaja peab oma uued tööriistad veebis registreerima 8 päeva jooksul alates ostukuupäevast. Lõppkasutaja võib registreerida end pikendatud garantiiks oma asukohamaal, kui see on esitatud veebis registreerimise loendil, seal kus see valik on olemas. Peale selle, lõppkasutajad peavad andma nõusoleku enda andmete salvestamiseks, mida vajatakse veebi sisenemiseks ja nõustuma esitatud tingimustega. Pikendatud garantii kehtivust tõendab e-postiga saadetud registreerimise kinnitusteade ja algupärane arve, millel on ostukuupäev. Teie seadusjärgsed õigused jäävad mõjutamata.
3. Garantii kehtib kõikide ostukuupäevast kehtima hakkaval garantiiperioodil ilmnenud rikete suhtes, mis on tingitud töötlemis- või materjalivigadest. Garantii on piiratud remondi ja/või asendamisega ja ei sisalda muid kohustusi, kuid mitte ainult, kaasneva või tuleneva kahju eest. Garantii ei kehti, kui toodet on väärkasutatud, kasutusjuhendis nimetatud otstarbele mittevastavalt kasutatud või toode on ebaõigesti ühendatud. See garantii ei rakendu järgmistel juhtudel:
   - tootel on mingi vigastus, mis on põhjustatud ebaõigest kasutamisest,
   - toodet on mingil viisil ümber ehitatud või muudetud,
   - toote algupärane tuvastusmarkeering (kaubamärk, seerianumber) on kahjustatud, ümber tehtud või eemaldatud,
   - tootel on mingi vigastus, mis on tingitud kasutusjuhendi mittejälgimisest,
   - toode ei ole CE-märgisega,
   - toodet on püüdnud parandada ebapädev spetsialist või seda on tehtud ilma Techtronic Industries volitusteta,
   - toode on ühendatud selleks mitteettenähtud elektritoitevõrguga (väär voolu tugevus, pinge või sagedus),
   - tootes on kasutatud mitteettenähtud kütusesegu (kütus, õli, väär õli vahekord),
   - tootel on vigastus välismõjudest (keemilised või füüsilised mõjud või löögid),
   - toote varuosadel ilmneb tavapärane kulumine,
   - toodet on ebaõigesti kasutatud või üle koormatud,
   - tootel on kasutatud mitteettenähtud tarvikuid või osi,
   - toote karburaator pärast 6 kuu möödumist, toote karburaatori sätted pärast 6 kuu möödumist,
   - toote koosteosadel (osad ja tarvikud) ilmneb tavapärane kulumine järgmistel detailidel (kuid mitte ainult): etteandenupud, ajamirihmad, sidur, hekilõikuri või muruniiduki terad, rakmed, gaasitross, süsinikharjad, toitejuhe, piid, viltseibid, vedrutihvtid, puhumisventilaatorid, puhuri ja imuri torud, imisüsteemi kotid ja ribad, juhtvardad, saeketid, voolikud, ühendusliitmikud, düüsid, rattad, pihustustorud, sisetrumlid, välispoolid, lõikejõhvid, süüteküünlad, õhufiltrid, gaasifiltrid, multšimisterad jne.
4. Hooldamiseks tuleb toode saata või tuua mõnda RYOBI volitatud hoolduspunkti, mis on esitatud loendis iga riigi jaoks ja milles on hoolduspunkti aadressid. Mõnes riigis kohustub RYOBI edasimüüja saatma toote RYOBI hooldusasutusse. Kui toode saadetakse RYOBI hooldusasutusse, tuleb toode turvaliselt ära pakkida ilma, et sellesse jääks ohtlikku sisu, näiteks bensiin ja pakendile tuleb märkida saatja aadress ja rikke lühikirjeldus.
5. Selle garantii alusel tehtud remont/asendus on tasuta. Sellega ei kaasne garantiiperioodi pikenemine või uue garantiiperioodi algus. Asendatud osad ja tööriistad jäävad meie omandusse. Mõnes riigis tuleb saate- või postikulud tasuda saatja poolt.
6. See garantii kehtib Euroopa Liidus, Šveitsis, Islandil, Norras, Liechtensteinis, Türgis ja Venemaal. Väljaspool neid riike võtke ühendust Ryobi volitatud edasimüüjaga, et teada saada teistsuguste garantiide kehtivus.

VOLITATUD HOOLDUSKESKUS

Oma volitatud hooldukeskuse leiate veebisaidilt http://uk.ryobitools.eu/header/service-and-support/service-agents.

HR JAMSTVO

U dodatku svih zakonskih prava koja proizlaze kao rezultat kupnje, ova proizvod pokriven je jamstvom kao što je utvrđeno u nastavku.

1. Jamstveno razdoblje je 24 mjeseca za korisnike, a započinje na datum kupnje proizvoda. Ovaj datum treba biti dokumentiran računom ili nekim drugim dokazom o kupnji. Proizvod je dizajniran i namijenjen samo za korisnike i osobno korištenje. Stoga nema omogućenog jamstava u slučaju profesionalnog ili komercijalnog korištenja.
2. U nekim slučajevima (primjerice promocije, paleta alata) postoji mogućnost produljenog jamstvenog razdoblja preko gore navedenog razdoblja korištenjem registracije na web mjestuwww.ryobitools.eu. Sukladnost alata jesno je prikazana u trgovini i/ili na pakiranju. Krajnji korisnik treba registrirati svoje novo pribavljene alate na mreži unutar 8 dana od datuma kupnje. Krajnji korisnik može se registrirati za produljeno trajanje jamstva u svojoj zemlji stanovanja ako je navedena na mrežnom obrascu za registraciju gdje je ova opcija valjana. Nadalje, krajnji korisnici moraju dati svoje odobrenje za spremanje podatka koji su potrebni za unos na mreži i moraju prihvatiti uvjete i odredbe. primitak potvrde o registraciji, koja se šalje e-poštom i originalni račun koji prikazuje datum kupnje služe kao dokaz produljenog jamstva. Vaša zakonska prava ostaju nepromijenjena.
3. Jamstvo pokriva sve kvarove proizvoda tijekom jamstvenog razdoblja zbog pogreški u izradi ili materijalu na datum kupnje. Jamstvo je ograničeno na popravak i/ili zamjenu i ne uključuje nikakve druge obveze uključujući no ne ograničavajući se na slučajne ili posljedične štete. Jamstvo nije valjano ako je proizvod pogrešno korišten, korišten suprotno od korisničkog priručnika ili je nepravilno priključen. Ovo jamstvo se ne primjenjuje na:
   - svako oštećenje proizvoda koje je rezultat nepravilnog održavanja
   - svaki proizvod koji je izmijenjen ili modificiran
   - svaki proizvod gdje su originalne identifikacijske oznake(zaštitni znak, serijski broj) izbrisane, zamijenjene ili uklonjene
   - svako oštećenje uzrokovano nepridržavanjem korisničkog priručnika
   - svaki proizvod koji nije CE
   - svaki proizvod koji je pokušao popraviti nekvalificirani profesionalac ili bez prethodnog odobrenja od strane Techtronic Industires
   - svaki proizvod priključen na nepravilno napajanje energijom (amperi, napon, frekvencija)
   - Svaki proizvod korišten s neodgovarajućom mješavinom (gorivo, ulje, postotak ulja)
   - svako oštećenje uzrokovano vanjskim utjecajima (kemijsko, fiziko, udar) ili stranim stvarima
   - normalno trošenje i habanje rezervnih dijelova
   - nepravilno korištenje, preopterećenje alata
   - korištenje neodobrenog dodatnog pribora ili dijelova
   - rasplinjača nakon 6 mjeseci, podešavanje rasplinjača nakon 6 mjeseci
   - komponente (dijelovi i dodatni pribor) koji su predmet prirodnog trošenja i habanja, uključujući no ne ograničavajući se na gumbe za otpuštanje, pogonske remene, spojku, oštrice trimera za grmlje ili kosilicu, kope, sajle gasa, ugljene četke, kabele za napajanje, noževe, podloške, ztike za zglobnu vezu, ventilatore puhalica, cijevi za ispuhivanje i usisavanje, vakuumske vrećice i trake, vodilice, lance pile, crijeva, priključene elemente, mlaznice za raspršivanje, kotače, koplja za raspršivanje, unutarnje kolute, vanjske kaleme, flaksove, svjećice, filtre za zrak, filtre za plin, oštrice za usitnjavanje itd.
4. Za servisiranje, proizvod se mora poslati ili predati ovlaštenoj stanici za servis tvrtke RYOBI navedenoj za svaku zemlju u sljedećem popisu adresa stanica za servis. U nekim zemljama vaš lokalni RYOBI zastupnik obvezan je poslati proizvod u servisnu organizaciju tvrtke RYOBI. Prilikom slanja proizvoda u stanicu za servis tvrtke RYOBI, proizvod treba biti sigurno pakiran bez ikakvog opasnog sadržaja poput benzina, s označenom adresom pošiljatelja i pripadajućim kratkim opisom pogreške.
5. Popravak/zamjena pod ovim jamstvom se ne naplaćuje. Ne produljuje zakonsko ili ne započinje novo jamstveno razdoblje. Zamijenjeni dijelovi ili alati postaju naše vlasništvo. U nekim zemljama pošiljatelj plaća poštarinu.
6. Ovo jamstvo je valjano u Europskoj zajednici, Švicarskoj, islandu, Norveškoj, Lihtenštajnu, Turskoj i Rusiji. Izvan ovih područja molimo vas da kontaktirate vašeg ovlaštenog zastupnika tvrtke RYOBI kako biste odredili ako se primjenjuju druga jamstva.

OVLAŠTENI SERVISNI CENTAR

Za pronalaženje ovlaštenog servisnog centra pored vas posjetite http://uk.ryobitools.eu/header/service-and-support/service-agents.

SL GARANCIJA

Poleg kakršnih koli zakonskih pravic, ki jih pridobite z nakupom, za ta izdelek velja tudi garancija, kot je opisano spodaj.

1. Garancijsko obdobje je 24 mesecev za potrošnike in se začne z datumom nakupa. Ta datum mora biti dokumentiran z računom ali drugim dokazilom o nakupu. Izdelek je namenjen in posvečen le potrošniški in zasebni uporabi. Zato garancija ne velja za profesionalno ali komercialno uporabo.
2. V nekaterih primerih (npr. promocija, obseg orodij) obstaja možnost podaljšanja garancijskega obdobja prek zgoraj opisanega obdobja, kar je mogoče storiti z registracijo na spletnem mestu www.ryobitools.eu. Namen orodja je jasno označen v trgovinah in/ali na embalaži. Končni uporabnik mora svoje novo orodje registrirati prek spleta v 8 dneh od datuma nakupa. Končni uporabnik se lahko registrira za podaljšano garancijo v svoji državi, kjer ima stalno prebivališče, če je država vključena na seznam v obrazcu za registracijo, kjer je ta možnost veljavna. Poleg tega mora končni uporabnik odobriti shranjevanje podatkov, ki so potrebni za spletni vstop, in morajo sprejeti pogoje in določila. Potrdilo o registraciji, ki se pošlje po e-pošti, ter originalni račun, na katerem je naveden datum nakupa, veljata kot dokazilo o podaljšani garanciji. Vaše zakonske pravice ostanejo nespremenjene.
3. Garancija krije vse okvare izdelka med garancijskim obdobjem zaradi napak v izdelavi ali materialu na datum nakupa. Garancija je omejena na popravilo/zamenjavo in ne vključuje drugih obveznosti, med drugim ne vključuje obveznosti zaradi nenamerne ali posledične škode. Garancija ni veljavna, če je bil izdelek zlorabljen, uporabljen v nasprotju z navodili za uporabo ali nepravilno priključen. Garancija ne velja:
   - za kakršno koli poškodbo izdelka, ki je posledica neprimernega vzdrževanja,
   - če je bil izdelek spremenjen ali modificiran,
   - če so originalne identifikacijske oznake (blagovna znamka, serijska številka) na izdelku poškodovane, spremenjene ali odstranjene,
   - če je do poškodbe prišlo zaradi neupoštevanja navodil za uporabo,
   - za katere koli izdelke, ki niso skladni z oznako CE,
   - če je izdelek poskusil opraviti neusposobljen strokovnjak ali brez predhodne odobritve družbe Techtronic Industries,
   - če je bil izdelek priključen na neustrezno električno omrežje (jakost, napetost, frekvenca),
   - če je bil izdelek uporabljen z neustrezno mešanico goriva (gorivo, olje, odstotek olja),
   - če je do poškodbe prišlo zaradi zunanjih vplivov (kemični, fizični, udarci) ali tujih snovi,
   - za normalno obrabo nadomestnih delov,
   - neustrezne uporabe, preobremenitve orodja,
   - uporabe neodobrenih dodatkov ali delov,
   - za uplinjač po 6 mesecih, prilagoditve uplinjača po 6 mesecih,
   - za sestavne dele (dele in dodatke), ki so podvrženi normalni obrabi, med drugim za vzmetne gumbe, pogonske jermene, sklopko, rezila obrezovalnikov ali kosilnic, nosilni trak, kabelske dušilke, karbonskih krtačk, napajalnega kabla, zobovje, polstene podložke, varnostne zatiče, ventilatorje, puhalne in sesalne cevi, sesalne vreče in trakove, vodila, verige za žage, gibljive cevi, nastavke priključkov, pršilne šobe, kolesa, pršilne palice, notranje kolute, zunanja vretena, rezalne nitke, vžigalne svečke, zračne filtre, plinske filtre, drobilna rezila itd.,
4. Za servisiranje je treba izdelek poslati ali prinesti v pooblaščeni servisni center RYOBI, ki je za vsako državo naveden na naslednjem seznamu z naslovi servisnih centrov. V nekaterih državah pošiljanje izdelka servisnemu centru RYOBI prevzame lokalni trgovec z izdelki RYOBI. Za pošiljanje servisnemu centru RYOBI mora biti izdelek varno zapakiran, brez kakršnih koli nevarnih snovi, npr. gorivo, označen z naslovom pošiljatelja, priložen pa mora biti kratek opis napake.
5. Popravilo/nadomestilo v sklopu te garancije je brezplačno. Ne pomeni podaljšanja ali novega začetka garancijskega obdobja. Zamenjani deli ali orodja postanejo naša last. V nekaterih državah mora stroške pošiljanja ali dostave poravnati pošiljatelj.
6. Ta garancija je veljavna v Evropski skupnosti, Švici, na Islandiji, Norveškem, v Liechtensteinu, Turčiji in Rusiji. Izven teh področij stopite v stik s pooblaščenim trgovcem RYOBI, da ugotovite, ali velja katera druga garancija.

POOBLAŠČEN SERVISNI CENTER

Pooblaščeni servisni center blizu vas poiščite na http://uk.ryobitools.eu/header/service-and-support/service-agents.

SK ZÁRUKA

Okrem zákonných práv vyplývajúcich zo zakúpenia je tento produkt pokrytý zárukou, ako je uvedené nižšie.

1. Záručná doba pre spotrebiteľov je 24 mesiacov a začína dňom zakúpenia produktu. Tento dátum musí byť zdokumentovaný faktúrou alebo iným dokladom o kúpe. Tento produkt je navrhnutý a určený len na spotrebné a osobné použitie. Takže v prípade profesionálneho alebo komerčného použitia neplatí žiadna záruka.
2. V niektorých prípadoch (napr. reklamná akcia, rad produktov) existuje možnosť predĺženia záručnej doby nad dobu uvedenú vyššie pomocou registrácie na webovej stránke www.ryobitools.eu. Spôsobilosť nástroja je zreteľne zobrazená v obchodoch a ha obale. Koncový používateľ si musí zaregistrovať svoje novonadobudnuté nástroje online do 8 dní odo dňa zakúpenia. Koncový používateľ sa môže zaregistrovať za účelom získania predĺženej záruky vo svojej krajine, ak je uvedená v online registračnom formulári, kde je táto možnosť platná. Okrem toho musia koncoví používatelia poskytnúť súhlas k uloženiu údajov, ktoré sa zadávajú online a musia súhlasiť so zmluvnými podmienkami. Doklad s potvrdením o registrácii, ktorý posielame prostredníctvom e-mailu a originál faktúry s uvedeným dátumom zakúpenia slúžia ako dôkaz predĺženej záruky. Vaše zákonné práva ostávajú nedotknuté.
3. Táto záruky pokrýva všetky poruchy produktu počas záručnej doby, ktoré vznikli následkom nedostatkov vo vypracovaní alebo materiáli v deň zakúpenia. Táto záruka je obmedzená na opravu alebo výmenu a nezahrňuje ďalšie povinnosti, napríklad vedľajšie alebo následné škody. Táto záruka je neplatná, ak bol produkt požívaný nesprávne, používaný v rozpore s návodom na použitie alebo nesprávne pripojený. Táto záruka sa nevzťahuje na:
   - akékoľvek poškodenie produktu, ku ktorému došlo následkom nesprávnej údržby
   - akýkoľvek produkt, ktorý bol pozmenený alebo upravený
   - akýkoľvek produkt, na ktorom boli poškodené pozmenené alebo odstránené originálne identifikačné znaky (obchodná známka, sériové číslo)
   - akékoľvek poškodenie spôsobené následkom nedodržania návodu na použitie
   - akýkoľvek produkt iný ako CE
   - akýkoľvek produkt, o ktorého opravu sa pokúšal nekvalifikovaný odborník alebo v prípade opravy bez predchádzajúceho oprávnenia od spoločnosti Techtronic Industries
   - akýkoľvek produkt pripojený k nesprávnemu napájaciemu zdroju (prúd, napätie, frekvencia)
   - akýkoľvek produkt používaný s nevhodnou palivovou zmesou (palivo, olej, percento oleja)
   - akékoľvek poškodenie spôsobené vonkajšími vplyvmi (chemické, fyzické, nárazy) alebo cudzími látkami
   - bežné opotrebenie náhradných dielov
   - nesprávne používanie a preťažovanie nástroja
   - používanie neschváleného príslušenstva alebo dielov
   - karburátor po 6 mesiacoch, úpravy karburátora po 6 mesiacoch
   - komponenty (diely a príslušenstvo), ktoré podliehajú prirodzenému opotrebeniu, napríklad pružinové tlačidlá, hnacie remene, spojka, ostria strihača živého plotu alebo kosačky trávy, postroj, ťahadlo škrtiacej klapky, uhlíkové kefky, napájací kábel, končeky, plstené podložky, kolíky s háčikom, ventilátory dúchadla, rúrky dúchadla a vysávača, vrecko a remene vysávača, vodiace lišty, pílové reťaze, hadice, konektorové armatúry, rozprašovacie trysky, kolieska, striekacie tyče, vnútorné navijaky, vonkajšie cievky, rezné drôty, zapaľovacie sviečky, vzduchové filtre, benzínové filtre, mulčovacie ostria a pod.
4. Na servis sa musí produkt odoslať alebo predložiť autorizovanému servisnému centru RYOBI uvedenému pre každú krajinu v nasledujúcom zozname adries servisných staníc. V niektorých krajinách pošle produkt do servisnej organizácie RYOBI váš miestny predajca produktov RYOBI. Pri odosielaní produktu do servisnej stanice RYOBI musí byť produkt bezpečne zabalený bez akéhokoľvek nebezpečného obsahu, napríklad paliva, označený adresou odosielateľa a musí byť k nemu priložený krátky popis poruchy.
5. Oprava či výmena v rámci tejto záruky je bezplatná. Nevyplýva z nej predĺženie či nový začiatok záručnej doby. Vymenené diely alebo nástroje sa stávajú naším majetkom. V niektorých krajinách doručovací poplatok alebo poštovné platí odosielateľ.
6. Táto záruka je platná v Európskej Únii, Švajčiarsku, na Islande, v Nórsku, Lichtenštajnsku, Turecku a Rusku. Mimo týchto oblastí kontaktujte autorizovaného predajcu spoločnosti Ryobi, u ktorého zistíte, či platí nejaká iná záruka.

AUTORIZOVANÉ SERVISNÉ CENTRUM

Ak chcete nájsť najbližšie autorizované servisné centrum, navštívte stránku http://uk.ryobitools.eu/header/service-and-support/service-agents.

BG ГАРАНЦИЯ

В допълнение към законоустановените права, произтичащи от покупката, този продукт е обхванат от гаранция, както е изложено по-долу.

1. Гаранционният срок е 24 месеца за клиенти и започва да тече от деня на закупуване на продукта. Тази дата трябва да се докаже с фактура или друго доказателство за покупка. Продуктът е изработен и предназначен само за потребителска и лична употреба. Следователно не се дава гаранция в случай на използване от професионалисти или с търговска цел.
2. В някои случаи (като промоция, гама инструменти) съществува възможност за удължаване на гаранционния срок след изтичането на описания тук чрез регистрация на уеб сайта www.ryobitools.eu. Дали инструментът отговаря на условията за такова удължаване, ясно показано в магазини и/или върху опаковката. Крайният потребител трябва да регистрира своите новопридобити инструменти онлайн в рамките на 8 дни от датата на покупка Крайният потребител може да се регистрира за удължена гаранция в държавата си на пребиваване, ако е посочена във формуляра за онлайн регистрация като място, където тази опция е валидна. Освен това крайните потребители трябва да дадат съгласието си за съхранение на данните, които са задължителни за попълване онлайн, и трябва да приемат общите условия. Полученото потвърждение за регистрация, изпратено по имейл, и оригиналната фактура, показваща датата на покупка, ще служат като доказателство за удължената гаранция. Законоустановените Ви права остават незасегнати.
3. Гаранцията покрива всички дефекти на продукта по време на гаранционния срок, които се дължат на проблеми в изработката или материалите към момента на покупката. Гаранцията е ограничена до ремонт и/или замяна и не включва други задължения, включително, но не само, случайни или закономерни щети. Гаранцията е невалидна, ако продуктът е използван неправилно или в противоречие с ръководството с инструкции, както и ако е свързан неправилно. Тази гаранция не важи за:
   - щети по продукта в резултат на неправилна профилактика;
   - продукти, които са били изменени или модифицирани;
   - продукт, при който оригиналните маркировки за идентификация (търговска марка, сериен номер) са изтрити, променени или премахнати;
   - повреда, причинена от неспазване на ръководството с инструкции;
   - продукт без CE маркировка;
   - продукт, за който е направен опит за ремонт от неквалифициран специалист или без предварително разрешение от Techtronic Industries;
   - продукт, свързан към неподходящо електрозахранване (ампераж, волтаж, честота);
   - продукт, използван с неподходяща горивна смес (гориво, масло, процент масло);
   - щети, причинени от външни влияния (химични, физични, удари) или чужди вещества;
   - нормално износване на резервни част;
   - неподходяща употреба, претоварване на инструмента;
   - използване на неодобрени аксесоари или части;
   - карбуратора след 6 месеца, настройки на карбуратора след 6 месеца;
   - компоненти (част и аксесоари), подложени на естествено износване, включително, но не само, копчета за тласкане, задвижващи ремъци, съединител, острието на ножици за жив плет, косачки, самар, кабелен дросел, карбонови четки, захранващ кабел, острието, филцови шайби, осигурителни щифтове, вентилатори на уреди за обдухване, тръби за обдухване и всмукване, торба за отпадъци и ремъци, водеща шина, вериги за триони, маркучи, фитинги на конектори, дюзи, колела, пръскалки, вътрешни и външни макари, режещо влакно, запалителни свещи, въздушни филтри, горивни филтри, острието за мулчиране и т.н.
4. За обслужване продуктът трябва да се изпрати или занесе на оторизиран сервиз на RYOBI, посочен за всяка държава в следния списък с адреси на сервизи. В някои държави местният търговец на RYOBI поема да изпрати продукта до сервизен център на RYOBI. При изпращане на продукт до сервиз на RYOBI продуктът трябва да е опакован безопасно без опасно съдържание, като бензин, да е маркиран с адреса на подателя и придружен от кратко описание на повредата.
5. Ремонтът или замяната по силата на тази гаранция са безплатни. Те не водят до удължаване или подновяване на гаранционния срок. Сменените части или инструменти стават наша собственост. В някои държави таксите за доставка или изпращане трябва да се платят от подателя.
6. Тази гаранция е валидна в Европейската общност, Швейцария, Исландия, Норвегия, Лихтенщайн, Турция и Русия. Извън тези области се свържете с упълномощения търговец на RYOBI, за да се установи дали са приложими други гаранции.

УПЪЛНОМОЩЕН СЕРВИЗЕН ЦЕНТЪР

За да намерите упълномпщен сервизен център близо до вас, посетете http://uk.ryobitools.eu/header/service-and-support/service-agents.

EN EC DECLARATION OF CONFORMITY

Techtronic Industries GmbH
Max-Eyth-Straße 10, 71364 Winnenden, Germany

Herewith we declare that the product
Electric Log Splitter
Brand: Ryobi
Model number: RLS4A / RLS5A
Serial number range:
RLS4A: 90900301000001 - 90900301999999
RLS5A: 90900501000001 - 90900501999999

is in conformity with the following European Directives
2006/42/EC, 2000/14/EC, 2011/65/EU

and furthermore, we declare that the following (parts/clauses of) European harmonised standards have been used
EN 60204-1:2006+A1:2009, EN 609-1:1999+A2:2009,
EN 55014-1:2006+A1+A2, EN 61000-3-2:2006+A1+A2, EN 61000-3-11:2000,
EN 55014-2:1997+A1+A2

Measured sound power level: 80,8 dB(A)
Guaranteed sound power level: 85 dB(A)

Andrew John Eyre (BEng, CEng, MIET)
Vice President, Regulatory & Safety
Winnenden, Jan. 8, 2013

Authorised to compile the technical file:
Alexander Krug, Managing Director
Techtronic Industries GmbH
Max-Eyth-Straße 10, 71364 Winnenden, Germany

DE EG KONFORMITÄTSERKLÄRUNG

Techtronic Industries GmbH
Max-Eyth-Straße 10, 71364 Winnenden, Germany

Hiermit erklären wir, dass die Produkte
Elektrischer Holzspalter
Marke: Ryobi
Modellnummer: RLS4A / RLS5A
Seriennummernbereich:
RLS4A: 90900301000001 - 90900301999999
RLS5A: 90900501000001 - 90900501999999

entspricht den folgenden europäischen Richtlinienv
2006/42/EC, 2000/14/EC, 2011/65/EU

und weiterhin erklären wir, dass die folgenden (Teile/Bestimmungen aus) europäischen harmonisierten Normen verwendet wurden
EN 60204-1:2006+A1:2009, EN 609-1:1999+A2:2009,
EN 55014-1:2006+A1+A2, EN 61000-3-2:2006+A1+A2, EN 61000-3-11:2000,
EN 55014-2:1997+A1+A2

Gemessener Schallleistungspegel: 80,8 dB(A)
Garantierter Schallenergiepegel: 85 dB(A)

Andrew John Eyre (BEng, CEng, MIET)
Vizepräsident, Vorschriften und Sicherheit
Winnenden, Jan. 8, 2013

Autorisiert die technische Datei zu erstellen:
Alexander Krug, Geschäftsführer
Techtronic Industries GmbH
Max-Eyth-Straße 10, 71364 Winnenden, Germany

FR DÉCLARATION DE CONFORMITÉ EC

Techtronic Industries GmbH
Max-Eyth-Straße 10, 71364 Winnenden, Germany

Déclarons par la présente que le produit
Fendeur de bûches électrique
Marque: Ryobi
Numéro de modèle: RLS4A / RLS5A
Étendue des numéros de série:
RLS4A: 90900301000001 - 90900301999999
RLS5A: 90900501000001 - 90900501999999

est conforme aux Directives Européennes suivantes
2006/42/EC, 2000/14/EC, 2011/65/EU

nous déclarons par ailleurs que les parties suivantes (parties/clauses des) standards Européens harmonisés ont été utilisées
EN 60204-1:2006+A1:2009, EN 609-1:1999+A2:2009,
EN 55014-1:2006+A1+A2, EN 61000-3-2:2006+A1+A2, EN 61000-3-11:2000,
EN 55014-2:1997+A1+A2

Niveau de puissance sonore mesuré: 80,8 dB(A)
Niveau de puissance sonore garanti: 85 dB(A)

Andrew John Eyre (BEng, CEng, MIET)
Vice-Président, Réglementation & Sécurité
Winnenden, Jan. 8, 2013

Autorisé à rédiger le dossier technique:
Alexander Krug, Directeur Général
Techtronic Industries GmbH
Max-Eyth-Straße 10, 71364 Winnenden, Germany

ES DECLARACIÓN EC DE CONFORMIDAD

Techtronic Industries GmbH
Max-Eyth-Straße 10, 71364 Winnenden, Germany

Por la presente declaramos que los productos
Cortadora de leña eléctrica
Marca: Ryobi
Número de modelo: RLS4A / RLS5A
Intervalo del número de serie:
RLS4A: 90900301000001 - 90900301999999
RLS5A: 90900501000001 - 90900501999999

está en conformidad con las siguientes Directivas Europeas
2006/42/EC, 2000/14/EC, 2011/65/EU

y además, declaramos que se han utilizado las siguientes (partes o cláusulas de las) normas armonizadas europeas
EN 60204-1:2006+A1:2009, EN 609-1:1999+A2:2009,
EN 55014-1:2006+A1+A2, EN 61000-3-2:2006+A1+A2, EN 61000-3-11:2000,
EN 55014-2:1997+A1+A2

Nivel de potencia acústica medido: 80,8 dB(A)
Nivel de potencia acústica garantizado: 85 dB(A)

Andrew John Eyre (BEng, CEng, MIET)
Vicepresidente, Director General de Normativa y Seguridad
Winnenden, Jan. 8, 2013

Autorizado para elaborar la ficha técnica:
Alexander Krug, Administrador Ejecutivo
Techtronic Industries GmbH
Max-Eyth-Straße 10, 71364 Winnenden, Germany

IT DICHIARAZIONE DI CONFORMITÀ EC

Techtronic Industries GmbH
Max-Eyth-Straße 10, 71364 Winnenden, Germany

Si dichiara con la presente che il prodotto
Tagliatronchi eletrico
Marca: Ryobi
Numero modello: RLS4A / RLS5A
Gamma numero seriale:
RLS4A: 90900301000001 - 90900301999999
RLS5A: 90900501000001 - 90900501999999

è conforme alle seguenti Direttive Europee
2006/42/EC, 2000/14/EC, 2011/65/EU

si dichiara inoltre che sono state impiegate le seguenti (parti/clausole degli) standard europei armonizzati
EN 60204-1:2006+A1:2009, EN 609-1:1999+A2:2009,
EN 55014-1:2006+A1+A2, EN 61000-3-2:2006+A1+A2, EN 61000-3-11:2000,
EN 55014-2:1997+A1+A2

Livello di potenza acustica misurato: 80,8 dB(A)
Livello di potenza sonora garantita: 85 dB(A)

Andrew John Eyre (BEng, CEng, MIET)
Vice-Presidente, Dipartimento Regolazioni & Sicurezza
Winnenden, Jan. 8, 2013

Autorizzato per compilare il file tecnico:
Alexander Krug, Direttore Amministrativo
Techtronic Industries GmbH
Max-Eyth-Straße 10, 71364 Winnenden, Germany

PT DECLARAÇÃO EC DE CONFORMIDADE

Techtronic Industries GmbH
Max-Eyth-Straße 10, 71364 Winnenden, Germany

Pelo presente declaramos que os produtos
Rachador de lenha eléctrico
Marca: Ryobi
Número do modelo: RLS4A / RLS5A
Intervalo do número de série:
RLS4A: 90900301000001 - 90900301999999
RLS5A: 90900501000001 - 90900501999999

está conforme às Directivas Europeias que se seguem
2006/42/EC, 2000/14/EC, 2011/65/EU

além disso, declaramos que as seguintes (partes/cláusulas de) normas harmonizadas europeias foram utilizadas
EN 60204-1:2006+A1:2009, EN 609-1:1999+A2:2009, EN 55014-1:2006+A1,
EN 61000-3-2:2006+A1+A2, EN 61000-3-11:2000, EN 55014-2:1997+A1+A2

Nível de potência sonora medido: 80,8 dB(A)
Nível de potência sonora garantido: 85 dB(A)

Andrew John Eyre (BEng, CEng, MIET)
Vice-Presidente, Regulamentação & Segurança
Winnenden, Jan. 8, 2013

Autorizado para compilar o ficheiro técnico:
Alexander Krug, Administrador Executivo
Techtronic Industries GmbH
Max-Eyth-Straße 10, 71364 Winnenden, Germany

NL EC CONFORMITEITSVERKLARING

Techtronic Industries GmbH
Max-Eyth-Straße 10, 71364 Winnenden, Germany

Hierbij verklaren wij dat het product
Elektrische houtkloofmachine
Merk: Ryobi
Modelnummer: RLS4A / RLS5A
Serienummerbereik:
RLS4A: 90900301000001 - 90900301999999
RLS5A: 90900501000001 - 90900501999999

overeenkomstig is met de volgende Europese richtlijnen
2006/42/EC, 2000/14/EC, 2011/65/EU

en bovendien verklaren we dat de volgende (onderdelen/clausules van) Europese geharmoniseerde normen werden gebruikt
EN 60204-1:2006+A1:2009, EN 609-1:1999+A2:2009,
EN 55014-1:2006+A1+A2, EN 61000-3-2:2006+A1+A2, EN 61000-3-11:2000,
EN 55014-2:1997+A1+A2

Gemeten geluidsniveau: 80,8 dB(A)
Gegarandeerd geluidsniveau: 85 dB(A)

Andrew John Eyre (BEng, CEng, MIET)
Vice-president, Regelgeving en Veiligheid
Winnenden, Jan. 8, 2013

Afgevaardigde voor het samenstellen van de technische fiche:
Alexander Krug, Directeur
Techtronic Industries GmbH
Max-Eyth-Straße 10, 71364 Winnenden, Germany

DA EC OVERENSSTEMMELSESERKLÆRING

Techtronic Industries GmbH
Max-Eyth-Straße 10, 71364 Winnenden, Germany

Vi erklærer hermed, at produktet
Elektrisk trækløver
Brand: Ryobi
Modelnummer: RLS4A / RLS5A
Serienummerområde:
RLS4A: 90900301000001 - 90900301999999
RLS5A: 90900501000001 - 90900501999999

er i overensstemmelse med følgende EF-direktiver
2006/42/EC, 2000/14/EC, 2011/65/EU

og vi erklærer yderligere, at de følgende (dele/bestemmelser af) europæiske harmoniserede standarder er blevet anvendt
EN 60204-1:2006+A1:2009, EN 609-1:1999+A2:2009, EN 55014-1:2006+A1,
EN 61000-3-2:2006+A1+A2, EN 61000-3-11:2000, EN 55014-2:1997+A1+A2

Målt støjniveau: 80,8 dB(A)
Garanteret støjniveau: 85 dB(A)

Andrew John Eyre (BEng, CEng, MIET)
Vicepræsident, Regler og Sikkerhed
Winnenden, Jan. 8, 2013

Bemyndiget til at udarbejde det tekniske kartotek:
Alexander Krug, Administrerende Direktør
Techtronic Industries GmbH
Max-Eyth-Straße 10, 71364 Winnenden, Germany

SV EC-DEKLARATION ANGÅENDE ÖVERENSSTÄMMIGHET

Techtronic Industries GmbH
Max-Eyth-Straße 10, 71364 Winnenden, Germany

Härmed deklarerar vi att produkterna
Elektrisk klyv
Märke: Ryobi
Modellnummer: RLS4A / RLS5A
Serienummerintervall:
RLS4A: 90900301000001 - 90900301999999
RLS5A: 90900501000001 - 90900501999999

överensstämmer med följande europeiska direktiv
2006/42/EC, 2000/14/EC, 2011/65/EU

Dessutom deklarerar vi att följande (delar/klausuler av) europeiska harmoniserade standarder har tillämpats
EN 60204-1:2006+A1:2009, EN 609-1:1999+A2:2009,
EN 55014-1:2006+A1+A2, EN 61000-3-2:2006+A1+A2, EN 61000-3-11:2000,
EN 55014-2:1997+A1+A2

Uppmätt ljudeffektsnivå: 80,8 dB(A)
Garanterad ljudeffektsnivå: 85 dB(A)

Andrew John Eyre (BEng, CEng, MIET)
Vice President, Regelverk och Säkerhet
Winnenden, Jan. 8, 2013

Godkänd att sammanställa den tekniska filen:
Alexander Krug, VD
Techtronic Industries GmbH
Max-Eyth-Straße 10, 71364 Winnenden, Germany

NO EC-erklæring om produktoverensstemmelse

Techtronic Industries GmbH
Max-Eyth-Straße 10, 71364 Winnenden, Germany

Herved erklærer vi at produktet
Elektrisk kubbesplitter
Merke: Ryobi
Modellnummer: RLS4A / RLS5A
Serienummerserie:
RLS4A: 90900301000001 - 90900301999999
RLS5A: 90900501000001 - 90900501999999

er i samsvar med følgende europeiske direktiver
2006/42/EC, 2000/14/EC, 2011/65/EU

I tillegg erklærer vi at følgende (deler/bestemmelser i) harmoniserte europeiske standarder er benyttet
EN 60204-1:2006+A1:2009, EN 609-1:1999+A2:2009,
EN 55014-1:2006+A1+A2, EN 61000-3-2:2006+A1+A2, EN 61000-3-11:2000,
EN 55014-2:1997+A1+A2

Målt lydeffektnivå: 80,8 dB(A)
Garantert lydeffektnivå: 85 dB(A)

Andrew John Eyre (BEng, CEng, MIET)
Visepresident, Forskrifter og Sikkerhet
Winnenden, Jan. 8, 2013

Autorisert til å sette sammen den tekniske filen:
Alexander Krug, Administrerende Direktør
Techtronic Industries GmbH
Max-Eyth-Straße 10, 71364 Winnenden, Germany

FI EC-SÄÄNNÖSTEN NOUDATTAMINEN

Techtronic Industries GmbH
Max-Eyth-Straße 10, 71364 Winnenden, Germany

Ilmoitamme täten, että tuotteet
Sähkökäyttöinen halkojen pilkkomiskone
Tuotemerkki: Ryobi
Mallinumero: RLS4A / RLS5A
Sarjanumeroalue:
RLS4A: 90900301000001 - 90900301999999
RLS5A: 90900501000001 - 90900501999999

noudattaa seuraavia eurooppalaisia direktiivejä
2006/42/EC, 2000/14/EC, 2011/65/EU

Ilmoitamme edelleen, että olemme käyttäneet seuraavia eurooppalaisia yhdenmukaisia standardeja (osittain/lauseittain):
EN 60204-1:2006+A1:2009, EN 609-1:1999+A2:2009,
EN 55014-1:2006+A1+A2, EN 61000-3-2:2006+A1+A2, EN 61000-3-11:2000,
EN 55014-2:1997+A1+A2

Mitattu äänenteho: 80,8 dB(A)
Taattu äänitehon: 85 dB(A)

Andrew John Eyre (BEng, CEng, MIET)
Varatoimitusjohtaja, Säädöstenmukaisuus ja Turvallisuus
Winnenden, Jan. 8, 2013

Valtuutettu kokoamaan tekninen tiedosto:
Alexander Krug, Toimitusjohtaja
Techtronic Industries GmbH
Max-Eyth-Straße 10, 71364 Winnenden, Germany

RU ЗАЯВЛЕНИЕ О СООТВЕТСТВИИ ТРЕБОВАНИЯМ ЕС

Techtronic Industries GmbH
Max-Eyth-Straße 10, 71364 Winnenden, Germany

Настоящим мы заявляем, что данный продукт
Электрический колун
Марка: Ryobi
Номер модели: RLS4A / RLS5A
Диапазон заводских номеров:
RLS4A: 90900301000001 - 90900301999999
RLS5A: 90900501000001 - 90900501999999

соответствует следующим директивам ЕС
2006/42/EC, 2000/14/EC, 2011/65/EU

кроме этого, мы заявляем, что были использованы следующие части или статьи европейских согласованных стандартов
EN 60204-1:2006+A1:2009, EN 609-1:1999+A2:2009,
EN 55014-1:2006+A1+A2, EN 61000-3-2:2006+A1+A2, EN 61000-3-11:2000,
EN 55014-2:1997+A1+A2

Измеренный уровень звуковой мощности: 80,8 dB(A)
Гарантируемый уровень звуковой мощности: 85 dB(A)

Andrew John Eyre (BEng, CEng, MIET)
Вице-Президент По Технике Безопасности И Стандартам
Winnenden, Jan. 8, 2013

Лицо, ответственное за подготовку технической документации:
Alexander Krug, Директор
Techtronic Industries GmbH
Max-Eyth-Straße 10, 71364 Winnenden, Germany

PL DEKLARACJA ZGODNOŚCI EC

Techtronic Industries GmbH
Max-Eyth-Straße 10, 71364 Winnenden, Germany

Niniejszym deklarujemy, że produkty
Elektryczna łuparka do drewna
Marka: Ryobi
Numer modelu: RLS4A / RLS5A
Zakres numerów seryjnych:
RLS4A: 90900301000001 - 90900301999999
RLS5A: 90900501000001 - 90900501999999

jest zgodny z następującymi dyrektywami europejskimi
2006/42/EC, 2000/14/EC, 2011/65/EU

ponadto deklarujemy, że zastosowano następujące zharmonizowane normy europejskie (w odpowiednim dla tego produktu zakresie):
EN 60204-1:2006+A1:2009, EN 609-1:1999+A2:2009,
EN 55014-1:2006+A1+A2, EN 61000-3-2:2006+A1+A2, EN 61000-3-11:2000,
EN 55014-2:1997+A1+A2

Zmierzony poziom natężenia hałasu: 80,8 dB(A)
Maksymalny poziom natężenia hałasu: 85 dB(A)

Andrew John Eyre (BEng, CEng, MIET)
Wiceprezes ds. Zgodności Prawnej i Bezpieczeństwa
Winnenden, Jan. 8, 2013

Osoba upoważniona do sporządzenia dokumentu technicznego:
Alexander Krug, Dyrektor Zarządzający
Techtronic Industries GmbH
Max-Eyth-Straße 10, 71364 Winnenden, Germany

HU EC IZJAVA O USKLAĐENOSTI

Techtronic Industries GmbH
Max-Eyth-Straße 10, 71364 Winnenden, Germany

Ezúton kijelentjük, hogy a termékek
Elektromos rönkhasító
Márka: Ryobi
Típusszám: RLS4A / RLS5A
Sorozatszám tartomány:
RLS4A: 90900301000001 - 90900301999999
RLS5A: 90900501000001 - 90900501999999

megfelel az alábbi Európai Irányelvek vonatkozó rendelkezéseinek
2006/42/EC, 2000/14/EC, 2011/65/EU

továbbá kijelentjük, hogy a következő harmonizált európai szabványokat (részeit/pontjait) használtuk fel:
EN 60204-1:2006+A1:2009, EN 609-1:1999+A2:2009,
EN 55014-1:2006+A1+A2, EN 61000-3-2:2006+A1+A2, EN 61000-3-11:2000,
EN 55014-2:1997+A1+A2

Mért hangteljesítményszint: 80,8 dB(A)
Garantált hangteljesítményszint: 85 dB(A)

Andrew John Eyre (BEng, CEng, MIET)
Alelnök, Megfelelőségi es Biztonsági Területek
Winnenden, Jan. 8, 2013

A műszaki dokumentáció összeállítására felhatalmazott:
Alexander Krug, Ügyvezető Igazgató
Techtronic Industries GmbH
Max-Eyth-Straße 10, 71364 Winnenden, Germany

CS PROHLÁŠENÍ O SHODĚ EC

Techtronic Industries GmbH
Max-Eyth-Straße 10, 71364 Winnenden, Germany

Tímto prohlašujeme, že výrobky
Elektrická štípačka polen
Značka: Ryobi
Číslo modelu: RLS4A / RLS5A
Rozsah sériových čísel:
RLS4A: 90900301000001 - 90900301999999
RLS5A: 90900501000001 - 90900501999999

že tento výrobek je v souladu s evropskými
2006/42/EC, 2000/14/EC, 2011/65/EU

a mimoto prohlašujeme, že byly použity následující (části/odstavce) harmonizované evropské normy
EN 60204-1:2006+A1:2009, EN 609-1:1999+A2:2009,
EN 55014-1:2006+A1+A2, EN 61000-3-2:2006+A1+A2, EN 61000-3-11:2000,
EN 55014-2:1997+A1+A2

Změřená hladina akustického výkonu: 80,8 dB(A)
Zaručená hladina akustického výkonu: 85 dB(A)

Andrew John Eyre (BEng, CEng, MIET)
Viceprezident, Normy a Bezpečnost
Winnenden, Jan. 8, 2013

Pověření ke kompilaci technického souboru:
Alexander Krug, Generální Ředitel
Techtronic Industries GmbH
Max-Eyth-Straße 10, 71364 Winnenden, Germany

RO DECLARAŢIE DE CONFORMITATE EC

Techtronic Industries GmbH
Max-Eyth-Straße 10, 71364 Winnenden, Germany

Prin prezenta, declarăm că produsele
Despicător de lemne electric
Marcă: Ryobi
Număr serie: RLS4A / RLS5A
Gamă număr serie:
RLS4A: 90900301000001 - 90900301999999
RLS5A: 90900501000001 - 90900501999999

este în conformitate cu următoarele Directive Europene
2006/42/EC, 2000/14/EC, 2011/65/EU

şi mai mult, declarăm că au fost folosite următoarele (părţi/clauze ale) standarde(lor) europene armonizate
EN 60204-1:2006+A1:2009, EN 609-1:1999+A2:2009,
EN 55014-1:2006+A1+A2, EN 61000-3-2:2006+A1+A2, EN 61000-3-11:2000,
EN 55014-2:1997+A1+A2

Nivelul măsurat al puterii acustice: 80,8 dB(A)
Nivel garantat al puterii acustice: 85 dB(A)

Andrew John Eyre (BEng, CEng, MIET)
Vicepreşedinte, Reglementare & Siguranţă
Winnenden, Jan. 8, 2013

Autorizat să completeze fişa tehnică:
Alexander Krug, Director General
Techtronic Industries GmbH
Max-Eyth-Straße 10, 71364 Winnenden, Germany

LV EC ATBILSTĪBAS PAZIŅOJUMS

Techtronic Industries GmbH
Max-Eyth-Straße 10, 71364 Winnenden, Germany

Ar šo paziņojam, ka produkti
Elektrisks baļķu sadalītājs
Zīmols: Ryobi
Modeļa numurs: RLS4A / RLS5A
Sērijas numura intervāls:
RLS4A: 90900301000001 - 90900301999999
RLS5A: 90900501000001 - 90900501999999

atbilst šīm Eiropas direktīvām
2006/42/EC, 2000/14/EC, 2011/65/EU

mēs arī paziņojam, ka ir ievēroti šādi Eiropas harmonizētie standarti (to daļas/ paragrāfi)
EN 60204-1:2006+A1:2009, EN 609-1:1999+A2:2009,
EN 55014-1:2006+A1+A2, EN 61000-3-2:2006+A1+A2, EN 61000-3-11:2000,
EN 55014-2:1997+A1+A2

Izmērītās skaņas jaudas līmenis: 80,8 dB(A)
Garantētais skaņas intensitātes līmenis: 85 dB(A)

Andrew John Eyre (BEng, CEng, MIET)
Viceprezidents, Darba Drošības Noteikumi
Winnenden, Jan. 8, 2013

Pilnvarots sastādīt tehnisko failu:
Alexander Krug, Izpilddirektors
Techtronic Industries GmbH
Max-Eyth-Straße 10, 71364 Winnenden, Germany

ET EC VASTAVUSDEKLARATSIOON

Techtronic Industries GmbH
Max-Eyth-Straße 10, 71364 Winnenden, Germany

Kinnitame, et see toode
Elektriline puulõhkumispink
Mark: Ryobi
Mudeli number: RLS4A / RLS5A
Seerianumbri vahemik:
RLS4A: 90900301000001 - 90900301999999
RLS5A: 90900501000001 - 90900501999999

vastab järgmiste Euroopa direktiivide nõuetele
2006/42/EC, 2000/14/EC, 2011/65/EU

lisaks deklareerime, et: on kasutatud järgmisi Euroopa harmoniseeritud standardeid (nende osi/sätteid)
EN 60204-1:2006+A1:2009, EN 609-1:1999+A2:2009,
EN 55014-1:2006+A1+A2, EN 61000-3-2:2006+A1+A2, EN 61000-3-11:2000,
EN 55014-2:1997+A1+A2

Mõõdetud helivõimsuse tase: 80,8 dB(A)
Garanteeritud helivõimsuse tase: 85 dB(A)

Andrew John Eyre (BEng, CEng, MIET)
Asepresident Standardiseerimise Ja Ohutuse Alal
Winnenden, Jan. 8, 2013

Tehnilise faili koostamiseks volitatud isik:
Alexander Krug, Tegevdirektor
Techtronic Industries GmbH
Max-Eyth-Straße 10, 71364 Winnenden, Germany

LT EC ATITIKTIES DEKLARACIJA

Techtronic Industries GmbH
Max-Eyth-Straße 10, 71364 Winnenden, Germany

Mes pareiškiame, kad šie produktai
Elektrinis rąstų skaldytuvas
Prekės ženklas: Ryobi
Modelio numeris: RLS4A / RLS5A
Serijinio numerio diapazonas:
RLS4A: 90900301000001 - 90900301999999
RLS5A: 90900501000001 - 90900501999999

atitinka toliau pateiktas Europos direktyvas
2006/42/EC, 2000/14/EC, 2011/65/EU

mes taip pat pareiškiame, kad buvo atsižvelgta į šiuos Europos harmonizuotus standartus (jų dalis / straipsnius)
EN 60204-1:2006+A1:2009, EN 609-1:1999+A2:2009,
EN 55014-1:2006+A1+A2, EN 61000-3-2:2006+A1+A2, EN 61000-3-11:2000,
EN 55014-2:1997+A1+A2

Išmatuotas akustinis lygis: 80,8 dB(A)
Garantuotas akustinis lygis: 85 dB(A)

Andrew John Eyre (BEng, CEng, MIET)
Kontrolės Ir Saugos Viceprezidentas
Winnenden, Jan. 8, 2013

Įgaliotas sudaryti techninį failą:
Alexander Krug, Generalinis Direktorius
Techtronic Industries GmbH
Max-Eyth-Straße 10, 71364 Winnenden, Germany

HR EC IZJAVA O USKLAĐENOSTI

Techtronic Industries GmbH
Max-Eyth-Straße 10, 71364 Winnenden, Germany

Ovime izjavljujemo da su proizvodi
Električni sjekač trupaca
Marka: Ryobi
Broj modela: RLS4A / RLS5A
Raspon serijskog broja:
RLS4A: 90900301000001 - 90900301999999
RLS5A: 90900501000001 - 90900501999999

je u skladu sa sljedećim europskim Direktivama
2006/42/EC, 2000/14/EC, 2011/65/EU

nadalje, izjavljujemo da su korišteni sljedeći (dijelovi/klauzule) europski usklađenih normi
EN 60204-1:2006+A1:2009, EN 609-1:1999+A2:2009,
EN 55014-1:2006+A1+A2, EN 61000-3-2:2006+A1+A2, EN 61000-3-11:2000,
EN 55014-2:1997+A1+A2

Izmjerena razina zvučne snage: 80,8 dB(A)
Jamčena razina zvučne snage: 85 dB(A)

Andrew John Eyre (BEng, CEng, MIET)
Potpredsjednik za Pravila i Sigurnost
Winnenden, Jan. 8, 2013

Ovlašten da sastavi tehničku datoteku:
Alexander Krug, Direktor Upravljanja
Techtronic Industries GmbH
Max-Eyth-Straße 10, 71364 Winnenden, Germany

SL IZJAVA EC O SKLADNOSTI

Techtronic Industries GmbH
Max-Eyth-Straße 10, 71364 Winnenden, Germany

Izjavljamo, da je izdelek
Električni cepilnik drv
Znamka: Ryobi
Številka modela: RLS4A / RLS5A
Razpon serijskih številk:
RLS4A: 90900301000001 - 90900301999999
RLS5A: 90900501000001 - 90900501999999

v skladu s sledečimi evropskimi direktivami
2006/42/EC, 2000/14/EC, 2011/65/EU

in nadalje, izjavljamo, da so bili upoštevani naslednji evropski harmonizacijski standardi (njihovi deli/stavki)
EN 60204-1:2006+A1:2009, EN 609-1:1999+A2:2009,
EN 55014-1:2006+A1+A2, EN 61000-3-2:2006+A1+A2, EN 61000-3-11:2000,
EN 55014-2:1997+A1+A2

Izmerjena raven zvočne moči: 80,8 dB(A)
Zajamčena raven zvočne moči: 85 dB(A)

Andrew John Eyre (BEng, CEng, MIET)
Podpredsednik, Zakonodajne In Varnostne Zadeve
Winnenden, Jan. 8, 2013

Pooblaščena oseba za sestavo tehnične dokumentacije:
Alexander Krug, Izvršni Direktor
Techtronic Industries GmbH
Max-Eyth-Straße 10, 71364 Winnenden, Germany

BG ЕС ДЕКЛАРАЦИЯ НА ЗА СЪОТВЕТСТВИЕ

Производител: Techtronic Industries GmbH
Адрес: Max-Eyth-Straße 10, 71364 Winnenden, Germany

С настоящето декларираме, че продуктите
Електрическа машина за цепене на дърва
Марка: Ryobi
Номер на модела: RLS4A / RLS5A
Обхват на серийни номера:
RLS4A: 90900301000001 - 90900301999999
RLS5A: 90900501000001 - 90900501999999

е в съответствие със следните директиви на ЕС
2006/42/EC, 2000/14/EC, 2011/65/EU

Освен това декларираме, че са приложени следните (части/клаузи от) европейските хармонизирани стандарти
EN 60204-1:2006+A1:2009, EN 609-1:1999+A2:2009,
EN 55014-1:2006+A1+A2, EN 61000-3-2:2006+A1+A2, EN 61000-3-11:2000,
EN 55014-2:1997+A1+A2

Измерено ниво на шум: 80,8 dB(A)
Гарантирано ниво на шум 85 dB(A)

Andrew John Eyre (BEng, CEng, MIET)
Вицепрезидент, Правни Услуги И Безопасност
Winnenden, Jan. 8, 2013

Упълномощено лице за съставяне на техническия файл:
Alexander Krug, Изпълнителен Директор
Techtronic Industries GmbH
Max-Eyth-Straße 10, 71364 Winnenden, Germany

SK PREHLÁSENIE O ZHODE EC

Techtronic Industries GmbH
Max-Eyth-Straße 10, 71364 Winnenden, Germany

Týmto vyhlasujeme, že výrobok
Elektrická štiepačka dreva
Značka: Ryobi
Číslo modelu: RLS4A / RLS5A
Rozsah sériových čísiel:
RLS4A: 90900301000001 - 90900301999999
RLS5A: 90900501000001 - 90900501999999

je v súlade s nasledujúcimi Európskymi smernicami
2006/42/EC, 2000/14/EC, 2011/65/EU

a ďalej vyhlasujeme, že sa uplatnili (časti/paragrafy) európskych harmonizovaných noriem
EN 60204-1:2006+A1:2009, EN 609-1:1999+A2:2009,
EN 55014-1:2006+A1+A2, EN 61000-3-2:2006+A1+A2, EN 61000-3-11:2000,
EN 55014-2:1997+A1+A2

Nameraná úroveň hluku: 80,8 dB(A)
Garantovaná úroveň hluku: 85 dB(A)

Andrew John Eyre (BEng, CEng, MIET)
Viceprezident, Regulácia a Bezpečnosť
Winnenden, Jan. 8, 2013

Oprávnená osoba na zostavenie technického súboru:
Alexander Krug, Generálny Riaditeľ
Techtronic Industries GmbH
Max-Eyth-Straße 10, 71364 Winnenden, Germany

Techtronic Industries GmbH
Max-Eyth-Straße 10,
71364 Winnenden, Germany